KONSTRUKCJA WSPORCZA
POD URZĄDZENIA WENTYLACYJNE
SKALA 1:10

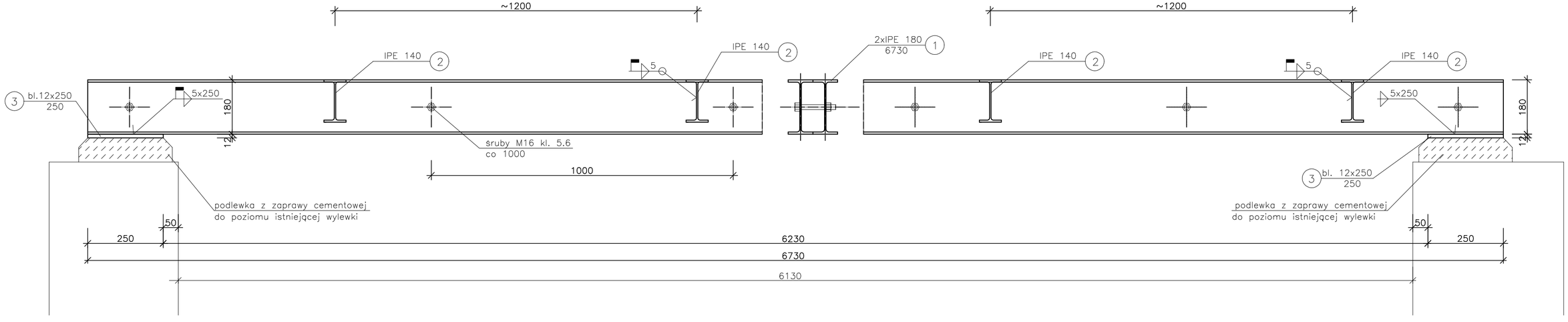

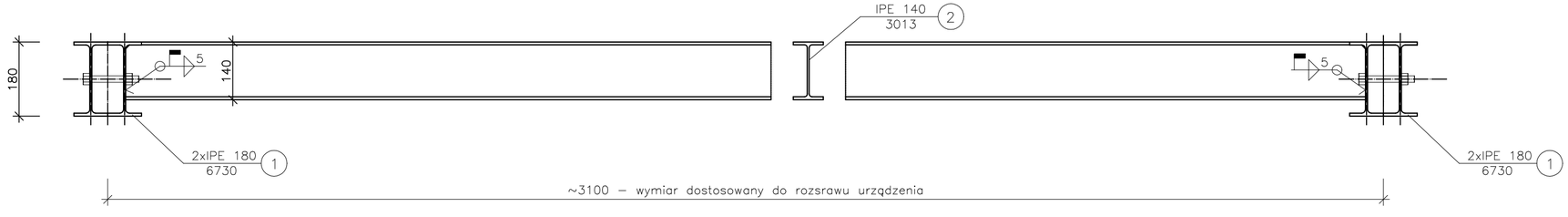

STAL S235JR

UWAGA:

- szczegółowy rozstaw podpór pod poszczególne urządzenia wentylacyjne należy zlokalizować zgodnie z ich faktycznymi wymiarami

- grubości spoin połączeń spawanych nieopisanych na rysunku należy wykonać zgodnie z poniższymi wskazaniami:
  - spoiny pachwinowe jednostronne 0,7 grubości cieńszego elementu
  - spoiny pachwinowe dwustronne 0,5 grubości cieńszego elementu
  - spoiny czołowe na pełny przetop

PROJEKT TECHNICZNY KONSTRUKCJA ROZBUDOWA I PRZEBUDOWA BUDYNKU DYDAKTYCZNEGO DLA UTWORZENIA CENTRUM SYMULACJI MEDYCZNYCH NA DZ. NR EWID. GR 1048/23, 1048/24 W M. JAROSŁAW	RYSUNEK K.9
PWSTE IM. KS. BRONISŁAWA MARKIEWICZA W JAROSŁAWIU UL. CZARNIECKIEGO 16 37-500 JAROSŁAW	SKALA 1 : 10
STADIUM: PROJEKT TECHNICZNY KONSTRUKCJA WSPORCZA POD URZĄDZENIA WENTYLACYJNE	20.07.2023 r.
PROJEKTANT: mgr inż. Andrzej Kępka uprawnienia do projektowania bez ograniczeń nr 34/97	
PROJEKTANT SPRAWDZAJĄCY: mgr inż. Jerzy Mickiewicz uprawnienia do projektowania bez ograniczeń nr 71/98	