ZESTAWIENIE STOLARKI OKIENNEJ

L.p.	1
symbol	OZ1
rodzaj	okno zewnętrzne 1 dwuskrzydłowe uchylne
schemat	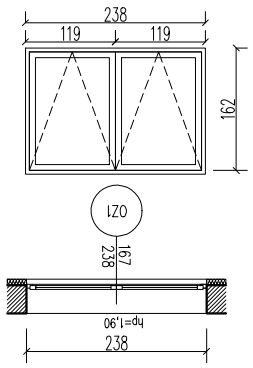
wymiar otworu w świetle muru [cm]	s=238
	h=167
ilość	4
kolor	biały (RAL 9003)
materiał	PCV
współczynnik przenikania ciepła U [W/m^2*K]	⩽ 0,9
produkt referencyjny	aluplast energeto 8000
uwagi	montaż dźwigni ręcznej od strony wewnętrznej

ZESTAWIENIE STOLARKI DRZWIOWEJ

L.p.	1
symbol	DZ1
rodzaj	brama garażowa segmentowa z drzwiami przejściowymi
schemat	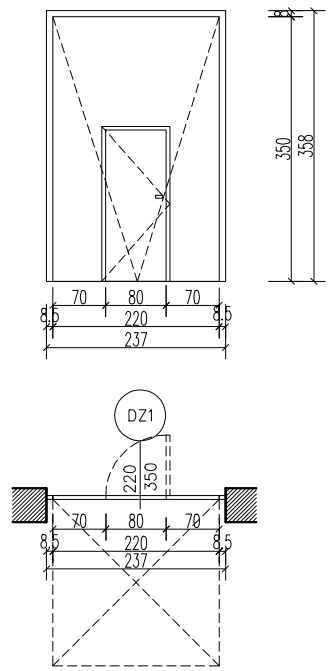
wymiar otworu w świetle muru [cm]	s=237
	h=358
wymiar otworu w świetle przejazdu [cm]	s=220
	h=350
ilość	1
kolor	grafit (RAL 7016)
materiał	panel stalowy z pianką poliuretanową
współczynnik przenikania ciepła U [W/m^2*K]	⩽ 1,3
produkt referencyjny	Wiśniowski brama segmentowa
uwagi	– prowadzenie ręczne – drzwi przejściowe centralnie na osi bramy, o wymiarach 80x200cm w świetle przejścia

UWAGI OGÓLNE

1. *Ze względu na charakter obiektu wszystkie wymiary i rzędne należy sprawdzić na budowie, a zaistniałe niezgodności pomiędzy projektem architektoniczno – budowlanym i pozostałymi opracowaniami branżowymi a stanem istniejącym należy wyjaśnić i uzgodnić z głównym projektantem.*
2. *Zakres wykonania i obowiązki przy robotach budowlanych – zgodnie ze sztuką budowlaną (Warunki Techniczne Wykonania I Odbioru Robót Budowlano–Montażowych).*
3. *Teren budowy powinien być przygotowany przez wydzielenie, uporządkowanie i zabezpieczenie pod względem BHP. W czasie wykonywania robót należy ściśle przestrzegać obowiązujących przepisów w zakresie BHP. Wszyscy pracownicy zatrudnieni przy wykonywaniu robót na budowie powinni zosta przeszkoleni w kwestiach przepisów BHP i ppoż.*
4. *W projekcie nie występują rozwiązania zmieniające bądź osłabiające istniejące w obiekcie elementy konstrukcyjne.*
5. *Wszystkie rozwiązania technologiczne i materiałowe winny posiadać odpowiednie certyfikaty i atesty oraz powinny być wykonywane ściśle wg instrukcji producenta.*
6. *Dokumentacja branzy architektonicznej jest nadrzedna wzgledem instalacji branżowych. Wszelkie ewentualne niezgodnosci należy skonsultować z głównym projektantem i projektantami branżowymi.*
7. *Kierownik Robót, oraz wszystkie osoby kierujące robotami wykonawców zobowiązani są do zapoznania się z czescia opisową projektu i zawartymi w niej informacjami dotyczącymi procesu realizacji prac budowlanych.*

Projektant: mgr inż. ach. M. Janik nr upr. GP-KZ-7342/218/93	Podpis:	Inwestor: Centrum Onkologii im. prof. Franciszka Łukaszczyka w Bydgoszczy ul. dr I. Romanowskiej 2, 85-796 Bydgoszcz	Temat: Termomodernizacja budynków strony technicznej Centrum Onkologii im. prof. Franciszka Łukaszczyka w Bydgoszczy przy ul. dr I. Romanowskiej 2 - projekt wykonawczy branży architektoniczno-konstrukcyjnej.
Opracowanie: mgr inż. ach. M. Kowalczyk mgr inż. ach. S. Zapotoczna	Podpis:	Obiekt: Zaplecze Techchniczne Zakładu Medycyny Nuklearnej (Bud. nr 17)	Bydgoszcz, 29.02.2020 r.
		Zawartość: Zestawienie stolarki drzwiowej i okiennej	projekt architektoniczny: **Marta Kowalczyk** adres / address: ul. B. Czecha 2/38, 85-794 Bydgoszcz tel: +48.504.268.433
		Skala: 1:100 Rys. nr: A 17.04	