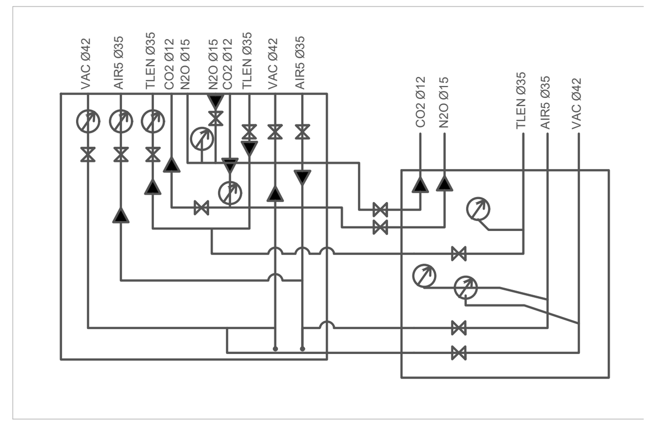


## LEGENDA:

- Rurociąg tlenu
- Rurociąg sprężonego powietrza
- Rurociąg próżni
- Rurociąg dwutlenku węgla
- Rurociąg podtlenku azotu
- Zawór odcinający
- System rurociągowy gazów medycznych z certyfikatem CE
- System rurociągowy gazów medycznych bez certyfikatu CE

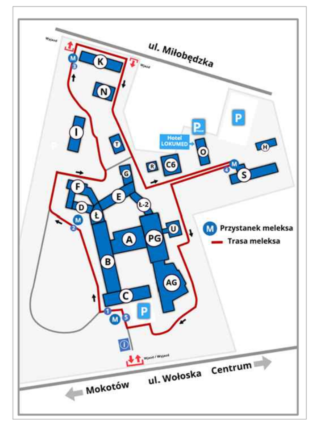


WYKONAWCA


INMED S.A.
55-330 Krępice,
ul. Kwiatowa 32a
e-mail: inmed@inmed.pl


TEMAT

Wykonanie inwentaryzacji systemu rurociągowego gazów medycznych

INWESTOR

Państwowy Instytut Medyczny Ministerstwa Spraw Wewnętrznych i Administracji, ul. Wołoska 137, 02-507 Warszawa

| BRANŻA | | | |
|---|---|---|---|
| GM | GAZY MEDYCZNE | | |
| INWENTARYZOWAŁ: | | NR UPR. | PODPIS |
| mgr inż. Jakub Wiszowaty | | DOŚ/0325/WBS/23 | mgr inż. Jakub Wiszowaty nr DOŚ/0325/WBS/23 |
| SPRAWDZIŁ | | NR UPR. | PODPIS |
| mgr inż. Joanna Kośko | | 140/DOŚ/10, DOŚ/0336/PBS/18 | |

NAZWA RYSUNKU

Rzut piwnicy budynek PG

FAZA

Inwentaryzacja

| DATA | REV. | SKALA | FORMAT | NR RYSUNKU |
|---|---|---|---|---|
| 06.12.2024 | 1 | 1:100 | 420x840 | GM/PG/-1 |