PROJEKT ZAGOSPODAROWANIA TERENU

Nazwa inwestycji:

"Budowa budynku mieszkalnego wielorodzinnego wraz z instalacjami wod.-kan., gazową, c.o., c.w.u., elektryczną, teletechniką, fotowoltaiką wraz z odcinkami zewnętrznymi instalacji wewnętrznych kanalizacji sanitarnej, elektryki z oświetleniem terenu, fotowoltaiki, kanalizacji deszczowej ze zbiornikiem retencyjnym oraz z zagospodarowaniem terenu: drogami wewnętrznymi, chodnikami, miejscami postojowymi dla samochodów osobowych, murami oporowymi i wiatami śmietnikowymi oraz przebudową sieci elektroenergetycznej średniego napięcia na działkach nr 316/2, 309/22, 321/2, 309/32, 321/1 w miejscowości Wieliczka przy ulicy Jasnej"

Adres inwestycji:

Wieliczka, dz. nr 316/2, 309/22, 321/2, 309/32, 321/1 Obręb 0001Wieliczka, jedn. ewid. 121905_4;
Identyfikatory działek ewidencyjnych: 121905_4.0001. 316/2; 121905_4.0001. 309/22; 121905_4.0001. 321/2, 121905_4.0001. 309/32, 121905_4.0001. 321/1

Inwestor:

SIM MAŁOPOLSKA Sp. z o.o., ul. Rynek 16, 32-800 Brzesko

Jednostka projektowa:

PSJ PROJECT Sylwia Korbecka, ul. Krakowska 2/5, 33-100 Tarnów

Kategoria obiektu budowlanego: XIII – BUDYNEK MIESZKALNY WIELORODZINNY

Branża architektoniczna	Projektant	mgr inż. arch. Jacek Gmerek nr upr. w specjalności architektonicznej AU-F 2/9/81	JACEK GMEREK ARCHITEKT Nr upr. AU-F /2/9/81 Upoważniony do sporządzania projektów architektonicznych wszystkich obiektów budowlanych
Branża architektoniczna	Sprawdzający	dr inż. arch. Witold Prętki nr upr. w specjalności architektonicznej 299/90/UW	
Branża konstrukcyjna	Projektant	mgr inż. Sylwia Korbecka nr upr. w specjalności konstrukcyjnej PDK/0028/PWOK/17	mgr inż. SYLWIA KORBECKA upr. budowlane do projektowania i kierowania robotami budowlanymi w specjalności konstrukcyjno-budowlanej bez ograniczeń nr upr. PDK/0028/PWOK/17 tel. 509 594 785
Branża konstrukcyjna	Sprawdzający	dr hab inż. Rafał Szydłowski nr upr. w specjalności konstrukcyjnej MAP/0083/POOK/08	
Branża sanitarna	Projektant	mgr inż. Bartosz Dzwonek nr upr. w specjalności instalacyjnej MAP/0306/PBS/15	
Branża sanitarna	Sprawdzający	mgr inż. Daniel Jurek nr upr. w specjalności instalacyjnej MAP/IS/0016/12	
Branża elektryczna	Projektant	mgr inż. Paweł Piękoś nr upr. w specjalności instalacyjnej PDK/0096/POOE/09	mgr inż. Paweł Piękoś uprawnienia budowlane nr ewid. PDK/0136/POOE/05, PDK/0096/POOE/09 do projektowania i kierowania robotami bud. w spec. instalacyjnej bez ograniczeń w zakresie sieci, inst. urządzeń elektr. i energ.
Branża elektryczna	Sprawdzający	mgr inż. Wojciech Nowak nr upr. w specjalności instalacyjnej PDK/0145/POOE/11	mgr inż. Wojciech Nowak Uprawniony do projektowania bez ograniczeń w specjalności instalacyjnej w zakresie spec. instalacji i urządzeń elektrycznych i elektroenergetycznych PDK/0145/POOE/11
Branża drogowa	Projektant	mgr inż. Marcin Bera nr upr. w specjalności drogowej MAP/BD/0206/10	
Branża drogowa	Sprawdzający	mgr inż. Mirosław Dojka nr upr. w specjalności drogowej MAP/BD/0399/17	

EGZEMPLARZ 2

LISTOPAD 2022 r., DATA KOREKTY CZERWIEC 2023

Projekt zatwierdzony w decyzji o pozwoleniu na budowę z dnia 30-06-2023 r. znak: AB.6740.6.1323.2022.H

z up. STAROSTY mgr inż. Anna Cebula Główny specjalista ds. budownictwa

Spis treści

I. CZĘŚĆ OPISOWA - PROJEKT ZAGOSPODAROWANIA TERENU 5
1. PRZEDMIOT I ZAKRES OPRACOWANIA 5
2. PODSTAWOWE DANE DOTYCZĄCE INWESTYCJI 5
3. PODSTAWA OPRACOWANIA 5
4. ISTNIEJĄCE ZAGOSPODAROWANIE TERENU 5
5. PROJEKTOWANE ZAGOSPODAROWANIE TERENU 6
5.1. LOKALIZACJA I STRUKTURA WŁASNOŚCIOWA 6
5.2. URZĄDZENIA BUDOWLANE ZWIĄZANE Z OBIEKTAMI BUDOWLANYMI 6
5.3. SPOSÓB ODPROWADZANIA LUB OCZYSZCZANIA ŚCIEKÓW 7
5.4. UKŁAD KOMUNIKACYJNY I ELEMENTY ZAGOSPODAROWANIA 7
5.5. DOSTĘP DO DROGI PUBLICZNEJ 8
5.6. PARAMETRY TECHNICZNE SIECI I URZĄDZEŃ UZBROJENIA TERENU 8
5.7. UKSZTAŁTOWANIE TERENU I UKŁAD ZIELENI 11
5.8. BILANS TERENU 11
6. RODZAJE OGRANICZEŃ LUB ZAKAZÓW W ZABUDOWIE I ZAGOSPODAROWANIU TERENU WYNIKAJĄCE Z AKTÓW PRAWA MIEJSCOWEGO LUB DECYZJI O WAR UNKACH ZABUDOWY 12
7. OCHRONA KONSERWATORSKA 14
8. WPŁYW EKSPLOATACJI GÓRNICZEJ NA DZIAŁKĘ LUB TEREN ZAMIERZENIA BUDOWLANEGO 14
9. INFORMACJE I DANE O CHARAKTERZE I CECHACH ISTNIEJĘACYCH I PRZEWIDYWANYCH ZAGROŻEŃ DLA ŚRODOWISKA ORAZ HIGIENY I ZDROWIA UŻYTKOWNIKÓW PROJEKTOWANYCH OBIEKTÓW BUDOWLANYCH I ICH OTOCZENIA 14
10. WARUNKI OCHRONY PRZECIWPOŻAROWEJ 14
1.1. Charakterystyka obiektu - warunki ochrony przeciwpożarowej 14
1.2. Informacje o powierzchni wewnętrznej, wysokości i liczbie kondygnacji 15
1.3. Charakterystyka zagrożenia pożarowego, w tym informacje o parametrach pożarowych materiałów niebezpiecznych pożarowo oraz zagrożeniach wynikających z procesów technologicznych, a także w zależności od potrzeb – charakterystykę pożarów przyjętych do celów projektowych 15
1.4. Informacje o klasyfikacji pożarowej z uwagi na przeznaczenie i sposób użytkowania 16
1.5. Informacje o kategorii zagrożenia ludzi oraz przewidywanej liczbie osób na każdej kondygnacji, a także w pomieszczeniach, których drzwi ewakuacyjne powinny otwierać się na zewnątrz pomieszczeń 16
1.6. Informacje o podziale na strefy pożarowe 16

1.7. Maksymalną gęstość obciążenia ogniowego poszczególnych stref pożarowych PM wraz z warunkami przyjętymi do jej określenia 17

1.8. Informacje o klasie odporności pożarowej oraz odporności ogniowej i stopniu rozprzestrzeniania ognia przez elementy budowlane 18

1.9. Informacje o występowaniu materiałów wybuchowych oraz zagrożenia wybuchem, w tym pomieszczeń zagrożonych wybuchem 19

1.10. Informacje o warunkach i strategii ewakuacji ludzi lub ich uratowania w inny sposób, uwzględniające liczbę i stan sprawności osób przebywających w obiekcie 20

1.11. Informacje o doborze urządzeń przeciwpożarowych oraz innych instalacji i urządzeń służących bezpieczeństwu pożarowemu wraz z określeniem zakresu i celu ich stosowania 20

1.12. Informacje o przygotowaniu obiektu budowlanego do prowadzenia działań ratowniczych, w tym informacje o punktach poboru wody do celów przeciwpożarowych, nasadach służących do zasilania urządzeń gaśniczych i innych rozwiązaniach przewidzianych do tych działań oraz dźwigach dla ekip ratowniczych i prowadzących do nich dojściach 22

1.13. Informacje o usytuowaniu z uwagi na bezpieczeństwo pożarowe, w tym informacje o parametrach wpływających na odległości dopuszczalne 23

1.14. Ww. wymogi techniczno-budowlane i przeciwpożarowe wskazano głównie na podstawie: 23

11. WPŁYW OBIEKTU NA ŚRODOWISKO 23

12. OBSZAR ODDZIAŁYWANIA I WPROWADZAJĄCE W ZWIĄZKU Z NIM OGRANICZENIA W ZABUDOWIE TERENU 24

13. SPOSÓB ZAGOSPODAROWANIA MAS ZIEMNYCH 25

14. UWAGI KOŃCOWE 25

15. ZAŁĄCZNIKI 26

II. CZĘŚĆ RYSUNKOWA - PROJEKT ZAGOSPODAROWANIA TERENU 26

OŚWIADCZENIE 27

OŚWIADCZENIE 28

UPRAWNIENIA 29

ZAŚWIADCZENIE Z IZBY 42

I. CZĘŚĆ OPISOWA - PROJEKT ZAGOSPODAROWANIA TERENU

1. PRZEDMIOT I ZAKRES OPRACOWANIA

Tematem niniejszego opracowania jest projekt budowlany pn.:

„Budowa budynku mieszkalnego wielorodzinnego wraz z instalacjami wod.-kan., gazową, c.o., c.w.u., elektryczną, teletechniką, fotowoltaiką wraz z odcinkami zewnętrznymi instalacji wewnętrznych kanalizacji sanitarnej, elektryki z oświetleniem terenu, kanalizacji deszczowej ze zbiornikiem retencyjnym oraz z zagospodarowaniem terenu: drogami wewnętrznymi, chodnikami, miejscami postojowymi dla samochodów osobowych, murami oporowymi i wiatami śmietnikowymi oraz przebudową sieci elektroenergetycznej średniego napięcia na działkach nr 316/2, 309/22, 321/2, 309/32, 321/1 w miejscowości Wieliczka przy ulicy Jasnej""

2. PODSTAWOWE DANE DOTYCZĄCE INWESTYCJI

Inwestor:

SIM MAŁOPOLSKA Sp. z o.o., ul. Rynek 16, 32-800 Brzesko

Lokalizacja inwestycji:

Wieliczka, dz. nr 316/2, 309/22, 321/2, 309/32, 321/1

Obręb 0001Wieliczka, jedn. ewid. 121905_4

Jednostka projektowa

PSJ PROJECT Sylwia Korbecka, ul. Krakowska 2/5, 33-100 Tarnów

3. PODSTAWA OPRACOWANIA

- Zlecenie Inwestora Umowa
- Mapa sytuacyjno - wysokościowa do celów projektowych
- Uchwała nr XLVI/763/2010 Rady Miejskiej w Wieliczce
- Przepisy prawne i rozporządzenia:
  - Ustawa z dn. 7 lipca 1994 r. Prawo budowlane (tj. Dz. U. z 2021 r. poz. 2351 z późn. zm.)
  - Rozporządzenie Ministra Rozwoju z dnia 11 września 2020 r. w sprawie szczegółowego zakresu i formy projektu budowlanego (Dz.U. z 2020 r. poz. 1609 z późn. zm.)
  - Rozporządzenie Ministra Infrastruktury z dnia 12 kwietnia 2002 r., w sprawie warunków technicznych jakim powinny odpowiadać budynki i ich usytuowanie (Dz.U. 2019 poz. 1065 z późn. zm)

4. ISTNIEJĄCE ZAGOSPODAROWANIE TERENU

Obecnie działka jest niezabudowana, porośnięta niską zielenią nieurządzoną.

Przez działkę Inwestora przebiega:

- istniejąca sieć elektroenergetyczna średniego napięcia napowietrzna
- istniejąca sieć wodociągowa (woD330)

- istniejąca instalacja zewnętrzna kanalizacji sanitarnej wraz ze zbiornikiem na nieczystości ciekłe
- istniejąca sieć gazowa (gs25)

W pobliżu działek przebiega:
- istniejąca sieć wodociągowa (woD110)
- istniejąca sieć kanalizacji deszczowej (kd200)
- istniejąca sieć kanalizacji sanitarnej
- istniejąca sieć gazowa (g50)

Obszar objęty przedmiotową inwestycją posiada pośredni dostęp do drogi gminnej publicznej dz. nr 1776/1 (ul. Jasna) poprzez drogę wewnętrzną 1777 poprzez projektowane zjazdy – wg odrębnego opracowania oraz poprzez wewnętrzną drogę gminna dz. nr 321/5 i 321/4.

Na sąsiedniej działce znajduje się budynek mieszkalny wielorodzinny, murowany, 3-kondygnacyjny. Odległość projektowanego budynku od zabudowy istniejącej na działce sąsiedniej jest zgodna z §271-271 Warunków Technicznych- najmniejsza odległość miedzy budynkami wynosi 12,50m.

5. PROJEKTOWANE ZAGOSPODAROWANIE TERENU

5.1. LOKALIZACJA I STRUKTURA WŁASNOŚCIOWA

Teren objęty opracowaniem zlokalizowany jest w miejscowości Wieliczka, na dz. nr 316/2, 309/22, 321/2; obręb 0001 Wieliczka, jedn. ewid. 121905_4, przy ulicy Jasnej.

Obecnie teren inwestycji jest niezabudowany. Działka jest porośnięta zielenią niską oraz wysoką, nieurządzoną.

Niniejszy teren inwestycji:
- jest własnością Inwestora,
- w chwili obecnej jest niezabudowany,
- posiada dostęp do drogi publicznej gminnej dz. nr 1776/1 (ul. Jasna) poprzez drogę wewnętrzną dz. nr 1777
- jest ogólnodostępny, porośnięty zielenią niską oraz wysoką nieurządzoną,
- jest ogrodzony częściowo ogrodzony,
- klasa gruntów w terenie inwestycji: RII, RIIIa, ŁIII, ŁIV, B.

5.2. URZĄDZENIA BUDOWLANE ZWIĄZANE Z OBIEKTAMI BUDOWLANYMI

Wraz z budynkiem mieszkalnym wielorodzinnym projektuje się:
- przyłącz elektryczny – wg odrębnego opracowania;
- przyłącz gazowy – wg odrębnego opracowania;
- przyłącz wodociągowy – wg odrębnego opracowania;
- przyłącz kanalizacji sanitarnej – wg odrębnego opracowania;

- zewnętrzną instalację kanalizacji sanitarnej - wg projektu branżowego;
- zewnętrzne odcinki instalacji kanalizacji deszczowej do dwóch projektowanych zbiorników retencyjnych o pojemności V=210 m³ każdy - wg projektu branżowego
- zewnętrzne odcinki instalacji elektrycznej - wg projektu branżowego

Część graficzna pokazuje planowane przyłącza oraz sieci nie objęte wnioskiem, których realizacja nastąpi według odrębnego opracowania tj.:, przyłącza wodociągowe do projektowanej sieci wodociągowej., przyłącza kanalizacji sanitarnej.
Na załączniku graficznym widnieją również projektowane odcinki instalacji kanalizacji deszczowej do projektowanego zbiornika retencyjnego, zewnętrzne odcinki prądu z oświetleniem.
Projektuje się miejsce składowania odpadów od strony południowej na terenie utwardzonym w formie zadaszonych wiat śmietnikowych- zgodnie z częścią rysunkową.

5.3. SPOSÓB ODPROWADZANIA LUB OCZYSZCZANIA ŚCIEKÓW

Ścieki sanitarne odprowadzane będą do sieci kanalizacji sanitarnej.

5.4. UKŁAD KOMUNIKACYJNY I ELEMENTY ZAGOSPODAROWANIA

Projektuje się tereny utwardzone jako dojścia do budynku, dojazdy do projektowanych miejsc postojowych oraz dojazd do garażu podziemnego. Miejsca postojowe projektuje się z płyt betonowych typu eko-ażur, których producent zapewnia utrzymanie powierzchni biologicznie czynnej na poziomie 50%. Miejsca postojowe o wymiarach 2,5x5,0m oraz 3,6x5,0m. Dojścia do klatek schodowych znajdują się od strony południowej. Wejścia do parteru budynku projektuje się jako bezprogowe, różnica miedzy terenem przylegającym do budynków a poziomem parteru wynosi 0,02m.
Projektuje się wiaty śmietnikowe o wymiarach 3,0x4,0m oraz 3,0x8,0m oznaczone na projekcie zagospodarowania terenu. Wywóz śmieci zgodnie z indywidualną umową zawartą pomiędzy Zakładem Komunalnym a Inwestorem.
Projektuje się dojścia (chodniki) do budynku oraz opaskę wokół budynku jako utwardzenie z kostki brukowej.
Projektuje się drogę manewrową jako drogę przeciwpożarową umożliwiającą przejazd pojazdów o nacisku osi na nawierzchnię jezdni co najmniej 100kN oraz promieniach zewnętrznych krawędzi jezdni min. 11 m oraz szerokości 4,5 m. Droga ppoż od południa jest również droga dojazdową do miejsc postojowych.
Projektuje się drogi manewrowe z kostki brukowej, szarej, układanej bezfugowo.
Miejsca parkingowe projektuje się z płyt eko-ażurowych - 50% powierzchnia biologicznie czynna.

5.5. DOSTĘP DO DROGI PUBLICZNEJ

Obszar objęty przedmiotową inwestycją posiada pośredni dostęp do drogi publicznej gminnej, tj do ulicy Jasnej (dz. nr 1776.1) poprzez drogę wewnętrzną, tj. dz. nr 1777 poprzez projektowane zjazdy - wg odrębnego opracowania oraz poprzez wewnętrzną drogę gminna dz. nr 321/5 i 321/4.

5.6. PARAMETRY TECHNICZNE SIECI I URZĄDZEŃ UZBROJENIA TERENU

Instalacje sanitarne wewnętrzne i zewnętrzne

Dla potrzeb projektowanej inwestycji przewiduje się wykonanie następujących zewnętrznych instalacji:

- zewnętrznej instalacji kanalizacji sanitarnej,
- zewnętrznej instalacji kanalizacji deszczowej

Dla potrzeb projektowanej inwestycji przewiduje się wykonanie następujących wewnętrznych instalacji:

- Instalacja kanalizacji sanitarnej - wg projektu technicznego branży sanitarnej
- Instalacja wodociągowa - wg projektu technicznego branży sanitarnej
- Instalacja ppoż. - wg projektu technicznego branży sanitarnej
- Instalacja centralnego ogrzewania - wg projektu technicznego branży sanitarnej
- Instalacja gazowa - wg projektu technicznego branży sanitarnej
- instalacja wentylacji mechanicznej - wg projektu technicznego branży sanitarnej

Instalacja kanalizacji sanitarnej

Odprowadzenie ścieków z przedmiotowego budynku odbywać się będzie do istniejącej sieci kanalizacji sanitarnej poprzez projektowany odcinek zewnętrznej instalacji kanalizacji sanitarnej dn200x5,9mm PVC-U SDR34 SN8 do projektowanej według odrębnego opracowania przepompowni,
a następnie poprzez projektowane według odrębnego opracowania przyłącze kanalizacji sanitarnej ciśnieniowej dn63x3,8mm PE100-RC SDR17.

Ilość ścieków sanitarnych przyjęta została w oparciu o bilans zapotrzebowania wody.

Budynek zostanie wyposażony w projektowane piony kanalizacyjne, wyprowadzone ponad dach budynku i zakończone wywiewką wentylacyjną.

Instalację wewnętrzną kanalizacji sanitarnej zaprojektowano z rur PVC-U lite klasy S, o pogrubionej ściance (pomarańczowe).

Instalacja wodociągowa

Doprowadzenie wody do budynku nastąpi poprzez projektowane według odrębnego opracowania przyłącze wodociągowe na podstawie umowy na dostawę wody.

Przyłącze zostanie zakończone zestawem wodomierzowym umieszczonym w budynku, w pom. technicznym, według odrębnego opracowania.

Woda musi być nienagannej jakości chemicznej i mikrobiologicznej, co stwierdza się badaniami dokonywanymi, co najmniej raz w roku. Woda doprowadzona do budynku z istniejącej sieci wodociągowej musi spełniać: *Rozporządzenie Ministra Zdrowia z dnia 7 grudnia 2017 r. w sprawie jakości wody przeznaczonej do spożycia przez ludzi.*

Woda ciepła dostarczana będzie poprzez projektowany kocioł gazowy kondensacyjny z zamkniętą komorą spalania zasilający zasobniki c.w.u.. Zasobniki umieszczone zostaną w pomieszczeniu technicznym.

Przygotowanie ciepłej wody użytkowej w okresie letnim wspomagane będzie poprzez projektowane pompy ciepła typu powietrze-woda.

Obliczenie zapotrzebowania na wodę zimną dla budynku

Dane wyjściowe i obliczenia

(według Rozporządzenia Ministra Infrastruktury z dnia 14.01.2002r. /Dz. U. Nr 8/)

- Ilość osób: 240 Mk
- Norma zużycia wody na osobę 120 $dm^3/Mk/d$
- Średnie dobowe zapotrzebowanie wody $Q_{dśr}$ = 240 ×120 = 28800 dm^3/d
- Maksymalne dobowe zapotrzebowanie wody Q_{dmax}= 28800 ×1,2 = 34560 dm^3/d
- Maksymalne godzinowe zapotrzebowanie wody Q_{hmax}= 2,88 m^3/h

Instalacja ppoż

Do wewnętrznego gaszenia pożaru przewiduje się instalację nawodnioną, włączoną w instalacje bytowo-gospodarczą. Na instalacji bytowej należy zamontować zawór priorytetu działania NZ.

Instalacja składa się z hydrantów wewnętrznych DN33mm, sieci przewodów zasilających hydranty oraz niezbędnej armatury odcinającej, pomiarowej zabezpieczającej, zgodnie z rysunkami instalacji wodociągowych załączonymi do opracowania..

Instalacja kanalizacji deszczowej

Zaprojektowano kanalizację deszczową z rur PEHD odprowadzającą wody deszczowe z projektowanego dachu oraz z terenów utwardzonych ~~i terenów zielonych~~.

Na kanalizacji deszczowej przewidziano dwa zbiorniki retencyjne o średnicy Ø3000mm, długości L=30,0m i pojemności V=210m^3 każdy.

Przewidziano retencję kanałową oraz zbiornikową.

Stan zbiorników musi być monitorowany. W przypadku, gdy wypełnienie zbiornika będzie sięgać 80% należy zamówić wyspecjalizowaną firmę do jego opróżnienia.

Na instalacji kanalizacji deszczowej odprowadzającej wody opadowe z terenów utwardzonych zaprojektowano przed zbiornikiem separator substancji ropopochodnych z osadnikiem.

Instalacja centralnego ogrzewania

Projektowany budynek znajduje się w III strefie klimatycznej w związku z czym zgodnie z normą PN-EN 12831 przyjęto projektowaną temperaturę zewnętrzną -20.0°C.

Dla zapewnienia odpowiedniej temperatury w projektowanym budynku przewidziano kocioł gazowy kondensacyjny. Kocioł zostanie zlokalizowany w kotłowni kontenerowej.

Ogrzewanie pomieszczeń wspólnych wspomagane będzie przez projektowane pompy ciepła typu powietrze-woda.

Instalacja gazowa

Gaz zostanie doprowadzony za pomocą przyłącza gazowego do szafki gazowej zlokalizowanej na ścianie kotłowni kontenerowej (wg. odrębnego opracowania). Szafka gazowa wyposażona będzie w kurek główny, gazomierz oraz reduktor ciśnienia. Na instalacji gazowej w osobnej szafce gazowej zostanie zamontowany dodatkowy zawór odcinający GAZEX.

Instalacja wentylacji mechanicznej

W budynku zaprojektowano wentylację mechaniczną wywiewną. Przewidziano zbiorczy kanał wyciągowy dla pomieszczeń łazienek oraz osobno dla pomieszczeń kuchni. Wentylatory obsługujące dany typ pomieszczeń umieszczone zostaną na dachu budynku. Powietrze świeże dostarczane będzie za pomocą nawiewników okiennych.

Zasilanie energetyczne i przebudowa sieci średniego napięcia

Zasilanie budynku odbywa się z 2 zestawów złączowo pomiarowych wykonanych przez TAURON Dystrybucja SA wg odrębnego opracowania.

Przyłącz elektryczny nie jest objęty wnioskiem i jego realizacja nastąpi wg odrębnego opracowania.

Zasilanie każdej z dwóch klatek schodowych odbywać się oddzielnie poprzez wyłącznik główny prądu umieszczony przy zestawie załączonym.

Projektuje się oświetlenie zewnętrzne poprzez zabudowę 14 szt opraw posadowionych na słupach o wysokości h=4m zabudowanych na prefabrykowanym fundamencie.

Kable ziemne instalacji elektrycznej typu YAKY 4x16mm2 układane są na głębokości 80 cm w ziemi. Na całej długości kabel prowadzić w rurze ochronnej fi 50. Długości poszczególnych kabli podano w części rysunkowej - PZT-1.

Z racji kolizji projektowanej inwestycji z linią średniego napięcia projektuje się jej przebudowę. Linia średniego napięcia 15 KV kolidująca z projektowaną infrastrukturą (miejsca parkingowe, oświetlenie zewnętrzne, zachowanie wymaganej odległości od budynku) jest przebudowana w trzech istniejących liniach napowietrznych SN-15kV relacji:

- ŁKRP275 ÷ kŁKRP448
- kŁKRP448_S13 (ciąg główny)
- ŁKRP448 ÷ KRP32737

wyprowadzonych z GPZ Dobczyce p. nr 17 kolidujących na odcinku od słupa nr KRP481304 do słupa nr KRP481283 z budową budynku mieszkalnego wielorodzinnego na działkach 316/2, 309/22, 321/2 przy ulicy Jasnej w Wieliczce.

Zakres rzeczowy niniejszego opracowania obejmuje demontaż istniejącej linii napowietrznej SN-15kV relacji :

- ŁKRP275 ÷ kŁKRP448
- kŁKRP448_S13 (ciąg główny)
- ŁKRP448 ÷ KRP32737

których trasa koliduje z projektowanym zagospodarowaniem terenu pod projektowaną inwestycję na odcinkach :

- od słupa nr KRP481304 do słupa nr KRP481283 dł L=195,5m i budowę po nowej trasie linii kablowej ziemnej SN-15kV z kablema3xNA2XS(F)2Y 1x120/25mm^2 dł. L=223/251m (trasa kabla /dł. linii kablowej)
- od słupa nr KRP481300 do stacji transf. STKRP32737 dł L=14m i budowę po nowej trasie linii kablowej ziemnej SN-15kV z kablema3xNA2XS(F)2Y 1x120/25mm^2 dł. L=37/69m (trasa kabla /dł. linii kablowej).

Dodatkowo w ramach przebudowy w/w linii napowietrznych SN-15kV

przebudowana zostanie również istniejąca stacja transf. STN-20/250 nr STKRP32737 na STNK-20/250 ze względu na zmianę zasilania po stronie SN z napowietrznego na kablowe.
Zgodnie z ustaleniami z Inwestorem równolegle z projektowanym kablem elektroenergetycznym SN-15kV ułożona zostanie kanalizacja kablowa rura ochronna (kanalizacja wtórna) RHDPE40/3,7 pod kabel światłowodowy.
Trasa przebudowy została uzgodniona z Tauron Dystrybucja S.A.

Parametry techniczne sieci elektroenergetycznej:

- napięcie znamionowe sieci napowietrzno - kablowej SN Un= 15kV
- proj. słupy linii napowietrznej na żerdziach strunobetonowych wirowanych E, oraz drewnianych
- proj. kable SN-15kV 3xNA2XS(F)2Y 1x120/25mm2
- strefa klimatyczna nizinna SI
- strefa wiatrowa WI

Zakres prac ujęty w niniejszym opracowaniu został uzgodniony w Starostwie Powiatowym w Wieliczce na Naradzie Koordynacyjnej protokołem:

- GOD.6630.2.496.2023 z dnia 12.06.2023

Instalacja fotowoltaiczna

W ramach inwestycji projektuje się instalację fotowoltaiczną zlokalizowaną na dachu budynku (moc znamionowa 15,2kW oraz 4,6kW) oraz instalację na gruncie zlokalizowaną od północnej strony działki zgodnie z częścią rysunkową projektu zagospodarowania terenu (moc znamionowa 14,4kW). Łączna moc znamionowa instalacji fotowoltaicznej wynosi 34,2kW co nie przekracza wartości 50kW.

5.7. UKSZTAŁTOWANIE TERENU I UKŁAD ZIELENI

Teren objęty opracowaniem jest terenem znacząco zróżnicowanym wysokościowo. Różnica poziomów w obrębie zakresu opracowania waha się w granicach kilku metrów. Działka objęta opracowaniem zagospodarowana jest zielenią nieurządzoną niską. Budynek zlokalizowano w południowo-zachodniej części działki.

5.8. BILANS TERENU

Powierzchnia terenu inwestycyjnego:	**9765,00**	**m²**	**100,00 %**
Powierzchnia zabudowy (z tarasem nad garażem)	**1260,01**	**m²**	**12,90 %**
Powierzchnia utwardzona – 100 %	**1728,41**	**m²**	**-**
Powierzchnia utwardzona – 50 %	**1018*0,5=509**	**m²**	**-**
Powierzchnia utwardzona łącznie	**2237,41**	**m²**	**22,91 %**
Powierzchnia biologicznie czynna w tym zieleń urządzona– 100 %	**5758,58**	**m²**	**-**
Powierzchnia biologicznie czynna (miejsca parkingowe) – 50 %	**1018*0,5=509**	**m²**	**-**

Powierzchnia biologicznie czynna łącznie	**6267,58**	m²	**64,19 %**
Powierzchnia ~~inwestycji~~ inwestycji w terenie MWO:	**5888,91**	m²	
Powierzchnia ~~utwardzeń~~ zainwestowanie w terenie MWO: **-powierzchnia miejsc parkingowych** **- powierzchnia dojść** **- powierzchnia dojazdów** **- powierzchnia murów oporowych** **- powierzchnia utwardzeń po wiaty śmietnikowe i opaskę wokół budynku** **- powierzchnia zabudowy budynku (z tarasem nad garażem)**	**3478,42** **818,00** **417,54** **765,62** **11,00** **206,25** **1260,01**	m²	
Wysokość budynku:	**17,96** 82	m	-
Długość budynku:	**61,83**	m	-
Szerokość budynku:	**43,44**	m	-

6. RODZAJE OGRANICZEŃ LUB ZAKAZÓW W ZABUDOWIE I ZAGOSPODAROWANIU TERENU WYNIKAJĄCE Z AKTÓW PRAWA MIEJSCOWEGO LUB DECYZJI O WAR UNKACH ZABUDOWY

- **Rodzaje ograniczeń lub zakazów w zabudowie i zagospodarowaniu terenu wynikające z aktów prawa miejscowego w terenach oznaczonych na rysunku miejscowego planu symbolem MWO oraz 34.MW**

MWO Ustala się następujące warunki zagospodarowania terenu:

1.) lokalizacja obiektów, o których mowa w ust. 2, jest dopuszczona wyłącznie pod warunkiem wykonania dokumentacji geologiczno-inżynierskiej- *WARUNEK SPEŁNIONY, dokumentacja zatwierdzona decyzją Starosty Wielickiego znak: OŚR.6541.20.2019 z dnia 09.07.2019r. Dokumentacja geologiczno-inżynierska potwierdza, że projektowana inwestycja nie naruszy równowagi gruntu i nie spowoduje uaktywnienia się osuwiska oraz że dokumentacja ta określi zalecenia dotyczące zabezpieczeń dla projektowanych budynków.*

3.) wskaźnik dopuszczalnej powierzchni zainwestowania nie może przekroczyć 60%- *powierzchnia zainwestowania wynosi* 59,06% *terenu inwestycji, WARUNEK SPEŁNIONY*

Pow. zainwestowania/pow. terenu inwestycji w ternie MWO

3478,42/5888,91= 0,5906

*0,5906*100%=59,06%*

zrealizowanie możliwe 51%

4.) wskaźnik powierzchni terenu biologicznie czynnego nie może być niższy niż 40%- *powierzchnia terenu biologicznie czynnego wynosi 51,09%, WARUNEK SPEŁNIONY*

Pow. terenu biologicznie czynnego/pow. terenu inwestycji w ternie MWO

2410,49 /5888,91= 0,4093

*0,4093*100%=40,93%*

zrealizowanie możliwe 41%

Projektowana zabudowa znajduje się na terenie **osuwiska nieaktywnego** - tereny nienadające się pod lokalizację budownictwa, z możliwością dopuszczenia budownictwa mieszkaniowego i usługowego, pod warunkiem wykonania dokumentacji geologiczno-inżynierskiej potwierdzającej, że projektowana inwestycja nie naruszy zaburzenia równowagi gruntu i nie spowoduje uaktywnienia się osuwiska oraz że dokumentacja ta określi zalecenia dotyczące zabezpieczeń dla projektowanych budynków; dla tych obszarów (lit. a/,b/, c/)obowiązują ustalenia, o których mowa w §25, §26, §27, §28, §30 §32, §33, §34, §36, §37, §38, §39 oraz §42- *wykonano dokumentację geologiczno- inżynierską dla inwestycji wykonana przez firmę AVAGEO. W dokumentacji zawarta została analiza stateczności zbocza, która wykazała, że obciążenie terenu projektowanym budynkiem nie naruszy równowagi gruntu i nie spowoduje uaktywnienia się osuwiska. Wszystkie jej wyniki wyszły pozytywnie. Warunek został spełniony.*

W ramach poszczególnych przeznaczeń ustala się minimalną ilość miejsc postojowych:
- dla terenów MW minimum 1 miejsca/1 lokal mieszkalny

Ilość projektowanych miejsc parkingowych w obrębie granic działki wynosi: 88 miejsca parkingowe, w tym 18 miejsc w garażu podziemnym, 70 miejsc parkingowych na terenie inwestycji z czego ~~6~~ 1 miejsc~~o~~e parkingow~~ych~~ym przeznaczonych dla osób niepełnosprawnych, co jest zgodne z MPZP.

34MW Ustala się następujące warunki zagospodarowania terenu:

1.) łączna powierzchnia zabudowy z zakresu przeznaczenia dopuszczalnego nie może przekroczyć 40% wyznaczonego wskaźnika dopuszczalnej powierzchni zainwestowania - *na terenie 34MW nie lokalizuje się zabudowy kubaturowej*

2) wskaźnik dopuszczalnej powierzchni zainwestowania nie może przekroczyć 60%- *powierzchnia zainwestowania wynosi* 11,68% *terenu inwestycji, WARUNEK SPEŁNIONY*

Pow. zainwestowania/pow. terenu inwestycji w ternie 34MW

453,00 /3876,09= 0,1168

*0, 1168*100%=11,68%*

4) wskaźnik powierzchni terenu biologicznie czynnego nie może być niższy niż 40%- *powierzchnia terenu biologicznie czynnego wynosi 88,31%, WARUNEK SPEŁNIONY*

Pow. terenu biologicznie czynnego/pow. terenu inwestycji w ternie 34MW

3423,09/3876,09= 0,8831

*0,8831 *100%=88,31%*

zaokrąglenie najbliższe 88%

7. OCHRONA KONSERWATORSKA

Projektowana inwestycja nie znajduje się w strefie ochrony konserwatorskiej oraz nie leży w terenie wpisanym do rejestru zabytków ani do gminnej ewidencji zabytków.

8. WPŁYW EKSPLOATACJI GÓRNICZEJ NA DZIAŁKĘ LUB TEREN ZAMIERZENIA BUDOWLANEGO

Działki o nr 316/2, 309/22, 321/2 w miejscowości Wieliczka przy ul. Jasnej znajdują się w strefie możliwych wpływów po działalności górniczej Kopali Soli Wieliczka. Teren projektowanej inwestycji może podlegać osiadaniu powierzchni o około 10-12mm na rok przez kolejne lata. Przy projektowaniu i realizacji inwestycji uwzględniono zabezpieczenia na I kat. Przydatność terenu do zabudowy z uwagi na wpływy poeksploatacyjne od wyrobisk górniczych.

9. INFORMACJE I DANE O CHARAKTERZE I CECHACH ISTNIEJĘACYCH I PRZEWIDYWANYCH ZAGROŻEŃ DLA ŚRODOWISKA ORAZ HIGIENY I ZDROWIA UŻYTKOWNIKÓW PROJEKTOWANYCH OBIEKTÓW BUDOWLANYCH I ICH OTOCZENIA

Na terenie inwestycji nie występują zagrożenia dla środowiska oraz higieny i zdrowia użytkowników projektowanych obiektów budowlanych.
Projektowana inwestycja zachowuje wymogi: bezpieczeństwa konstrukcji, bezpieczeństwa pożarowego, warunki higieniczne i zdrowotne, ochrony środowiska, przyrody i krajobrazu.
Projektowana inwestycja: uwzględnia zasady energooszczędności przy usytuowaniu i formie budynku i jego ochronie cieplnej; zachowuje architekturę oraz układ kompozycyjny do krajobrazu przyrodniczo-krajobrazowego; nie zmienia systemu wodnego i naturalnego spływu wód opadowych; nie zagradza dostępu do rzeki i rowu. Projektowana inwestycja nie powoduje: ograniczenia dostępu do drogi publicznej z sąsiednich działek, pozbawienia możliwości korzystania z wody, kanalizacji, energii elektrycznej i cieplnej, gazu oraz środków łączności, pozbawienia dopływu światła dziennego do pomieszczeń przeznaczonych na stały pobyt ludzi, uciążliwości wywołanych przez hałas, wibracje, zakłócenia elektryczne, promieniowanie, zanieczyszczenia powietrza, wody i gleb.
Planowana inwestycja znajduje się poza obszarami Natura 2000.

10. WARUNKI OCHRONY PRZECIWPOŻAROWEJ

1.1. Charakterystyka obiektu - warunki ochrony przeciwpożarowej

Warunki ochrony przeciwpożarowej dla projektu architektoniczno-budowalnego rozpatrywanego obiektu, określono zgodnie z postanowieniami rozporządzenia Ministra Spraw Wewnętrznych i Administracji z dnia 17 września 2021 r. *w sprawie uzgadniania projektu zagospodarowania działki lub terenu, projektu architektoniczno-budowlanego, projektu technicznego oraz projektu urządzenia przeciwpożarowego pod względem zgodności z wymaganiami ochrony przeciwpożarowej* (Dz. U. z 2021 r., poz. 1722).

Podstawę uzgodnienia stanowią niezbędne do stwierdzenia zgodności projektu z wymaganiami ochrony przeciwpożarowej dane dotyczące warunków ochrony

przeciwpożarowej obiektu budowlanego, zależne od jego przeznaczenia, sposobu użytkowania, prowadzonego procesu technologicznego, sposobu magazynowania lub składowania, warunków technicznych oraz występujących w nim zagrożeń pożarowych, obejmujące:

1.2. Informacje o powierzchni wewnętrznej, wysokości i liczbie kondygnacji

Budynek mieszkalny wielorodzinny będący przedmiotem opracowania, posiadać będzie:

Część nadziemną projektuje się w formie 4 segmentów o 5 kondygnacjach nadziemnych. Kondygnacje nadziemne przeznaczone będą na mieszkania, komórki lokatorskie oraz komunikacje wewnętrzna obiektu. Jedna kondygnacja podziemna, przeznaczona na wózkownie, pomieszczenie gospodarcze, niezbędne dla funkcjonowania całego obiektu pomieszczenia techniczne oraz garaż podziemny.

Budynek, ze względu na dominujące przeznaczenie mieszkalne części nadziemnej, klasyfikuje się do kategorii zagrożenia ludzi ZL IV. Ze względu na liczbę kondygnacji nadziemnych nie przekraczającą 9 włącznie oraz wysokości 25 m, cały budynek zaliczymy do obiektów średniowysokich (SW).

Po zrealizowaniu zamierzenia projektowego, budynek posiadać będzie następujące parametry techniczne:

Powierzchnia zabudowy budynku mieszkalnego wielorodzinnego: 1260,01 m^2

Powierzchnia użytkowa: 5435,98 m^2

Ilość kondygnacji: 5 kondygnacji nadziemnych oraz 1 kondygnacja podziemna z garażem na 18 miejsc postojowych dla samochodów osobowych.

Powierzchnia budynku według opisu niniejszego projektu.

Max. wysokość budynku od poziomu terenu do warstwy osłaniającej izolację cieplną stropu: 17,62 m. Budynek średniowysoki („SW")

1.3. Charakterystyka zagrożenia pożarowego, w tym informacje o parametrach pożarowych materiałów niebezpiecznych pożarowo oraz zagrożeniach wynikających z procesów technologicznych, a także w zależności od potrzeb - charakterystykę pożarów przyjętych do celów projektowych

W budynku nie przewiduje się składowania materiałów niebezpiecznych pożarowo w rozumieniu przepisów przeciwpożarowych tj. rozporządzenia Ministra Spraw Wewnętrznych i Administracji z dnia 7 czerwca 2010 r., *w sprawie ochrony przeciwpożarowej budynków, innych obiektów budowlanych i terenów* (Dz.U. Nr 109, poz. 719 z późn. zm.).

W budynku nie przewiduje się żadnych procesów technologicznych, wobec tego nie określa się także zagrożeń z nich wynikających.

1.4. Informacje o klasyfikacji pożarowej z uwagi na przeznaczenie i sposób użytkowania

Zgodnie z wymaganiami określonymi w dziale VI Bezpieczeństwo pożarowe rozporządzenia Ministra Infrastruktury z dnia 12 kwietnia 2002 r., budynek oraz poszczególne jego części ze względu na przeznaczenie i sposób użytkowania, klasyfikuje się do:

- nadziemne kondygnacje 0-4, w całości zalicza się do mieszkalnych (ZLIV)
- kondygnacja podziemna jako garaż i wszystkie pomieszczenia techniczne na kondygnacji klasyfikowane będą do części produkcyjno-magazynowych (PM) i funkcjonalnie będą w pełni powiązane z projektowanym przeznaczeniem budynku.

1.5. Informacje o kategorii zagrożenia ludzi oraz przewidywanej liczbie osób na każdej kondygnacji, a także w pomieszczeniach, których drzwi ewakuacyjne powinny otwierać się na zewnątrz pomieszczeń

Zgodnie z wymaganiami określonymi w Dziale VI Bezpieczeństwo pożarowe rozporządzenia Ministra Infrastruktury z dnia 12 kwietnia 2002 r. *w sprawie warunków technicznych, jakim powinny odpowiadać budynki i ich usytuowania* (Dz. U. z 2019 r. poz. 1065 z późn. zm.), budynki średniowysokie, jako całość, klasyfikuje się do kategorii zagrożenia ludzi ZL IV. Na poszczególnych kondygnacjach nadziemnych projektuje się następującą liczbę mieszkań:

- kondygnacja 0-4 po 16 lokali mieszkalnych, średnio 48 mieszkańców na kondygnacji

Uwzględniając przedstawione powyżej informacje, w całym budynku, projektuje się 80 lokali mieszkalnych dla średnio 240 osób.

1.6. Informacje o podziale na strefy pożarowe

Zgodnie z wymaganiami określonymi w warunkach techniczno-budowlanych, w budynku średniowysokim (SW), dopuszczalna wielkość strefy pożarowej klasyfikowanej do kategorii zagrożenia ludzi ZL IV nie powinny przekraczać 5000 m² (łączna powierzchnia kondygnacji nadziemnych to 4519,86m²).

Z kolei dopuszczalna wielkość strefy pożarowej w piwnicy klasyfikowanej do części produkcyjno-magazynowych (PM) o gęstości obciążenia ogniowego do 1000 MJ/m² nie powinny przekraczać 4000 m² z uwagi na to, iż znajduje się ona w podziemnej części budynku (powierzchnia kondygnacji podziemnej to 1091,58m²).

Ze względu na dopuszczalne wielkości stref pożarowych i ustaloną klasę odporności pożarowej budynku, odrębne strefy pożarowe stanowić będą:

- cała kondygnacja podziemna -1 względem nadziemnej części budynku ze względu na spełnienie wprost wymagań zawartych w § 226 ust. 2 „warunków techniczno-budowlanych",
- kondygnacje nadziemne budynku ze względu na spełnienie wprost wymagań zawartych w § 226 ust. 2 „warunków techniczno-budowlanych".

Granice stref pożarowych pomiędzy kondygnacją -1 i częścią nadziemną, stanowić będą stropy o klasie odporności ogniowej REI 120 wsparte na konstrukcji o klasie odporności ogniowej R 120. Ściany stanowiące obudowę klatki schodowej posiadać będą klasę odporności ogniowej REI 120.

W pełni odrębne strefy pożarowe na poziomach -1 budynku, stanowić będą także pomieszczenia elektryczne oraz inne pomieszczenia techniczne, w których projektowane będą urządzenia przeciwpożarowe. Pomieszczenia te wydzielone zostaną ścianami i stropami o klasie odporności ogniowej REI 120 oraz zamknięte drzwiami o klasie odporności ogniowej EI 60 z samozamykaczem.

Wszystkie przepusty instalacyjne w ścianach i stropach na granicy stref pożarowych, zostaną zabezpieczone z użyciem certyfikowanych rozwiązań do klasy odporności ogniowej (EI) każdej przegrody, a przepusty instalacji wentylacyjnych, do klasy odporności ogniowej (EIS) przegrody. Dopuszcza się także rozwiązania, polegające na obudowie szachtów instalacyjnych na całej długości stref pożarowych poza strefą którą obsługują, elementami o klasie odporności ogniowej REI 120. Szczegółowe rozwiązania wybrane zostaną przez projektanta instalacji i zawarte zostaną w dokumentacji branżowej. Dokumentacja zostanie uzgodniona z rzeczoznawcą ds. zabezpieczeń przeciwpożarowych.

Obudowa szachtów instalacyjnych na kondygnacjach nadziemnych, posiadać będzie klasę odporności ogniowej wymaganą dla stropów stref pożarowych które obsługują.

Uwzględniając zapisy zawarte w § 234 ust. 3 „warunków techniczno-budowlanych", w budynku występować będą pomieszczenia „zamknięte", które stanowić będą:

- klatka schodowa,
- przedsionki przeciwpożarowe.

Pomieszczeniami tego typu będą także wszystkie pomieszczenia i części budynku wydzielone jako odrębne strefy pożarowe. Wszystkie przepusty instalacyjne o średnicy większej niż 0,04 metra przez ściany i stropy pomieszczeń „zamkniętych", także zabezpieczone zostaną do klasy EI przegrody, natomiast wszystkie przejścia instalacji wentylacji do klasy odporności ogniowej EIS przegrody.

1.7. Maksymalną gęstość obciążenia ogniowego poszczególnych stref pożarowych PM wraz z warunkami przyjętymi do jej określenia

W projektowanym budynku w pomieszczeniach kondygnacji nadziemnych, klasyfikowanych do kategorii zagrożenia ludzi ZL IV - nie oblicza się gęstości obciążenia ogniowego.

Na kondygnacji podziemnej, gdzie lokalizuje się pomieszczenia techniczne i garaż podziemny, gęstość obciążenia ogniowego szacuje się także na do 1000 MJ/m². Wszystkie te pomieszczenia funkcjonalnie będą w pełni powiązane z projektowanym przeznaczeniem budynku.

1.8. Informacje o klasie odporności pożarowej oraz odporności ogniowej i stopniu rozprzestrzeniania ognia przez elementy budowlane

Przy określeniu wymaganej klasy odporności pożarowej nadziemnych części budynku, uwzględniono zakwalifikowanie ich do obiektów średniowysokich (SW) oraz do kategorii zagrożenia ludzi ZL IV. Natomiast przy wyznaczaniu klasy odporności ogniowej podziemnych części budynku, uwzględniono zapisy zawarte w §212 ust. ust 7[1] „warunków techniczno-budowlanych" oraz to, iż także stanowić będzie w pełni odrębną strefę pożarową.

Kondygnacja -1 pomieszczeń technicznych i garażu podziemnego, wykonana zostanie w klasie odporności pożarowej „C". Poszczególne elementy budowlane, zapewniać będą klasę odporności ogniowej:

- główna konstrukcja nośna - odporność ogniowa, co najmniej R 120 z materiałów niepalnych, ze względu na zapewnienie nośności dla stropów stanowiących granicę stref pożarowych,
- stropy - odporność ogniowa, co najmniej REI 120 z materiałów niepalnych, ze względu na granicę stref pożarowych,
- ściany zewnętrzne - odporność ogniowa, co najmniej EI 30[1] z materiałów nierozprzestrzeniających ognia (NRO), działanie ognia od wewnątrz i od zewnątrz ściany,
- ściany wewnętrzne - odporność ogniowa, co najmniej EI 15 z materiałów nierozprzestrzeniających ognia (NRO),

Niezależnie od wymagań wskazanych powyżej:

- w przypadku gdy ściany wewnętrzne lub zewnętrzne stanowić będą główną konstrukcję nośną budynku, będą spełniać także kryterium nośności ogniowej R 120,
- obudowa klatki schodowej oraz szybów dźwigów osobowych posiadać będzie klasę odporności ogniowej co najmniej REI 120.

Zgodnie z wymaganiami zawartymi w §212 ust. 2 „warunków techniczno-budowlanych" nadziemna część budynku, zaprojektowana będzie w klasie odporności pożarowej „C". Poszczególne elementy budowlane, zapewniać będą klasę odporności ogniowej:

- główna konstrukcja nośna - odporność ogniowa, co najmniej R 60 z materiałów nierozprzestrzeniających ognia (NRO),
- konstrukcja dachu - odporność ogniowa, co najmniej R 15 z materiałów nierozprzestrzeniających ognia (NRO),
- stropy - odporność ogniowa, co najmniej REI 60 z materiałów nierozprzestrzeniających ognia (NRO),

[1] §212 ust. 7 - rozporządzenie Ministra Infrastruktury z dnia 12 kwietnia 2002 r., *w sprawie warunków technicznych, jakim powinny odpowiadać budynki i ich usytuowanie* (Dz.U. z 2019 r., poz. 1065 z późn. zm.) – „Klasa odporności pożarowej części budynku nie powinna być niższa od klasy odporności pożarowej części budynku położonej nad nią, przy czym dla części podziemnej nie powinna być ona niższa niż "C".

- ściany zewnętrzne - odporność ogniowa, co najmniej EI 30 z materiałów nierozprzestrzeniających ognia (NRO), działanie ognia od wewnątrz i od zewnątrz ściany,
- ściany wewnętrzne - odporność ogniowa, co najmniej EI 15 z materiałów nierozprzestrzeniających ognia (NRO),
- przekrycie dachu - odporność ogniowa, co najmniej RE 15 z materiałów nierozprzestrzeniających ognia (NRO).

Niezależnie od wymagań wskazanych powyżej:

- w przypadku gdy ściany wewnętrzne lub zewnętrzne stanowić będą główną konstrukcję nośną budynku, będą spełniać także kryterium nośności ogniowej R 60,
- obudowa klatki schodowej posiadać będzie klasę odporności ogniowej co najmniej REI 60,
- obudowa poziomych dróg ewakuacyjnych posiadać będzie klasę odporności ogniowej co najmniej EI 15,
- klasa odporności ogniowej przegród wewnętrznych oddzielających mieszkania od dróg komunikacji ogólnej oraz od innych mieszkań, wynosić będzie co najmniej EI 30,
- pasy międzykondygnacyjne posiadać będą wysokość co najmniej 0,80 metra lub wykonane zostaną w sposób uwzględniający zapisy zawarte w § 223 ust. 2[2] i ust. 3[3]. Wysięg wynosić będzie co najmniej 0,5 metra lub suma pionowego wymiaru i wysięgu elementów pasów wynosić będzie co najmniej 0,80 metra. Wszystkie elementy pasów miedzykondygnacyjnych posiadać będą odporność ogniową co najmniej EI 30, również w obrębie połączenia ze ścianami zewnętrznymi, a ocieplenie wykonane zostanie w sposób nierozprzestrzeniający ognia (NRO),

Na drogach komunikacji ogólnej nie będą stosowane materiały i wyroby łatwo zapalne. Ocieplenie elementów stanowiących oddzielenia przeciwpożarowe wykonane zostanie wyłącznie z materiałów niepalnych. Wszystkie ściany stanowiące granice stref pożarowych oraz pasy przeciwpożarowe na granicach stref, wykonane zostaną wyłącznie z materiałów niepalnych.

1.9. Informacje o występowaniu materiałów wybuchowych oraz zagrożenia wybuchem, w tym pomieszczeń zagrożonych wybuchem

W projektowanym budynku nie występują pomieszczenia i przestrzenie zagrożone wybuchem.

---

[2] §223 ust. 2 - rozporządzenie Ministra Infrastruktury z dnia 12 kwietnia 2002 r., *w sprawie warunków technicznych, jakim powinny odpowiadać budynki i ich usytuowanie* (tekst jednolity Dz.U. 2019, poz. 1065) - „Za równorzędne rozwiązania uznaje się oddzielenia poziome w formie daszków, gzymsów i balkonów o wysięgu co najmniej 0,5 m lub też inne oddzielenia poziome i pionowe o sumie wysięgu i wymiaru pionowego co najmniej 0,8 m."

[3] §223 ust. 3 - rozporządzenie Ministra Infrastruktury z dnia 12 kwietnia 2002 r., *w sprawie warunków technicznych, jakim powinny odpowiadać budynki i ich usytuowanie* (tekst jednolity Dz.U. 2019, poz. 1065) - „Elementy poziome, wymienione w ust. 2, powinny spełniać wymagania szczelności ogniowej i izolacyjności ogniowej, również wobrębie połączenia ze ścianami zewnętrznymi, przez okres odpowiadający czasowiklasyfikacyjnemu wymaganemu w stosunku do ścian zewnętrznych budynku i byćnierozprzestrzeniające ognia."

1.10. Informacje o warunkach i strategii ewakuacji ludzi lub ich uratowania w inny sposób, uwzględniające liczbę i stan sprawności osób przebywających w obiekcie

Dopuszczalna długość przejścia ewakuacyjnego nie powinna przekraczać 40 m. W żadnym z pomieszczeń części nadziemnej parametr ten nie zostanie przekroczony, przy czym długość przejść ewakuacyjnych, nawet w największych mieszkaniach, będzie znacznie mniejsza od określonej w przepisach.

Dopuszczalna długość dojść ewakuacyjnych w nadziemnej części budynku powinna wynosić przy jednym kierunku ewakuacji 60 metrów, w tym nie więcej niż 20 metrów na poziomej drodze ewakuacyjnej.

W nadziemnej części budynku, komunikacja pionowa realizowana będzie przez 5 klatek schodowych wewnętrznych.

Każda klatka schodowa oddzielona zostanie od pomieszczeń dostępnych z przestrzeni klatki schodowej, drzwiami przeciwpożarowymi o klasie odporności ogniowej EI 30S z samozamykaczami o szerokości w świetle wynoszącej co najmniej 0,90 metra, otwierającymi się zgodnie z kierunkiem ewakuacji. Obudowa klatek schodowych posiadać będzie klasę odporności ogniowej co najmniej REI 60. Ponadto klatki zostaną wyposażone w samoczynne urządzenia do usuwania dymu w postaci klap dymowych w stropie z automatycznym napływem powietrza uzupełniającego do oddymiania, zaprojektowane w oparciu o zasady wiedzy technicznej oraz wykonane na podstawie projektu uzgodnionego z rzeczoznawcą ds. zabezpieczeń przeciwpożarowych. Wymiary biegów klatek schodowych wynosić będą co najmniej 1,20 metra, natomiast spoczników co najmniej 1,50 metra, a liczba stopni w jednym biegu nie przekroczy 10. Szyby dźwigów osobowych także wyposażone zostaną w samoczynne urządzenia do usuwania dymu. Na poziomie parteru z klatek schodowych zapewniono wyjścia ewakuacyjne prowadzące przez wiatrołapy bezpośrednio na zewnątrz budynku. Drzwi w tych wiatrołapach zaprojektowano jako dwuskrzydłowe o szerokości w świetle wynoszącej co najmniej 1,20 metra, z nieblokowanym skrzydłem o szerokości w świetle wynoszącym 0,90 metra, otwierające się zgodnie z kierunkiem ewakuacji.

Dojście ewakuacyjne z mieszkań do wydzielonej klatki schodowej nie przekroczy wymaganych 20m na poziomej drodze ewakuacyjnej.

Do wszystkich mieszkań zaprojektowano drzwi o szerokości 0,90 metra w świetle otwierające się do wewnątrz mieszkań, a do poszczególnych pomieszczeń w mieszkaniach i 0,80 metra w świetle.

Warunki ewakuacji w budynku spełniać będą wszystkie wymagania przepisów

1.11. Informacje o doborze urządzeń przeciwpożarowych oraz innych instalacji i urządzeń służących bezpieczeństwu pożarowemu wraz z określeniem zakresu i celu ich stosowania

Nie ma obowiązku stosowania w nadziemnej części budynku: stałych urządzeń gaśniczych tryskaczowych, systemu sygnalizacji pożarowej, dźwiękowego systemu

ostrzegawczego, dźwigów dla potrzeb ekip ratowniczych, instalacji wodociągowej przeciwpożarowej z hydrantami 25, z zaworami hydrantowymi 52, zbiorników z wodą do celów przeciwpożarowych lub nasad 75 na pionach z zaworami hydrantowymi 52 i bezpośredniego zasilania tych pionów z sieci o wydajności co najmniej 10 dm^3/s czy też urządzeń zabezpieczających przed zadymieniem poziomych dróg ewakuacyjnych.

Występuje jednak konieczność zastosowania: urządzeń oddymiających klatki schodowe lub zapobiegających ich zadymieniu ze względu na konieczność zapewnienia w obiekcie dopuszczalnej długości dojścia ewakuacyjnego a także awaryjnego oświetlenia ewakuacyjnego w klatce schodowej i w korytarzach, które oświetlone są wyłącznie światłem sztucznym jak i przeciwpożarowego wyłącznika prądu.

Stąd biorąc pod uwagę wszystkie wskazane powyżej informacje, budynek wyposażony zostanie w następujące urządzenia przeciwpożarowe:

Wewnętrzne klatki schodowe w budynku, wyposażone zostaną w samoczynne urządzenia oddymiające zaprojektowane w oparciu o wymagania zawarte w PN-B-02877-4. *Ochrona przeciwpożarowa budynków. Instalacje grawitacyjne do odprowadzania dymu i ciepła. Zasady projektowania* wraz ze zmianą z września 2006 PN-B-02877-4:2001/Az1, która dotyczy PN-B-02877-4:2001 *Ochrona przeciwpożarowa budynków. Instalacje grawitacyjne do odprowadzania dymu i ciepła. Zasady projektowania* lub Wytycznych CNBOP-PIB W-0003:2016 Systemy Oddymiania Klatek Schodowych, Wydanie 1 grudzień 2016 wraz z uzupełnieniem z 2019 roku. Między innymi, powierzchnia czynna oddymiania, wynosić będzie, co najmniej 5% powierzchni rzutu poziomego klatek schodowych. Zapewniony zostanie także samoczynny napływ powietrza uzupełniającego do oddymiania. Do oddymiania projektuje się klapy w dachu o powierzchni wynikającej z obliczeń, lecz nie mniejszej niż 1,0 m^2.

Rozwiązania szczegółowe zawarte zostaną w projekcie branżowym uzgodnionym z rzeczoznawcą ds. zabezpieczeń.

Wszystkie drogi i wyjścia ewakuacyjne zostaną oznakowane znakami ewakuacyjnymi zgodnymi z Polską Normą.
Szczegółowe rozwiązania zawarte zostaną w projekcie branżowym uzgodnionym z rzeczoznawcą ds. zabezpieczeń przeciwpożarowych.

Korytarze w piwnicy oświetlone wyłącznie światłem sztucznym, wyposażone zostaną w oświetlenie ewakuacyjne, które spełniać będzie wymagania określone w Polskich Normach: PN-EN 1838. *Zastosowanie oświetlenia Oświetlenie awaryjne* oraz PN-EN 50172:2005 *Systemy awaryjnego oświetlenia ewakuacyjnego*. Rozwiązania szczegółowe zawarte zostaną w projekcie uzgodnionym z rzeczoznawcą ds. zabezpieczeń przeciwpożarowych. Niezależnie od tego wszystkie drogi i wyjścia ewakuacyjne zostaną oznakowane znakami ewakuacyjnymi zgodnymi z Polską Normą.
Szczegółowe rozwiązania zawarte zostaną w projekcie branżowym uzgodnionym z rzeczoznawcą ds. zabezpieczeń przeciwpożarowych.

Budynek wyposażony zostanie w przeciwpożarowe wyłączniki prądu, odcinające dopływ energii elektrycznej do części nadziemnych. Wyłączniki zlokalizowane zostaną przy wejściach do budynku. Przeciwpożarowe wyłączniki prądu, oznakowane zostaną zgodne z wymaganiami Polskiej Normy, a zakres realizowanych przez nie wyłączeń jednoznacznie opisany. Szczegółowe rozwiązania w tym zakresie zawarte zostaną w dokumentacji projektowej branżowej, uzgodnionej z rzeczoznawcą ds. zabezpieczeń przeciwpożarowych.

Wszystkie urządzenia przeciwpożarowe w budynku zaprojektowane zostaną z uwzględnieniem obowiązujących przepisów oraz standardów wiedzy technicznej. Ponadto wykonane zostaną w oparciu o projekty uzgodnione z rzeczoznawcą ds. zabezpieczeń przeciwpożarowych.

W garażu podziemnym projektuje się dwa hydranty DN33, które swoim zasięgiem obejmują całość powierzchni kondygnacji podziemnej.

1.12. Informacje o przygotowaniu obiektu budowlanego do prowadzenia działań ratowniczych, w tym informacje o punktach poboru wody do celów przeciwpożarowych, nasadach służących do zasilania urządzeń gaśniczych i innych rozwiązaniach przewidzianych do tych działań oraz dźwigach dla ekip ratowniczych i prowadzących do nich dojściach

Zgodnie z wymaganiami określonymi w rozporządzeniu Ministra Spraw Wewnętrznych i Administracji z dnia 24 lipca 2009 r. w sprawie przeciwpożarowego zaopatrzenia w wodę oraz dróg pożarowych (Dz.U. Nr 124, poz. 1030), należy zapewnić niezbędną wydajność wodociągu wynoszącą 10 dm3/s z hydrantu usytuowanego w odległości do 75 metrów od budynku, co zostało spełnione.

Przeciwpożarowe zaopatrzenie w wodę za pomocą istniejących hydrantów. Wymagana ilość wody do celów przeciwpożarowych do zewnętrznego gaszenia pożaru powinna wynosić 20dm^3/s co najmniej z dwóch hydrantów o średnicy 80mm, co zapewniają dwa hydranty - istniejące w obszarze nie większym niż 70m od projektowanego budynku oraz drugi istniejący w obszarze nie większym niż 150 m od projektowanego budynku.

Do rozpatrywanego budynku, zgodnie z wymaganiami zawartymi w rozporządzeniu Ministra Spraw Wewnętrznych i Administracji z dnia 24 lipca 2009 r. *w sprawie przeciwpożarowego zaopatrzenia w wodę i dróg pożarowych* (Dz. U. Nr 124, poz. 1030), wymagany jest dojazd pożarowy.

Drogi pożarowe do budynku stanowią projektowane drogi wewnętrzne w obrębie działki Inwestora. Drogi prowadzone wzdłuż dłuższego boku budynku. Drogi pożarowe o utwardzonej nawierzchni umożliwiające dojazd o każdej porze roku pojazdów jednostek ochrony przeciwpożarowej do budynków będą posiadać szerokość ~~min. 4~~ 5 m. Drogi pożarowe zostaną usytuowane w odległości od 5 do 15 m od budynku i umożliwiać będą przejazd bez konieczności cofania.

Drogi pożarowe połączone będą z budynkiem utwardzonymi dojściami o długości nie większej niż 50 m i szerokości co najmniej 1,5 m, prowadzącymi do wejść umożliwiających odstęp do każdej strefy pożarowej.

Droga pożarowa umożliwiać będzie przejazd pojazdów o nacisku osi na nawierzchnię jezdni co najmniej 100 kN (kiloniutonów).

Najmniejszy promień zewnętrznego łuku drogi pożarowej nie będzie wynosił mniej niż 11 m, a jej nachylenie podłużne nie będzie przekraczać 5%.

Droga pożarowa zostanie oznakowana poziomymi i pionowymi znakami informacyjnymi i zakazu oraz znakami bezpieczeństwa według wzoru określonego w PN-N-01256/4:1997 *„Znaki bezpieczeństwa. Techniczne środki przeciwpożarowe"*.

1.13. Informacje o usytuowaniu z uwagi na bezpieczeństwo pożarowe, w tym informacje o parametrach wpływających na odległości dopuszczalne

Wszystkie ściany budynku, w których występują otwory okienne lub drzwiowe, zlokalizowane są w odległościach przekraczających 4 metry od granic działki budowlanej. Natomiast ściany, pozbawione otworów, usytuowano w odległości przekraczającej 3 metry od granicy działki.

Lokalizacja obiektu przedstawiona została na *„Planie zagospodarowania terenu"*. Podkreślić należy, że spełnia ona wymagania zawarte w „warunkach techniczno-budowlanych", zarówno względem granic działki jak i obiektów sąsiadujących.

1.14. Ww. wymogi techniczno-budowlane i przeciwpożarowe wskazano głównie na podstawie:

- Rozporządzenia Ministra Infrastruktury z dnia 12.04.2002r. w sprawie warunków technicznych jakim powinny odpowiadać budynki i ich usytuowanie (Dz.U. 2019poz. 1065)
- Rozporządzenie MSWiA z dnia 07.06.2010r., w sprawie ochrony przeciwpożarowej budynków (Dz.U. Nr 109 poz. 719),
- Rozporządzenie MSWiA z dnia 24.07.2009r., w sprawie przeciwpożarowego zaopatrzenia w wodę oraz dróg pożarowych (Dz.U. Nr 124 poz. 1030).

11. WPŁYW OBIEKTU NA ŚRODOWISKO

Projektowanej zabudowy nie zalicza się do inwestycji mogących pogorszyć stan środowiska. Ścieki sanitarne odprowadzane będą do istniejącej sieci kanalizacji sanitarnej. Ścieki technologiczne nie występują. Odpady stałe gromadzone są w pojemnikach na odpadki zlokalizowanych w projektowanej zadaszonej wiacie śmietnikowej (zlokalizowanej na działce) i wywożone zgodnie z przepisami odrębnymi wg zasad przyjętych za terenie gminy. Dzięki zastosowanym rozwiązaniom projektowym: przestrzennym, funkcjonalnym i technicznym inwestycja nie będzie wywierała ujemnego wpływu na zdrowie ludzi, inne obiekty budowlane oraz na lokalne środowisko, tj. wody powierzchniowe i podziemne, powietrze, hałas,

powierzchnie ziemi, świat roślinny i zwierzęcy oraz klimat. Nie planuje się wycinki drzew oraz krzewów.

CHARAKTERYSTYKA EKOLOGICZNA

Projektuje się budynek mieszkalny wielorodzinny o znikomym szkodliwym oddziaływaniu na środowisko. Ogrzewanie budynku zgodnie z technologią kotłowni.

Wody opadowe odprowadzone będą poprzez zewnętrzne odcinki kanalizacji deszczowej do zbiornika retencyjnego zlokalizowanego na terenie inwestycji. .

Składowanie odpadków stałych do szczelnych zbiorników na utwardzonym terenie działki wg Projektu zagospodarowania terenu, wywóz zgodnie z umową z miejscowym Zakładem Usług Komunalnych.

Obiekt spełnia warunki ochrony atmosfery.

12. OBSZAR ODDZIAŁYWANIA I WPROWADZAJĄCE W ZWIĄZKU Z NIM OGRANICZENIA W ZABUDOWIE TERENU

Przedmiotowa inwestycja lokalizuje się w całości na działce budowlanej na zasadach ogólnych (min. 3m, gdy zwrócony jest w stronę granicy ścianą bez okien i drzwi, 4 m, gdy od strony granicy jest ściana z oknami lub drzwiami, bez warunków w przypadku gdy działką sąsiadującą jest działka drogowa) - Rozporządzenie Ministra Infrastruktury w sprawie warunków technicznych, jakim powinny odpowiadać budynki i ich usytuowanie z dnia 12 kwietnia 2002 r. (Dz.U. z 2019r., poz. 1065 z późn. zm.) **§ 12.**

Projektowana budowa nie powoduje zacieniania oraz przysłaniania budynków istniejących na sąsiednich działkach ponieważ wysokość budynku w stosunku do jego odległość od działki jest wystarczająca oraz dlatego że projektowany budynek lokalizuje się bliżej północy niż budynki sąsiadujące. Lokalizacja budynku na działce jak i parametry działki nie powodują zacieniania budynków na działkach sąsiednich, zapewniając odpowiednie oświetlenie budynków sąsiadujących. - Rozporządzenie Ministra Infrastruktury w sprawie warunków technicznych, jakim powinny odpowiadać budynki i ich usytuowanie z dnia 12 kwietnia 2002 r. (Dz.U. z 2019r., poz. 1065 z późn. zm.) **§ 13 oraz § 57.**

Odległość przedmiotowej zabudowy od drogi nie stoi w sprzeczności z art. 43 Ustawy z dnia 21 marca 1985 r. o drogach publicznych. Inwestycja natomiast nie powoduje objęcia sąsiednich działek obszarem oddziaływania, przez który (Rozporządzenie ministra rozwoju z dnia 11 września 2020 r. w sprawie szczegółowego zakresu i formy projektu budowlanego (Dz.U. 2020 poz. 1609 z późn. zm.)) w rozumieniu art. 3 pkt. 20 Ustawy o Prawie Budowlanym) należy rozumieć teren wyznaczony w otoczeniu obiektu budowlanego na podstawie przepisów odrębnych, wprowadzających związane z tym obiektem ograniczenia w zagospodarowaniu tego terenu.

Na terenie objętym przedmiotową inwestycją nie występują inne obiekty budowlane – działka jest niezabudowana.

Z racji projektowanego muru oporowego od strony wschodniej wciąga się działkę nr 315 w obszar oddziaływania.

Projektowana inwestycja, pomimo wykraczającego poza swój zakres obszaru inwestycji obszaru oddziaływania, nie wprowadza ograniczeń w zabudowie na sąsiednich działkach. Budynek znajduje się w normowych odległościach od granicy działki. Projektowane miejsce rekreacyjne oddalone jest o 6m od granicy działki, co umożliwia zabudowę na sąsiedniej działce budynku normowo 4m od granicy działki (aby spełnić odległość 10m miejsca rekreacji od okien pomieszczeń przeznaczonych na stały pobyt ludzi).

13. SPOSÓB ZAGOSPODAROWANIA MAS ZIEMNYCH

Masy ziemne powstałe w wyniku wykopów fundamentowych zostaną zagospodarowane w obrębie działki Inwestora, a ich ewentualny nadmiar zostanie wywieziony na teren składowania odpadów obojętnych.

14. UWAGI KOŃCOWE

Projekt budowlany należy rozpatrywać łącznie z pozostałymi projektami branżowymi. Wszystkie prace budowlane należy prowadzić zgodnie z obowiązującymi przepisami i normami technicznymi, pod nadzorem osób uprawnionych z zachowaniem przepisów bhp i p.poż.

Obiekt budowlany należy budować i utrzymywać zgodnie z warunkami technicznymi, jakim powinny odpowiadać obiekty budowlane i ich usytuowanie oraz warunkami technicznymi użytkowania obiektów budowlanych.

O zamierzonym terminie rozpoczęcia robót budowlanych Inwestor jest obowiązany zawiadomić właściwy organ oraz projektanta sprawującego nadzór autorski.

Do użytkowania obiektu budowlanego można przystąpić po zawiadomieniu właściwego organu o zakończeniu budowy i uzyskaniu decyzji.

Wszystkie materiały budowlane, instalacyjne wykończeniowe powinny posiadać aprobaty, kryteria techniczne pod kątem dopuszczenia ich do stosowania pod wzg. zdrowotnym zgodnie z ustawą z dnia 25.06.2015r. o zmianie ustawy o wyrobach budowlanych, ustawy Prawo budowlane oraz ustawy o zmianie ustawy o wyrobach budowlanych oraz ustawy o systemie oceny zgodności.

Wszystkie roboty budowlane winny być prowadzone zgodnie z przepisami techniczno - budowlanymi, obowiązującymi Polskimi Normami oraz zasadami wiedzy technicznej i przepisami BHP i pod nadzorem osoby do tego uprawnionej, przy użyciu wyrobów budowlanych dopuszczonych do obrotu i powszechnego stosowania w budownictwie.

Przed przystąpieniem do robót ziemnych należy zapoznać się z przebiegiem uzbrojenia terenu.

W miejscach kolizji z istniejącym uzbrojeniem terenu roboty ziemne nie mogą być prowadzone przy użyciu sprzętu ciężkiego.

Autorzy zastrzegają sobie prawo do wszelkich rozwiązań architektonicznych zastosowanych w projekcie. Ewentualne zmiany mogą być dokonywane tylko po uzgodnieniu z autorami projektu.

Wszystkie problemy i wątpliwości należy konsultować z Projektantem.

W trakcie przygotowania i realizacji inwestycji zapewnione będzie oszczędne korzystanie z terenu.

W trakcie prac budowlanych Inwestor realizujący przedsięwzięcie jest zobowiązany uwzględnić ochronę środowiska na obszarze prowadzonych prac, a w szczególności ochronę gleby, zieleni, naturalnego ukształtowania terenu i stosunków wodnych.
Przy prowadzeniu prac budowlanych dopuszcza się wykorzystywanie i przekształcanie elementów przyrodniczych wyłącznie w takim zakresie, w jakim jest to konieczne.
W razie jakichkolwiek wątpliwości należy skontaktować się z projektantem.

15. ZAŁĄCZNIKI

- Oświadczenie projektantów
- Uprawnienia projektantów wraz z aktualnymi zaświadczeniami z izby

II. CZĘŚĆ RYSUNKOWA - PROJEKT ZAGOSPODAROWANIA TERENU

PZT-1 Projekt zagospodarowania terenu
PZT-2A SCHEMAT ZBIORNIKA NA PETROLÓWKĘ

Listopad, 2022 rok

OŚWIADCZENIE

Zgodnie z art. 34 ust. 3d pkt 3 Ustawy z dnia 7 lipca 1994r. Prawo budowlane (t.j. Dz. U. z 2021 r. poz. 2351 z późn. zm.) oświadczamy, że projekt zagospodarowania terenu:

"Budowa budynku mieszkalnego wielorodzinnego wraz z instalacjami wod.-kan., gazową, c.o., c.w.u., elektryczną, teletechniką, fotowoltaiką wraz z odcinkami zewnętrznymi instalacji wewnętrznych kanalizacji sanitarnej, elektryki z oświetleniem terenu, kanalizacji deszczowej ze zbiornikiem retencyjnym oraz z zagospodarowaniem terenu: drogami wewnętrznymi, chodnikami, miejscami postojowymi dla samochodów osobowych, murami oporowymi i wiatami śmietnikowymi oraz przebudową sieci elektroenergetycznej średniego napięcia na działkach nr 316/2, 309/22, 321/2, 309/32, 321/1 w miejscowości Wieliczka przy ulicy Jasnej"

sporządzony w listopadzie 2022 roku, został wykonany zgodnie z obowiązującymi przepisami w tym techniczno-budowlanymi, oraz zasadami wiedzy technicznej.

Branża architektoniczna	Projektant	mgr inż. arch. Jacek Gmerek nr upr. w specjalności architektonicznej AU-F 2/9/81	JACEK GMEREK ARCHITEKT Nr upr. AU-F /2/9/81 Upoważniony do sporządzania projektów architektonicznych wszystkich obiektów budowlanych
Branża architektoniczna	Sprawdzający	dr inż. arch. Witold Prętki nr upr. w specjalności architektonicznej 299/90/UW	
Branża konstrukcyjna	Projektant	mgr inż. Sylwia Korbecka nr upr. w specjalności konstrukcyjnej PDK/0028/PWOK/17	mgr inż. SYLWIA KORBECKA upr. budowlane do projektowania i kierowania robotami budowlanymi w specjalności konstrukcyjno-budowlanej bez ograniczeń nr upr. PDK/0028/PWOK/17 tel. 509-694-785
Branża konstrukcyjna	Sprawdzający	dr hab inż. Rafał Szydłowski nr upr. w specjalności konstrukcyjnej MAP/0083/POOK/08	
Branża sanitarna	Projektant	mgr inż. Bartosz Dzwonek nr upr. w specjalności instalacyjnej MAP/0306/PBS/15	
Branża sanitarna	Sprawdzający	mgr inż. Daniel Jurek nr upr. w specjalności instalacyjnej MAP/IS/0016/12	
Branża elektryczna	Projektant	mgr inż. Paweł Piękoś nr upr. w specjalności instalacyjnej PDK/0096/POOE/09	mgr inż. Paweł Piękoś uprawnienia budowlane nr ewid. PDK/0136/OWOE/05; PDK/0096/POOE/09 do projektowania i kierowania robotami bud w spec. instalacyjnej bez ograniczeń w zakresie sieci, inst. urządzeń elektr i energ
Branża elektryczna	Sprawdzający	mgr inż. Wojciech Nowak nr upr. w specjalności instalacyjnej PDK/0145/POOE/11	mgr inż. Wojciech Nowak Uprawniony do projektowania bez ograniczeń w specjalności instalacyjnej w zakresie spec. instal. i urządzeń elektrycznych i elektroenergetycznych PDK/0145/POOE/11
Branża drogowa	Projektant	mgr inż. Marcin Bera nr upr. w specjalności drogowej MAP/BD/0206/10	
Branża drogowa	Sprawdzający	mgr inż. Mirosław Dojka nr upr. w specjalności drogowej MAP/BD/0399/17	

Czerwiec, 2023 rok

OŚWIADCZENIE

Zgodnie z art. 34 ust. 3d pkt 3 Ustawy z dnia 7 lipca 1994r. Prawo budowlane (t.j. Dz. U. z 2021 r. poz. 2351 z późn. zm.) oświadczamy, że projekt zagospodarowania terenu:

"Budowa budynku mieszkalnego wielorodzinnego wraz z instalacjami wod.-kan., gazową, c.o., c.w.u., elektryczną, teletechniką, fotowoltaiką wraz z odcinkami zewnętrznymi instalacji wewnętrznych kanalizacji sanitarnej, elektryki z oświetleniem terenu, kanalizacji deszczowej ze zbiornikiem retencyjnym oraz z zagospodarowaniem terenu: drogami wewnętrznymi, chodnikami, miejscami postojowymi dla samochodów osobowych, murami oporowymi i wiatami śmietnikowymi oraz przebudową sieci elektroenergetycznej średniego napięcia na działkach nr 316/2, 309/22, 321/2, 309/32, 321/1 w miejscowości Wieliczka przy ulicy Jasnej"

sporządzony w czerwcu 2023 roku, został wykonany zgodnie z obowiązującymi przepisami w tym techniczno-budowlanymi, oraz zasadami wiedzy technicznej.

Branża architektoniczna	Projektant	mgr inż. arch. Jacek Gmerek nr upr. w specjalności architektonicznej AU-F 2/9/81	JACEK GMEREK ARCHITEKT Nr upr. AU-F /2/9/81 Upoważniony do sporządzania projektów architektonicznych wszystkich obiektów budowlanych
Branża architektoniczna	Sprawdzający	dr inż. arch. Witold Prętki nr upr. w specjalności architektonicznej 299/90/UW	
Branża konstrukcyjna	Projektant	mgr inż. Sylwia Korbecka nr upr. w specjalności konstrukcyjnej PDK/0028/PWOK/17	mgr inż. SYLWIA KORBECKA upr. budowlane do projektowania i kierowania robotami budowlanymi w specjalności konstrukcyjno-budowlanej bez ograniczeń nr upr. PDK/0028/PWOK/17 tel. 509-694-785
Branża konstrukcyjna	Sprawdzający	dr hab inż. Rafał Szydłowski nr upr. w specjalności konstrukcyjnej MAP/0083/POOK/08	
Branża sanitarna	Projektant	mgr inż. Bartosz Dzwonek nr upr. w specjalności instalacyjnej MAP/0306/PBS/15	
Branża sanitarna	Sprawdzający	mgr inż. Daniel Jurek nr upr. w specjalności instalacyjnej MAP/IS/0016/12	
Branża elektryczna	Projektant	mgr inż. Paweł Piękoś nr upr. w specjalności instalacyjnej PDK/0096/POOE/09	mgr inż. Paweł Piękoś uprawnienia budowlane nr ewid. PDK/0136/OWOE/05, PDK/0096/POOE/09 do projektowania i kierowania robotami bud. w spec. instalacyjnej bez ograniczeń w zakresie sieci, inst. i urządzeń elektr. i energ.
Branża elektryczna	Sprawdzający	mgr inż. Wojciech Nowak nr upr. w specjalności instalacyjnej PDK/0145/POOE/11	mgr inż. Wojciech Nowak Uprawniony do projektowania bez ograniczeń w specjalności instalacyjnej w zakresie spec. instalacji i urządzeń elektrycznych i elektroenergetycznych PDK/0145/POOE/11
Branża drogowa	Projektant	mgr inż. Marcin Bera nr upr. w specjalności drogowej MAP/BD/0206/10	
Branża drogowa	Sprawdzający	mgr inż. Mirosław Dojka nr upr. w specjalności drogowej MAP/BD/0399/17	

UPRAWNIENIA

Wałbrzych, dnia 20.05.1987 r.

Wojewódzka Rada Budownictwa
Wojewódzki Przedsiębiorstwo Budownictwa
ul. Wyzwolenia 1
58-300 Wałbrzych

Nr AU-F 2/9/81

DECYZJA O STWIERDZENIU PRZYGOTOWANIA ZAWODOWEGO
do pełnienia samodzielnych funkcji technicznych w budownictwie

Na podstawie § ____/____ 1 § 13 ust. 1 pkt 1 lit. ____
rozporządzenia Ministra Gospodarki Terenowej i Ochrony Środowiska z dnia 29 lutego 1976 r.
w sprawie samodzielnych funkcji technicznych w budownictwie (Dz.U. Nr 8, poz. 46) stwierdza się, że

Obywatel (ka) Jacek Gmerek
(imię i nazwisko)

magister inżynier architekt
(tytuł naukowy – zawodowy)

urodzony (a) dnia 5 lipca 1952 r. w Wałbrzychu

posiada przygotowanie zawodowe uprawniające do wykonywania samodzielnej funkcji

projektanta
(nazwa funkcji)

w specjalności architektonicznej
(nazwa specjalności, ewentualnie ograniczenia)

w zakresie ____/____

(pieczątka zawodowa)
WZ-BU-A10
CWO SA-BU-A14 rem. 1989-10-16 WDA sem. 19-01 m.m pdm. Tg

Obywatel (ka) Jacek Gmerek
(imię i nazwisko)

1- sporządzania projektów w zakresie rozwiązań:
1- architektonicznych wszystkich obiektów budowlanych,
52, ust.1,-
2- konstrukcyjno-budowlanych w budownictwie osób fizycznych z wyłączeniem konstrukcji fundamentów głębokich i trudniejszych konstrukcji statycznie niewyznaczalnych,
54, ust.1,-

2- kierowania, nadzorowania i kontrolowania technicznego budowy i robót oraz badania technicznego obiektów budowlanych w budownictwie osób fizycznych w zakresie architektonicznym i konstrukcyjno-budowlanym z wyłączeniem konstrukcji fundamentów głębokich i trudniejszych konstrukcji statycznie niewyznaczalnych,
54, ust. 1 i 2.

./

Z-ca Wojewódzkiego Inspektora Nadzoru Budowlanego
mgr inż. Andrzej Wiśniewski
Geniusz Architekt Wojewódzka

ZA ZGODNOŚĆ Z ORYGINAŁEM

JACEK GMEREK
ARCHITEKT
Nr upr. AU-F /2/9/81
Upoważniony do sporządzania projektów architektonicznych wszystkich obiektów budowlanych

DUPLIKAT
Wrocław, dnia 18-09.1990 r.

URZĄD WOJEWÓDZKI WE WROCŁAWIU
WYDZIAŁ GOSPODARKI PRZESTRZENNEJ
pl. Powstańców Warszawy 1

Nr 299/90/UW

DECYZJA
O STWIERDZENIU PRZYGOTOWANIA ZAWODOWEGO
do pełnienia samodzielnych funkcji technicznych w budownictwie

Na podstawie § 4 ust.1 § 4. ust. 2, § 7 i § 13, ust. 1 pkt 1 rozporządzenia Ministra Gospodarki Terenowej i Ochrony Środowiska z dnia 20 lutego 1975 r. w sprawie samodzielnych funkcji technicznych w budownictwie /Dz.U.Nr 8, poz. 46 z późn. zm./ stwierdza się, że :

Obywatel Witold PRĘTKI
doktor inżynier architekt
urodzony dnia 24 marca 1953 r. w Raciborzu

posiada przygotowanie zawodowe uprawniające do wykonywania samodzielnej funkcji

projektanta
w specjalności architektonicznej

Obywatel Witold Prętki jest upoważniony do :
1. do sporządzania projektów w zakresie rozwiązań :
   a) architektonicznych wszelkich obiektów budowlanych,
   b) konstrukcyjno-budowlanych obiektów budowlanych w budownictwie osób fizycznych, z wyłączeniem konstrukcji fundamentów głębokich i trudniejszych konstrukcji statycznie niewyznaczalnych,
2. w budownictwie osób fizycznych – do kierowania, nadzorowania i kontrolowania budowy, kierowania i kontrolowania wytwarzania konstrukcyjnych elementów budowlanych oraz oceniania i badania stanu technicznego obiektów budowlanych – z wyłączeniem konstrukcji fundamentów głębokich i trudniejszych konstrukcji statycznie niewyznaczalnych.

Otrzymuje :
dr inż. arch. Witold Prętki
ul. Karmelkowa 12/2
Wrocław

Oryginał dokumentu uprawnień budowlanych podpisał z upoważnienia Wojewody Architekt Wojewódzki Dyrektor Wydziału mgr inż. arch Włodzimierz Szostek. Pieczęć okrągła z Godłem Państwa i napisem w otoku : Urząd Wojewódzki we Wrocławiu.

Duplikat uprawnień budowlanych wystawiono na podstawie dokumentów posiadanych w archiwum Dolnośląskiego Urzędu Wojewódzkiego we Wrocławiu.

Wrocław, dnia 03 kwietnia 2000 r.

URZĄD WOJEWÓDZKI WE WROCŁAWIU DOLNOŚLĄSKI

z up. WOJEWODY DOLNOŚLĄSKIEGO
inż. Danuta Kidybińska
Z-ca Dyrektora Wydziału Architektury, Budownictwa i Gospodarki Przestrzennej

ZGODNOŚĆ Z ORYGINAŁEM

JACEK GMEREK
ARCHITEKT
Nr upr. AU-F /2/9/81
Upoważniony do sporządzania projektów architektonicznych wszystkich obiektów budowlanych

MAŁOPOLSKA OKRĘGOWA IZBA INŻYNIERÓW BUDOWNICTWA

Kraków, dnia 26 czerwca 2015 r.

MAP OIIB/KK/0054-0379/15

DECYZJA

Na podstawie art. 24 ust. 1 pkt 2 ustawy z dnia 15 grudnia 2000 r. o samorządach zawodowych architektów oraz inżynierów budownictwa *(Dz. U. z 2014 r., poz. 1946)* i art. 12 ust. 2 i ust. 3, ust. 4c pkt 1, art. 14 ust.1 pkt 4 lit. b ustawy z dnia 7 lipca 1994 r. Prawo budowlane *(Dz. U. z 2013 r., poz. 1409 z późn. zm.)*, §10 i § 14 ust. 3 rozporządzenia Ministra Infrastruktury i Rozwoju z dnia 11 września 2014 r. w sprawie samodzielnych funkcji technicznych w budownictwie *(Dz. U. z 2014 r. poz. 1278)*, po ustaleniu, że zostały spełnione warunki w zakresie przygotowania zawodowego oraz po złożeniu egzaminu na uprawnienia budowlane z wynikiem pozytywnym

Pan **Bartosz Paweł Dzwonek**
magister inżynier
kierunek: Inżynieria Środowiska
ur. dnia 25.04.1985 r. w Jędrzejowie
otrzymuje

UPRAWNIENIA BUDOWLANE

numer ewidencyjny MAP/0306/PBS/15

do projektowania
w specjalności instalacyjnej w zakresie sieci, instalacji i urządzeń cieplnych, wentylacyjnych, gazowych, wodociągowych i kanalizacyjnych bez ograniczeń.

UZASADNIENIE

W związku z uwzględnieniem w całości żądania strony, na podstawie art. 107 § 4 K.p.a. odstępuje się od uzasadnienia decyzji. Zakres nadanych uprawnień budowlanych wskazano na odwrocie decyzji.

Pouczenie

Od niniejszej decyzji służy odwołanie do Krajowej Komisji Kwalifikacyjnej Polskiej Izby Inżynierów Budownictwa w Warszawie, za pośrednictwem Okręgowej Komisji Kwalifikacyjnej Małopolskiej Okręgowej Izby Inżynierów Budownictwa w Krakowie w terminie 14 dni od daty jej doręczenia.

Skład Orzekający
Okręgowej Komisji Kwalifikacyjnej:

1. Przewodniczący Okręgowej Komisji Kwalifikacyjnej
dr inż. Zygmunt Rawicki .....

2. Członek Składu Orzekającego
inż. Stanisław Chrobak .....

3. Członek Składu Orzekającego
mgr inż. Maria Duma .....

MAŁOPOLSKA OKRĘGOWA IZBA INŻYNIERÓW BUDOWNICTWA

Otrzymują:
1. Pan Bartosz Dzwonek
ul. Główna 26
33-100 Tarnów
2. Główny Inspektor Nadzoru Budowlanego
3. a/a

JACEK GMEREK
ARCHITEKT
Nr upr. AU-F /2/9/81
Upoważniony do sporządzania projektów architektonicznych wszystkich obiektów budowlanych

ZA ZGODNOŚĆ Z ORYGINAŁEM

Szczegółowy zakres uprawnień

do projektowania
w specjalności instalacyjnej w zakresie sieci, instalacji i urządzeń cieplnych, wentylacyjnych, gazowych, wodociągowych i kanalizacyjnych bez ograniczeń

I. Na mocy art. 12 ust. 1 pkt 1 i 5, art. 13 ust. 4 ustawy - Prawo budowlane (tekst jednolity: Dz. U. z 2013 r., poz. 1409 z późn. zm.), w zakresie objętym wyżej wymienioną specjalnością, niniejsze uprawnienia stanowią podstawę do:

1) *projektowania, sprawdzania projektów architektoniczno-budowlanych i sprawowania nadzoru autorskiego,*
2) *sprawowania kontroli technicznej utrzymania obiektów budowlanych.*

II. Na mocy § 14 ust. 3 Ministra Infrastruktury i Rozwoju z dnia 11 września 2014 r. w sprawie samodzielnych funkcji technicznych w budownictwie *(Dz. U. z 2014 r. poz. 1278)*, niniejsze uprawnienia uprawniają do:

projektowania obiektu budowlanego takiego jak: sieci, instalacje i urządzenia cieplne, wentylacyjne, gazowe, wodociągowe i kanalizacyjne.

Zgodnie z § 10 w/w rozporządzenia uprawnienia budowlane do projektowania w odpowiedniej specjalności uprawniają do sporządzania projektu zagospodarowania działki lub terenu, w zakresie danej specjalności.

Skład Orzekający
Okręgowej Komisji Kwalifikacyjnej:

1. Przewodniczący Okręgowej Komisji Kwalifikacyjnej dr inż. Zygmunt Rawicki .....
2. Członek Składu Orzekającego inż. Stanisław Chrobak .....
3. Członek Składu Orzekającego mgr inż. Maria Duma .....

ZA ZGODNOŚĆ Z ORYGINAŁEM

JACEK GMEREK
ARCHITEKT
Nr upr. AU-F /2/9/81
Upoważniony do sporządzania projektów architektonicznych wszystkich obiektów budowlanych

MAŁOPOLSKA OKRĘGOWA IZBA INŻYNIERÓW BUDOWNICTWA

Kraków, dnia 22 grudnia 2011 r.

MAP OIIB/KK/0054-0520/11

DECYZJA

Na podstawie art.24 ust. 1 pkt 2 ustawy z dnia 15 grudnia 2000 r. o samorządach zawodowych architektów, inżynierów budownictwa oraz urbanistów *(Dz. U. z 2001 r. Nr 5 poz. 42, z późn. zm.)*, art. 12 ust. 1 pkt 1 i 5, art. 12 ust. 3, art. 13 ust. 1 pkt 1 oraz art. 13 ust. 4 , art. 14 ust. 1 pkt 4 ustawy z dnia 7 lipca 1994 r. Prawo budowlane *(tekst jednolity: Dz. U. z 2010 r. Nr 243 poz. 1623 z późn. zm.)*, § 11 ust. 1 pkt 1, § 15 i § 23 ust. 1 rozporządzenia Ministra Transportu i Budownictwa z dnia 28 kwietnia 2006 r. w sprawie samodzielnych funkcji technicznych w budownictwie *(Dz. U. z 2006 r. Nr 83 poz. 578 z późn. zm.)* oraz art. 104 ustawy z dnia 14 czerwca 1960 r. Kodeks postępowania administracyjnego *(tekst jednolity: Dz. U. z 2000 r. Nr 98, poz. 1071 z późn. zm.)*.

Małopolska Okręgowa Komisja Kwalifikacyjna
stwierdza, że

Pan mgr inż. **Daniel Paweł Jurek**
urodzony dnia 09.02.1984 r. w Dębicy
uzyskał

UPRAWNIENIA BUDOWLANE

numer ewidencyjny MAP/0445/POOS/11

do projektowania bez ograniczeń
w specjalności instalacyjnej w zakresie sieci, instalacji i urządzeń cieplnych, wentylacyjnych, gazowych, wodociągowych i kanalizacyjnych.

UZASADNIENIE

Okręgowa Komisja Kwalifikacyjna Małopolskiej Okręgowej Izby Inżynierów Budownictwa w Krakowie na podstawie protokołów z postępowania kwalifikacyjnego oraz z przeprowadzonego egzaminu, stwierdziła, że Pan Daniel Jurek posiada wymagane prawem wykształcenie i praktykę zawodową konieczną do uzyskania uprawnień budowlanych w wyżej wymienionej specjalności i uzyskał pozytywny wynik egzaminu na uprawnienia budowlane. Szczegółowy zakres nadanych uprawnień budowlanych wskazano na odwrocie decyzji.

POUCZENIE

Od niniejszej decyzji służy odwołanie do Krajowej Komisji Kwalifikacyjnej Polskiej Izby Inżynierów Budownictwa w Warszawie, za pośrednictwem Małopolskiej Okręgowej Izby Inżynierów Budownictwa w Krakowie w terminie 14 dni od daty jej doręczenia.

Skład Orzekający
Okręgowej Komisji Kwalifikacyjnej:

1. Przewodniczący Okręgowej Komisji Kwalifikacyjnej dr inż. Zygmunt Rawicki .....
2. Członek Składu Orzekającego inż. Stanisław Chrobak .....
3. Członek Składu Orzekającego mgr inż. Maria Duma .....

MAŁOPOLSKA OKRĘGOWA IZBA INŻYNIERÓW BUDOWNICTWA

ZA ZGODNOŚĆ Z ORYGINAŁEM

JACEK GMEREK
ARCHITEKT
Nr upr. AU-F/2/9/81
Upoważniony do sporządzania projektów architektonicznych wszystkich obiektów budowlanych

Szczegółowy zakres uprawnień
do projektowania bez ograniczeń

w specjalności instalacyjnej w zakresie sieci, instalacji i urządzeń cieplnych, wentylacyjnych, gazowych, wodociągowych i kanalizacyjnych

I. Na mocy art. 12 ust. 1 pkt 1 i 5, art. 13 ust. 4 ustawy - Prawo budowlane (tekst jednolity: Dz. U. z 2010 r. Nr 243, poz. 1623 z późn. zm.), w zakresie objętym wyżej wymienioną specjalnością, niniejsze uprawnienia stanowią podstawę do:

1) *projektowania, sprawdzania projektów architektoniczno-budowlanych i sprawowania nadzoru autorskiego,*
2) *sprawowania kontroli technicznej utrzymania obiektów budowlanych.*

II. Na mocy § 23 ust. 1 rozporządzenia Ministra Transportu i Budownictwa z dnia 28 kwietnia 2006 r. w sprawie samodzielnych funkcji technicznych w budownictwie (Dz. U. z 2006 r. Nr 83 poz. 578 z późn. zm.), niniejsze uprawnienia uprawniają do:
projektowania obiektu budowlanego takiego jak: sieci, instalacje i urządzenia cieplne, wentylacyjne, gazowe, wodociągowe i kanalizacyjne, z doborem właściwych urządzeń w projekcie budowlanym.

Zgodnie z § 15 w/w rozporządzenia uprawnienia budowlane do projektowania w odpowiedniej specjalności uprawniają do sporządzania projektu zagospodarowania działki lub terenu, w zakresie danej specjalności.

Skład Orzekający
Okręgowej Komisji Kwalifikacyjnej:

1. Przewodniczący Okręgowej Komisji Kwalifikacyjnej dr inż. Zygmunt Rawicki .....
2. Członek Składu Orzekającego inż. Stanisław Chrobak .....
3. Członek Składu Orzekającego mgr inż. Maria Duma .....

MAŁOPOLSKA OKRĘGOWA IZBA INŻYNIERÓW BUDOWNICTWA

JACEK GMEREK
ARCHITEKT
Nr upr. AU-F /2/9/81
Upoważniony do sporządzania projektów architektonicznych wszystkich obiektów budowlanych

ZA ZGODNOŚĆ Z ORYGINAŁEM

Otrzymują:
1. Pan Daniel Jurek
   ul. Marii Jaremy 23/44
   31-318 Kraków
2. Główny Inspektor Nadzoru Budowlanego
3. a/a

PODKARPACKA OKRĘGOWA
IZBA INŻYNIERÓW BUDOWNICTWA
35-060 Rzeszów, ul. J. Słowackiego 20

Okręgowa Komisja Kwalifikacyjna
PDK OIIB/KK/0054/0029/09

Rzeszów, 2009-06-24

DECYZJA

Na podstawie art. 24 ust.1 pkt 2 ustawy z dnia 15 grudnia 2000 r. o samorządach zawodowych architektów, inżynierów budownictwa oraz urbanistów(*Dz.U.z 2001 r. Nr 5 poz.42, z późn. zm.)* art. 12 ust. 1 pkt 1, art.13 ust.1 pkt 1, art.14 ust.1 pkt 5 ustawy z dnia 7 lipca 1994 r. Prawo budowlane *(tekst jednolity: Dz.U. z 2006 r. Nr 156 poz.1118 z późn. zm.)* oraz § 11 ust. 1 pkt 1, § 15 i § 24 ust. 1 rozporządzenia Ministra Transportu i Budownictwa z dnia 28 kwietnia 2006 r. w sprawie samodzielnych funkcji technicznych w budownictwie (Dz. U. z 2006 r. Nr 83 poz. 578 z późn. zm.), w związku z art.104 § 1i 2 Kodeksu postępowania administracyjnego (Dz.U. z 2000 r., Nr 98 poz.1071 z późn. zm.)

stwierdzamy, że

Pan PAWEŁ PIĘKOŚ
magister inżynier
/kierunek studiów- elektrotechnika /
ur. 01 czerwca 1979 r., miejsce urodzenia -Dębica
otrzymał

UPRAWNIENIA BUDOWLANE

numer ewidencyjny PDK/0096/POOE/09

do projektowania bez ograniczeń

w specjalności instalacyjnej:
w zakresie sieci , instalacji i urządzeń elektrycznych i elektroenergetycznych

UZASADNIENIE

W związku z uwzględnieniem w całości żądania strony, na podstawie art. 107 § 4 Kodeksu postępowania administracyjnego (Dz.U. z 2000 r. Nr 98 poz. 1071 z późn. zm.) odstępuje się od uzasadnienia decyzji.

Zakres nadanych uprawnień budowlanych wskazano na odwrocie decyzji.

Pouczenie

1. Zgodnie z art. 12 ust. 7 w/w ustawy Prawo budowlane - podstawę do wykonywania samodzielnych funkcji technicznych w budownictwie stanowi wpis do centralnego rejestru Głównego Inspektora Nadzoru Budowlanego oraz wpis na listę członków właściwej izby samorządu zawodowego.
2.Od niniejszej decyzji służy odwołanie do Krajowej Komisji Kwalifikacyjnej Polskiej Izby Inżynierów Budownictwa w Warszawie, za pośrednictwem Podkarpackiej Okręgowej Izby Inżynierów Budownictwa w Rzeszowie w terminie 14 dni od daty jej doręczenia.

Skład Orzekający PDK OIIB

dr inż. Zbigniew Piewko .....

mgr inż. Andrzej Hliniak .....

inż. Stanisław Dołęgowski .....

Otrzymują:
1. Pan Paweł Piękoś
ul. Sucharskiego 1
39-200 Dębica
2. Główny Inspektor
Nadzoru Budowlanego
1 a/a

2

Szczegółowy zakres uprawnień
do projektowania bez ograniczeń
w specjalności instalacyjnej w zakresie sieci , instalacji i urządzeń elektrycznych i elektroenergetycznych

Pan Paweł Piękoś

I. Na mocy art. 12 ust.1 pkt 1 i art. 13 ust 4 ustawy Prawo budowlane , w zakresie objętym wyżej wymienioną specjalnością, niniejsze uprawnienia stanowią podstawę do:
1. **projektowania, sprawdzania projektów budowlanych w specjalności objętej niniejszymi uprawnieniami i sprawowania nadzoru autorskiego,**
2. **sprawowania kontroli technicznej utrzymania obiektów budowlanych z zastrzeżeniem art. 62 ust.5 ustawy**

II. Na mocy § 15 i § 24 ust. 1 rozporządzenia Ministra Transportu i Budownictwa z dnia 28 kwietnia 2006 r. w sprawie samodzielnych funkcji technicznych w budownictwie (Dz. U. z 2006 r. Nr 83 poz. 578 z późn. zm.), niniejsze uprawnienia uprawniają do:
- projektowania obiektu budowlanego, takiego jak: sieci, instalacje i urządzenia elektryczne i elektroenergetyczne, w tym kolejowe, trolejbusowe i tramwajowe sieci trakcyjne wraz z urządzeniami do zasilania i sterowania,
- sporządzania projektów zagospodarowania działki lub terenu w zakresie specjalności objętej niniejszym uprawnieniami.

"Wojewódzki Komisja Kwalifikacyjna
PODKARPACKIEJ OKRĘGOWEJ
IZBY INŻYNIERÓW BUDOWNICTWA
dr inż. Zbigniew Piewko

JACEK GWIAZDEK
A R C H I T E K T
Nr upr. AU-F/29/81
Upoważniony do sporządzania projektów
branżowych wszystkich obiektów
budowlanych

ZA ZGODNOŚĆ Z ORYGINAŁEM

PODKARPACKA OKRĘGOWA
IZBA INŻYNIERÓW BUDOWNICTWA
35-060 Rzeszów, ul. J. Słowackiego

Okręgowa Komisja Kwalifikacyjna
PDK OIIB/KK/0054/0084/11

Rzeszów, 2011-12-30

DECYZJA

Na podstawie art. 24 ust.1 pkt 2 ustawy z dnia 15 grudnia 2000 r. o samorządach zawodowych architektów, inżynierów budownictwa oraz urbanistów*(Dz.U. z 2001 r. Nr 5 poz.42, z późn. zm.)* art. 12 ust. 1 pkt 1, art.13 ust.1 pkt 1, art.14 ust.1 pkt 5 ustawy z dnia 7 lipca 1994 r. Prawo budowlane *(tekst jednolity: Dz.U. z 2010 r. Nr 243 poz.1623 z późn. zm.)*oraz § 11 ust. 1 pkt 1, § 15 i § 24 ust. 1 rozporządzenia Ministra Transportu i Budownictwa z dnia 28 kwietnia 2006 r. w sprawie samodzielnych funkcji technicznych w budownictwie (Dz. U. z 2006 r. Nr 83 poz. 578 z późn. zm.), w związku z art.104 § 1i 2 Kodeksu postępowania administracyjnego (Dz.U. z 2000 r., Nr 98 poz.1071 z późn. zm.)

stwierdzamy, że

Pan WOJCIECH NOWAK
magister inżynier
/kierunek studiów- elektrotechnika /
ur. 27 października 1979 r., miejsce urodzenia - Rzeszów
otrzymał

UPRAWNIENIA BUDOWLANE

numer ewidencyjny PDK/0145/POOE/11

do projektowania bez ograniczeń

w specjalności instalacyjnej:
w zakresie sieci , instalacji i urządzeń elektrycznych i elektroenergetycznych

UZASADNIENIE

W związku z uwzględnieniem w całości żądania strony, na podstawie art. 107 § 4 Kodeksu postępowania administracyjnego (Dz.U. z 2000 r. Nr 98 poz. 1071 z późn. zm.) odstępuje się od uzasadnienia decyzji.

Zakres nadanych uprawnień budowlanych wskazano na odwrocie decyzji.

Pouczenie

1. Zgodnie z art. 12 ust. 7 w/w ustawy Prawo budowlane - podstawę do wykonywania samodzielnych funkcji technicznych w budownictwie stanowi wpis do centralnego rejestru Głównego Inspektora Nadzoru Budowlanego oraz wpis na listę członków właściwej izby samorządu zawodowego.
2.Od niniejszej decyzji służy odwołanie do Krajowej Komisji Kwalifikacyjnej Polskiej Izby Inżynierów Budownictwa w Warszawie, za pośrednictwem Podkarpackiej Okręgowej Izby Inżynierów Budownictwa w Rzeszowie w terminie 14 dni od daty jej doręczenia.

PODKARPACKA OKRĘGOWA IZBA INŻYNIERÓW BUDOWNICTWA

Skład Orzekający PDK OIIB

dr inż. Zbigniew Plewako .....

mgr inż. Andrzej Hliniak .....

inż. Stanisław Dołęgowski .....

ZA ZGODNOŚĆ Z ORYGINAŁEM

JACEK GWAREK
ARCHITEKT
Nr upr. AU-F /2/9/81
Upoważniony do sporządzania projektów architektonicznych wszystkich obiektów budowlanych

2

Szczegółowy zakres uprawnień
do projektowania bez ograniczeń:
w specjalności instalacyjnej w zakresie sieci , instalacji i urządzeń elektrycznych i elektroenergetycznych

Pan Wojciech Nowak

I. Na mocy art. 12 ust.1 pkt 1 i art. 13 ust 4 ustawy Prawo budowlane , w zakresie objętym wyżej wymienioną specjalnością, niniejsze uprawnienia stanowią podstawę do:

1. **projektowania, sprawdzania projektów budowlanych w specjalności objętej niniejszymi uprawnieniami i sprawowania nadzoru autorskiego,**
2. **sprawowania kontroli technicznej utrzymania obiektów budowlanych z zastrzeżeniem art. 62 ust.5 ustawy**

II. Na mocy § 15 i § 24 ust. 1 rozporządzenia Ministra Transportu i Budownictwa z dnia 28 kwietnia 2006 r. w sprawie samodzielnych funkcji technicznych w budownictwie (Dz. U. z 2006 r. Nr 83 poz. 578 z późn. zm.), niniejsze uprawnienia uprawniają do:

- projektowania obiektu budowlanego, takiego jak: sieci, instalacje i urządzenia elektryczne i elektroenergetyczne, w tym kolejowe, trolejbusowe i tramwajowe sieci trakcyjne wraz z urządzeniami do zasilania i sterowania.
- sporządzania projektów zagospodarowania działki lub terenu w zakresie specjalności objętej niniejszymi uprawnieniami,

PODKARPACKA OKRĘGOWA IZBA INŻYNIERÓW BUDOWNICTWA

Skład Orzekający PDK OIIB

dr inż. Zbigniew Plewako .....

mgr inż. Andrzej Hliniak .....

inż. Stanisław Dołęgowski .....

Otrzymują:
1. Pan Wojciech Nowak
ul. Staroniwska 297
35-083 Rzeszów
2. Główny Inspektor Nadzoru Budowlanego
3. aa

ZA ZGODNOŚĆ Z ORYGINAŁEM

JACEK GMEREK
ARCHITEKT
Nr upr. AU-R/2/9/81
Upoważniony do sporządzania projektów architektonicznych wszystkich obiektów budowlanych

MAŁOPOLSKA OKRĘGOWA IZBA INŻYNIERÓW BUDOWNICTWA

Kraków, dnia 21 grudnia 2009 r.

MAP OIIB/KK/0054-0263/09

DECYZJA

Na podstawie art. 24 ust. 1 pkt 2 ustawy z dnia 15 grudnia 2000 r. o samorządach zawodowych architektów, inżynierów budownictwa oraz urbanistów *(Dz. U. z 2001 r. Nr 5 poz. 42, z późn. zm.)*, art. 12 ust. 1 pkt. 1 i 5, art. 12 ust. 3, art. 13 ust. 1 pkt 1 oraz art. 13 ust. 4 , art. 14 ust. 1 pkt 2a ustawy z dnia 7 lipca 1994 r. Prawo budowlane *(tekst jednolity: Dz U. z 2006 r. Nr 156 poz. 1118 z późn. zm.)*, § 11 ust 1 pkt. 1, §15 i § 18 ust. 1 rozporządzenia Ministra Transportu i Budownictwa z dnia 28 kwietnia 2006 r. w sprawie samodzielnych funkcji technicznych w budownictwie *(Dz. U. z 2006 r. Nr 83 poz. 578 z późn. zm.)* oraz art. 104 ustawy z dnia 14 czerwca 1960 r. Kodeks postępowania administracyjnego *(tekst jednolity: Dz. U. z 2000 r. Nr 98, poz. 1071 z późn. zm.)*.

Małopolska Okręgowa Komisja Kwalifikacyjna
stwierdza, że

Pan mgr inż. **Marcin Tadeusz Bera**
urodzony dnia 10.06.1982 r. w Tarnowie
uzyskał

UPRAWNIENIA BUDOWLANE

numer ewidencyjny MAP/0245/POOD/09

do projektowania bez ograniczeń
w specjalności drogowej.

UZASADNIENIE

Okręgowa Komisja Kwalifikacyjna Małopolskiej Okręgowej Izby Inżynierów Budownictwa w Krakowie na podstawie protokołów z postępowania kwalifikacyjnego oraz z przeprowadzonego egzaminu, stwierdziła, że Pan Marcin Bera posiada wymagane prawem wykształcenie i praktykę zawodową konieczną do uzyskania uprawnień budowlanych w wyżej wymienionej specjalności i uzyskał pozytywny wynik egzaminu na uprawnienia budowlane. Szczegółowy zakres nadanych uprawnień budowlanych wskazano na odwrocie decyzji.

POUCZENIE

Od niniejszej decyzji służy odwołanie do Krajowej Komisji Kwalifikacyjnej Polskiej Izby Inżynierów Budownictwa w Warszawie, za pośrednictwem Małopolskiej Okręgowej Izby Inżynierów Budownictwa w Krakowie w terminie 14 dni od daty jej doręczenia.

Skład Orzekający
Okręgowej Komisji Kwalifikacyjnej:

1. Przewodniczący Okręgowej Komisji Kwalifikacyjnej
   dr inż. Stanisław Karczmarczyk
2. Członek Składu Orzekającego
   dr inż. Janusz Cieśliński
3. Członek Składu Orzekającego
   mgr inż. Piotr Kutyński

MAŁOPOLSKA OKRĘGOWA IZBA INŻYNIERÓW BUDOWNICTWA

Otrzymują:
1. Pan Marcin Bera
   ul. Westerplatte 14/40
   33-100 Tarnów
2. Główny Inspektor Nadzoru Budowlanego
3. a/a

JACEK GMEREK
ARCHITEKT
Nr upr. AU-F /2/97/97
Upoważniony do sporządzania projektów architektonicznych wszystkich obiektów budowlanych

ZGODNOŚĆ Z ORYGINAŁEM

Szczegółowy zakres uprawnień
do projektowania bez ograniczeń

w specjalności drogowej

I. Na mocy art. 12 ust. 1 pkt 1 i 5, art. 13 ust. 4 ustawy - Prawo budowlane (tekst jednolity: Dz. U. z 2006 r. Nr 156, poz. 1118 z późn. zm.), w zakresie objętym wyżej wymienioną specjalnością, niniejsze uprawnienia stanowią podstawę do:

1) *projektowania, sprawdzania projektów architektoniczno-budowlanych i sprawowania nadzoru autorskiego,*
2) *sprawowania kontroli technicznej utrzymania obiektów budowlanych.*

II. Na mocy § 18 ust. 1 rozporządzenia Ministra Transportu i Budownictwa z dnia 28 kwietnia 2006 r. w sprawie samodzielnych funkcji technicznych w budownictwie (Dz. U. z 2006 r. Nr 83 poz. 578 z późn. zm.), niniejsze uprawnienia uprawniają do:

projektowania obiektu budowlanego takiego jak:

1) *droga, w rozumieniu przepisów o drogach publicznych, z wyłączeniem drogowych obiektów inżynierskich oprócz przepustów;*
2) *droga dla ruchu i postoju statków powietrznych oraz przepust.*

Zgodnie z § 15 w/w rozporządzenia uprawnienia budowlane do projektowania w odpowiedniej specjalności uprawniają do sporządzania projektu zagospodarowania działki lub terenu, w zakresie danej specjalności.

ZA ZGODNOŚĆ Z ORYGINAŁEM
JACEK GMEREK
ARCHITEKT
Nr upr. AU-F/2/9/81
Upoważniony do sporządzania projektów architektonicznych wszystkich obiektów budowlanych

MAŁOPOLSKA OKRĘGOWA IZBA INŻYNIERÓW BUDOWNICTWA

Kraków, dnia 26 czerwca 2017 r.

MAP OIIB/KK/0054-0009/17

DECYZJA

Na podstawie art. 24 ust. 1 pkt 2 ustawy z dnia 15 grudnia 2000 r. o samorządach zawodowych architektów oraz inżynierów budownictwa *(tekst jednolity: Dz. U. z 2016 r., poz. 1725)* i art. 12 ust. 2 i ust. 3, ust. 4c pkt 1, art. 14 ust.1 pkt 3 lit. b ustawy z dnia 7 lipca 1994 r. Prawo budowlane *(tekst jednolity: Dz. U. z 2016 r., poz. 290 z późn. zm.)*, §10 i § 13 ust. 4 rozporządzenia Ministra Infrastruktury i Rozwoju z dnia 11 września 2014 r. w sprawie samodzielnych funkcji technicznych w budownictwie *(Dz. U. z 2014 r. poz. 1278)*, po ustaleniu, że zostały spełnione warunki w zakresie przygotowania zawodowego oraz po złożeniu egzaminu na uprawnienia budowlane z wynikiem pozytywnym

Pan **Mirosław Paweł Dojka**
magister inżynier
kierunek: Budownictwo
ur. dnia 06.06.1987 r. w Dąbrowie Tarnowskiej
otrzymuje

UPRAWNIENIA BUDOWLANE

numer ewidencyjny MAP/0010/PBD/17

do projektowania
w specjalności inżynieryjnej drogowej
bez ograniczeń.

UZASADNIENIE

W związku z uwzględnieniem w całości żądania strony, na podstawie art. 107 § 4 K.p.a. odstępuje się od uzasadnienia decyzji. Zakres nadanych uprawnień budowlanych wskazano na odwrocie decyzji.

Pouczenie

Od niniejszej decyzji służy odwołanie do Krajowej Komisji Kwalifikacyjnej Polskiej Izby Inżynierów Budownictwa w Warszawie, za pośrednictwem Okręgowej Komisji Kwalifikacyjnej Małopolskiej Okręgowej Izby Inżynierów Budownictwa w Krakowie w terminie 14 dni od daty jej doręczenia.

Skład Orzekający
Okręgowej Komisji Kwalifikacyjnej:

1. Przewodniczący Okręgowej Komisji Kwalifikacyjnej
dr inż. Zygmunt Rawicki .....

2. Członek Składu Orzekającego
mgr inż. Małgorzata Borsukowska-Stefaniczek .....

3. Członek Składu Orzekającego
inż. Roman Chmiel .....

MAŁOPOLSKA OKRĘGOWA IZBA INŻYNIERÓW BUDOWNICTWA

ZA ZGODNOŚĆ Z ORYGINAŁEM

JACEK GMEREK
ARCHITEKT
Nr upr. AU-P/2/9/81
Upoważniony do sporządzania projektów architektonicznych wszystkich obiektów budowlanych

Szczegółowy zakres uprawnień

do projektowania
w specjalności inżynieryjnej drogowej
bez ograniczeń

I. Na mocy art. 12 ust. 1 pkt 1 i 5, art. 13 ust. 4 ustawy - Prawo budowlane (tekst jednolity: Dz. U. z 2016 r., poz. 290 z późn. zm.), w zakresie objętym wyżej wymienioną specjalnością, niniejsze uprawnienia stanowią podstawę do:

1) *projektowania, sprawdzania projektów architektoniczno-budowlanych i sprawowania nadzoru autorskiego,*
2) *sprawowania kontroli technicznej utrzymania obiektów budowlanych.*

II. Na mocy §13 ust. 4 rozporządzenia Ministra Infrastruktury i Rozwoju z dnia 11 września 2014 r. w sprawie samodzielnych funkcji technicznych w budownictwie *(Dz. U. z 2014 r. poz. 1278)* niniejsze uprawnienia uprawniają do:

projektowania obiektu budowlanego takiego jak:

1) *droga w rozumieniu przepisów o drogach publicznych, z wyłączeniem drogowych obiektów inżynierskich oprócz przepustów;*
2) *droga dla ruchu i postoju statków powietrznych oraz przepust.*

Zgodnie z § 10 w/w rozporządzenia uprawnienia budowlane do projektowania w odpowiedniej specjalności uprawniają do sporządzania projektu zagospodarowania działki lub terenu, w zakresie danej specjalności.

Skład Orzekający
Okręgowej Komisji Kwalifikacyjnej:

1. Przewodniczący Okręgowej Komisji Kwalifikacyjnej
dr inż. Zygmunt Rawicki .....

2. Członek Składu Orzekającego
mgr inż. Małgorzata Borsukowska-Stefaniczek .....

3. Członek Składu Orzekającego
inż. Roman Chmiel .....

MAŁOPOLSKA OKRĘGOWA IZBA INŻYNIERÓW BUDOWNICTWA

Otrzymują:
1. Pan Mirosław Dojka
Ćwików 47
33-264 Ćwików
2. Główny Inspektor Nadzoru Budowlanego
3. a/a

ZA ZGODNOŚĆ Z ORYGINAŁEM
JACEK GWEREK
ARCHITEKT
Nr upr. AU-E-2/9/81
Upoważniony do sporządzania projektów architektonicznych wszystkich obiektów budowlanych

ZAŚWIADCZENIE Z IZBY

IZBA ARCHITEKTÓW
RZECZYPOSPOLITEJ POLSKIEJ

Dolnośląska Okręgowa Rada Izby Architektów RP

ZAŚWIADCZENIE - ORYGINAŁ

(wypis z listy architektów)

Dolnośląska Okręgowa Rada Izby Architektów RP zaświadcza, że:

mgr inż. arch. Jacek Andrzej Gmerek

posiadający kwalifikacje zawodowe do pełnienia samodzielnych funkcji technicznych w budownictwie w specjalności architektonicznej i w zakresie posiadanych uprawnień nr **AU-F 2/9/81**, jest wpisany na listę członków Dolnośląskiej Okręgowej Izby Architektów RP pod numerem: **DS-0215.**

Członek czynny od: 09-04-2013 r.

Data i miejsce wygenerowania zaświadczenia: 11-05-2022 r. Wrocław.

Zaświadczenie jest ważne do dnia: **30-11-2022 r.**

Podpisano elektronicznie w systemie informatycznym Izby Architektów RP przez:
Anna Kościuk, Przewodnicząca Okręgowej Rady Izby Architektów RP.

Nr weryfikacyjny zaświadczenia:

DS-0215-4YAB-CE4F-94B1-2YD7

Dane zawarte w niniejszym zaświadczeniu można sprawdzić podając nr weryfikacyjny zaświadczenia w publicznym serwisie internetowym Izby Architektów: www.izbaarchitektow.pl lub kontaktując się bezpośrednio z właściwą Okręgowa Izbą Architektów RP.

ZA ZGODNOŚĆ Z ORYGINAŁEM

JACEK GMEREK
ARCHITEKT
Nr upr. AU-F /2/9/81
Upoważniony do sporządzania projektów architektonicznych wszystkich obiektów budowlanych

IZBA ARCHITEKTÓW
RZECZYPOSPOLITEJ POLSKIEJ

Dolnośląska Okręgowa Rada Izby Architektów RP

ZAŚWIADCZENIE - ORYGINAŁ

(wypis z listy architektów)

Dolnośląska Okręgowa Rada Izby Architektów RP zaświadcza, że:

mgr inż. arch. Jacek Andrzej Gmerek

posiadający kwalifikacje zawodowe do pełnienia samodzielnych funkcji technicznych w budownictwie w specjalności architektonicznej i w zakresie posiadanych uprawnień nr **AU-F 2/9/81**, jest wpisany na listę członków Dolnośląskiej Okręgowej Izby Architektów RP pod numerem: **DS-0215.**

Członek czynny od: 09-04-2013 r.

Data i miejsce wygenerowania zaświadczenia: 10-01-2023 r. Wrocław.

Zaświadczenie jest ważne do dnia: **31-07-2023 r.**

Podpisano elektronicznie w systemie informatycznym Izby Architektów RP przez:
Anna Kościuk, Przewodnicząca Okręgowej Rady Izby Architektów RP.

Nr weryfikacyjny zaświadczenia:

DS-0215-8752-8CDF-C794-3E95

Dane zawarte w niniejszym zaświadczeniu można sprawdzić podając nr weryfikacyjny zaświadczenia w publicznym serwisie internetowym Izby Architektów: www.izbaarchitektow.pl lub kontaktując się bezpośrednio z właściwą Okręgowa Izbą Architektów RP.

ZA ZGODNOŚĆ Z ORYGINAŁEM

JACEK GMEREK
ARCHITEKT
Nr upr. AU-F/2/9/81
Upoważniony do sporządzania projektów architektonicznych wszystkich obiektów budowlanych

IZBA ARCHITEKTÓW
RZECZYPOSPOLITEJ POLSKIEJ

Dolnośląska Okręgowa Rada Izby Architektów RP

ZAŚWIADCZENIE - ORYGINAŁ

(wypis z listy architektów)

Dolnośląska Okręgowa Rada Izby Architektów RP zaświadcza, że:

dr inż. arch. Witold Prętki

posiadający kwalifikacje zawodowe do pełnienia samodzielnych funkcji technicznych w budownictwie w specjalności architektonicznej i w zakresie posiadanych uprawnień nr **299/90/UW**, jest wpisany na listę członków Dolnośląskiej Okręgowej Izby Architektów RP pod numerem: **DS-0588.**

Członek czynny od: 01-02-2002 r.

Data i miejsce wygenerowania zaświadczenia: 29-01-2022 r. Wrocław.

Zaświadczenie jest ważne do dnia: **30-06-2023 r.**

Podpisano elektronicznie w systemie informatycznym Izby Architektów RP przez:
Anna Kościuk, Przewodnicząca Okręgowej Rady Izby Architektów RP.

Nr weryfikacyjny zaświadczenia:

DS-0588-C574-F5EF-BC7D-C4CE

Dane zawarte w niniejszym zaświadczeniu można sprawdzić podając nr weryfikacyjny zaświadczenia w publicznym serwisie internetowym Izby Architektów: www.izbaarchitektow.pl lub kontaktując się bezpośrednio z właściwą Okręgowa Izbą Architektów RP.

ZA ZGODNOŚĆ Z ORYGINAŁEM

JACEK GMEREK
ARCHITEKT
Nr upr. AU-F 72/9/81
Upoważniony do sporządzania projektów architektonicznych wszystkich obiektów budowlanych

POLSKA
IZBA
INŻYNIERÓW
BUDOWNICTWA

Zaświadczenie

o numerze weryfikacyjnym:

MAP-SFK-EFH-9GX *

Pan Bartosz Paweł Dzwonek o numerze ewidencyjnym MAP/IS/0310/15
adres zamieszkania ul. Główna 26, 33-100 Tarnów
jest członkiem Małopolskiej Okręgowej Izby Inżynierów Budownictwa i posiada wymagane ubezpieczenie od odpowiedzialności cywilnej.
Niniejsze zaświadczenie jest ważne od 2022-08-01 do 2023-07-31.

Zaświadczenie zostało wygenerowane elektronicznie i opatrzone bezpiecznym podpisem elektronicznym weryfikowanym przy pomocy ważnego kwalifikowanego certyfikatu w dniu 2022-07-05 roku przez:

Mirosław Boryczko, Przewodniczący Rady Małopolskiej Okręgowej Izby Inżynierów Budownictwa.

Zgodnie z art. 78^1 K.c.
§ 1. Do zachowania elektronicznej formy czynności prawnej wystarcza złożenie oświadczenia woli w postaci elektronicznej i opatrzenie go kwalifikowanym podpisem elektronicznym.
§ 2. Oświadczenie woli złożone w formie elektronicznej jest równoważne z oświadczeniem woli złożonym w formie pisemnej.

* Weryfikację poprawności danych w niniejszym zaświadczeniu można sprawdzić za pomocą numeru weryfikacyjnego zaświadczenia na stronie Polskiej Izby Inżynierów Budownictwa www.piib.org.pl lub kontaktując się z biurem właściwej Okręgowej Izby Inżynierów Budownictwa.

MAŁOPOLSKA OKRĘGOWA IZBA INŻYNIERÓW BUDOWNICTWA

WOJEWÓDZTWO MAŁOPOLSKIE

Kraków, 4 stycznia 2022 r.

Zaświadczenie

Pan/Pani Daniel Jurek

miejsce zamieszkania ul. Tadeusza Kościuszki 54

39-220 Pilzno

jest członkiem Małopolskiej Okręgowej Izby Inżynierów Budownictwa

o numerze ewidencyjnym MAP/IS/0016/12

i posiada wymagane ubezpieczenie od odpowiedzialności cywilnej.

Niniejsze zaświadczenie jest ważne od dnia 1 lutego 2022 r.

do dnia 31 stycznia 2023 r.

PRZEWODNICZĄCY RADY MAŁOPOLSKIEJ OKRĘGOWEJ IZBY INŻYNIERÓW BUDOWNICTWA w Krakowie

mgr inż. Mirosław Boryczko

(pieczęć i podpis przewodniczącego OIIB)

MAŁOPOLSKA OKRĘGOWA IZBA INŻYNIERÓW BUDOWNICTWA W KRAKOWIE

MAŁOPOLSKA OKRĘGOWA IZBA INŻYNIERÓW BUDOWNICTWA

WOJEWÓDZTWO MAŁOPOLSKIE

Kraków, 26 stycznia 2023 r.

Zaświadczenie

Pan/Pani Daniel Jurek

miejsce zamieszkania ul. Tadeusza Kościuszki 54

39-220 Pilzno

jest członkiem Małopolskiej Okręgowej Izby Inżynierów Budownictwa

o numerze ewidencyjnym MAP/IS/0016/12

i posiada wymagane ubezpieczenie od odpowiedzialności cywilnej.

Niniejsze zaświadczenie jest ważne od dnia 1 lutego 2023 r.

do dnia 31 stycznia 2024 r.

MAŁOPOLSKA OKRĘGOWA IZBA INŻYNIERÓW BUDOWNICTWA W KRAKOWIE

PRZEWODNICZĄCY RADY MAŁOPOLSKIEJ OKRĘGOWEJ IZBY INŻYNIERÓW BUDOWNICTWA w Krakowie

mgr inż. Mirosław Boryczko

(pieczęć i podpis przewodniczącego OIIB)

POLSKA
IZBA
INŻYNIERÓW
BUDOWNICTWA

Zaświadczenie

o numerze weryfikacyjnym:

PDK-P8W-4KH-PTF *

Pan Paweł Jakub Piękoś o numerze ewidencyjnym PDK/IE/0173/08
adres zamieszkania ul. Sucharskiego 3, 39-200 Dębica
jest członkiem Podkarpackiej Okręgowej Izby Inżynierów Budownictwa i posiada wymagane ubezpieczenie od odpowiedzialności cywilnej.
Niniejsze zaświadczenie jest ważne od 2022-06-01 do 2023-05-31.

Zaświadczenie zostało wygenerowane elektronicznie i opatrzone bezpiecznym podpisem elektronicznym weryfikowanym przy pomocy ważnego kwalifikowanego certyfikatu w dniu 2022-05-31 roku przez:

Grzegorz Dubik, Przewodniczący Rady Podkarpackiej Okręgowej Izby Inżynierów Budownictwa.

* Weryfikację poprawności danych w niniejszym zaświadczeniu można sprawdzić za pomocą numeru weryfikacyjnego zaświadczenia na stronie Polskiej Izby Inżynierów Budownictwa www.piib.org.pl lub kontaktując się z biurem właściwej Okręgowej Izby Inżynierów Budownictwa.

POLSKA
IZBA
INŻYNIERÓW
BUDOWNICTWA

Zaświadczenie

o numerze weryfikacyjnym:

PDK-XAX-UAY-4P5 *

Pan Paweł Jakub Piękoś o numerze ewidencyjnym PDK/IE/0173/08
adres zamieszkania ul. Sucharskiego 3, 39-200 Dębica
jest członkiem Podkarpackiej Okregowej Izby Inżynierów Budownictwa i posiada wymagane ubezpieczenie od odpowiedzialności cywilnej.
Niniejsze zaświadczenie jest ważne od 2023-06-01 do 2024-05-31.

Zaświadczenie zostało wygenerowane elektronicznie i opatrzone bezpiecznym podpisem elektronicznym weryfikowanym przy pomocy ważnego kwalifikowanego certyfikatu w dniu 2023-05-29 roku przez:

Grzegorz Dubik, Przewodniczący Rady Podkarpackiej Okregowej Izby Inżynierów Budownictwa.

* Weryfikację poprawności danych w niniejszym zaświadczeniu można sprawdzić za pomocą numeru weryfikacyjnego zaświadczenia na stronie Polskiej Izby Inżynierów Budownictwa www.piib.org.pl lub kontaktując się z biurem właściwej Okręgowej Izby Inżynierów Budownictwa.

POLSKA IZBA INŻYNIERÓW BUDOWNICTWA

Zaświadczenie

o numerze weryfikacyjnym:

PDK-33V-89Z-EJE *

Pan Wojciech Nowak o numerze ewidencyjnym PDK/IE/0057/12
adres zamieszkania ul. Staroniwska 297, 35-083 Rzeszów
jest członkiem Podkarpackiej Okręgowej Izby Inżynierów Budownictwa i posiada wymagane ubezpieczenie od odpowiedzialności cywilnej.
Niniejsze zaświadczenie jest ważne od 2022-02-01 do 2023-01-31.

Zaświadczenie zostało wygenerowane elektronicznie i opatrzone bezpiecznym podpisem elektronicznym weryfikowanym przy pomocy ważnego kwalifikowanego certyfikatu w dniu 2022-01-10 roku przez:

Grzegorz Dubik, Przewodniczący Rady Podkarpackiej Okręgowej Izby Inżynierów Budownictwa.

(Zgodnie art. 5 ust 2 ustawy z dnia 18 września 2001 r. o podpisie elektronicznym (Dz. U. 2001 Nr 130 poz. 1450) dane w postaci elektronicznej opatrzone bezpiecznym podpisem elektronicznym weryfikowanym przy pomocy ważnego kwalifikowanego certyfikatu są równoważne pod względem skutków prawnych dokumentom opatrzonym podpisami własnoręcznymi.)

* Weryfikację poprawności danych w niniejszym zaświadczeniu można sprawdzić za pomocą numeru weryfikacyjnego zaświadczenia na stronie Polskiej Izby Inżynierów Budownictwa www.piib.org.pl lub kontaktując się z biurem właściwej Okręgowej Izby Inżynierów Budownictwa.

POLSKA
IZBA
INŻYNIERÓW
BUDOWNICTWA

Zaświadczenie

o numerze weryfikacyjnym:

PDK-CGJ-7W5-AT4 *

Pan Wojciech Nowak o numerze ewidencyjnym PDK/IE/0057/12
adres zamieszkania ul. Staroniwska 297, 35-083 Rzeszów
jest członkiem Podkarpackiej Okręgowej Izby Inżynierów Budownictwa i posiada wymagane ubezpieczenie od odpowiedzialności cywilnej.
Niniejsze zaświadczenie jest ważne od 2023-02-01 do 2024-01-31.

Zaświadczenie zostało wygenerowane elektronicznie i opatrzone bezpiecznym podpisem elektronicznym weryfikowanym przy pomocy ważnego kwalifikowanego certyfikatu w dniu 2023-01-13 roku przez:

Grzegorz Dubik, Przewodniczący Rady Podkarpackiej Okręgowej Izby Inżynierów Budownictwa.

* Weryfikację poprawności danych w niniejszym zaświadczeniu można sprawdzić za pomocą numeru weryfikacyjnego zaświadczenia na stronie Polskiej Izby Inżynierów Budownictwa www.piib.org.pl lub kontaktując się z biurem właściwej Okręgowej Izby Inżynierów Budownictwa.

POLSKA
IZBA
INŻYNIERÓW
BUDOWNICTWA

Zaświadczenie

o numerze weryfikacyjnym:

MAP-9PY-NI6-JZ6 *

Pan Marcin Bera o numerze ewidencyjnym MAP/BD/0206/10
adres zamieszkania ul. Westerplatte 14/40, 33-100 Tarnów
jest członkiem Małopolskiej Okręgowej Izby Inżynierów Budownictwa i posiada wymagane ubezpieczenie od odpowiedzialności cywilnej.
Niniejsze zaświadczenie jest ważne od 2022-04-01 do 2023-03-31.

Zaświadczenie zostało wygenerowane elektronicznie i opatrzone bezpiecznym podpisem elektronicznym weryfikowanym przy pomocy ważnego kwalifikowanego certyfikatu w dniu 2022-03-04 roku przez:

Mirosław Boryczko, Przewodniczący Rady Małopolskiej Okręgowej Izby Inżynierów Budownictwa.

(Zgodnie art. 5 ust 2 ustawy z dnia 18 września 2001 r. o podpisie elektronicznym (Dz. U. 2001 Nr 130 poz. 1450) dane w postaci elektronicznej opatrzone bezpiecznym podpisem elektronicznym weryfikowanym przy pomocy ważnego kwalifikowanego certyfikatu są równoważne pod względem skutków prawnych dokumentom opatrzonym podpisami własnoręcznymi.)

* Weryfikację poprawności danych w niniejszym zaświadczeniu można sprawdzić za pomocą numeru weryfikacyjnego zaświadczenia na stronie Polskiej Izby Inżynierów Budownictwa www.piib.org.pl lub kontaktując się z biurem właściwej Okręgowej Izby Inżynierów Budownictwa.

POLSKA
IZBA
INŻYNIERÓW
BUDOWNICTWA

Zaświadczenie

o numerze weryfikacyjnym:

MAP-FR3-THF-ZHM *

Pan Marcin Bera o numerze ewidencyjnym MAP/BD/0206/10
adres zamieszkania [redacted]
jest członkiem Małopolskiej Okregowej Izby Inżynierów Budownictwa i posiada wymagane ubezpieczenie od odpowiedzialności cywilnej.
Niniejsze zaświadczenie jest ważne od 2023-04-01 do 2024-03-31.

Zaświadczenie zostało wygenerowane elektronicznie i opatrzone bezpiecznym podpisem elektronicznym weryfikowanym przy pomocy ważnego kwalifikowanego certyfikatu w dniu 2023-03-17 12:54:50 roku przez:

Mirosław Boryczko, Przewodniczący Rady Małopolskiej Okregowej Izby Inżynierów Budownictwa.

Zgodnie z art. 781 K.c.
§ 1. Do zachowania elektronicznej formy czynności prawnej wystarcza złożenie oświadczenia woli w postaci elektronicznej i opatrzenie go kwalifikowanym podpisem elektronicznym.
§ 2. Oświadczenie woli złożone w formie elektronicznej jest równoważne z oświadczeniem woli złożonym w formie pisemnej.

* Weryfikację poprawności danych w niniejszym zaświadczeniu można sprawdzić za pomocą numeru weryfikacyjnego zaświadczenia na stronie Polskiej Izby Inżynierów Budownictwa www.piib.org.pl lub kontaktując się z biurem właściwej Okręgowej Izby Inżynierów Budownictwa.

Podpis jest prawidłowy

POLSKA
IZBA
INŻYNIERÓW
BUDOWNICTWA

Zaświadczenie

o numerze weryfikacyjnym:

MAP-KI1-KAM-523 *

Pan Mirosław Paweł Dojka o numerze ewidencyjnym MAP/BD/0399/17
adres zamieszkania Łęki Górne 204, 39-221 Łęki Górne
jest członkiem Małopolskiej Okręgowej Izby Inżynierów Budownictwa i posiada wymagane ubezpieczenie od odpowiedzialności cywilnej.
Niniejsze zaświadczenie jest ważne od 2022-09-01 do 2023-08-31.

Zaświadczenie zostało wygenerowane elektronicznie i opatrzone bezpiecznym podpisem elektronicznym weryfikowanym przy pomocy ważnego kwalifikowanego certyfikatu w dniu 2022-08-24 roku przez:

Mirosław Boryczko, Przewodniczący Rady Małopolskiej Okręgowej Izby Inżynierów Budownictwa.

Zgodnie z art. 78^1 K.c.
§ 1. Do zachowania elektronicznej formy czynności prawnej wystarcza złożenie oświadczenia woli w postaci elektronicznej i opatrzenie go kwalifikowanym podpisem elektronicznym.
§ 2. Oświadczenie woli złożone w formie elektronicznej jest równoważne z oświadczeniem woli złożonym w formie pisemnej.

* Weryfikację poprawności danych w niniejszym zaświadczeniu można sprawdzić za pomocą numeru weryfikacyjnego zaświadczenia na stronie Polskiej Izby Inżynierów Budownictwa www.piib.org.pl lub kontaktując się z biurem właściwej Okręgowej Izby Inżynierów Budownictwa.

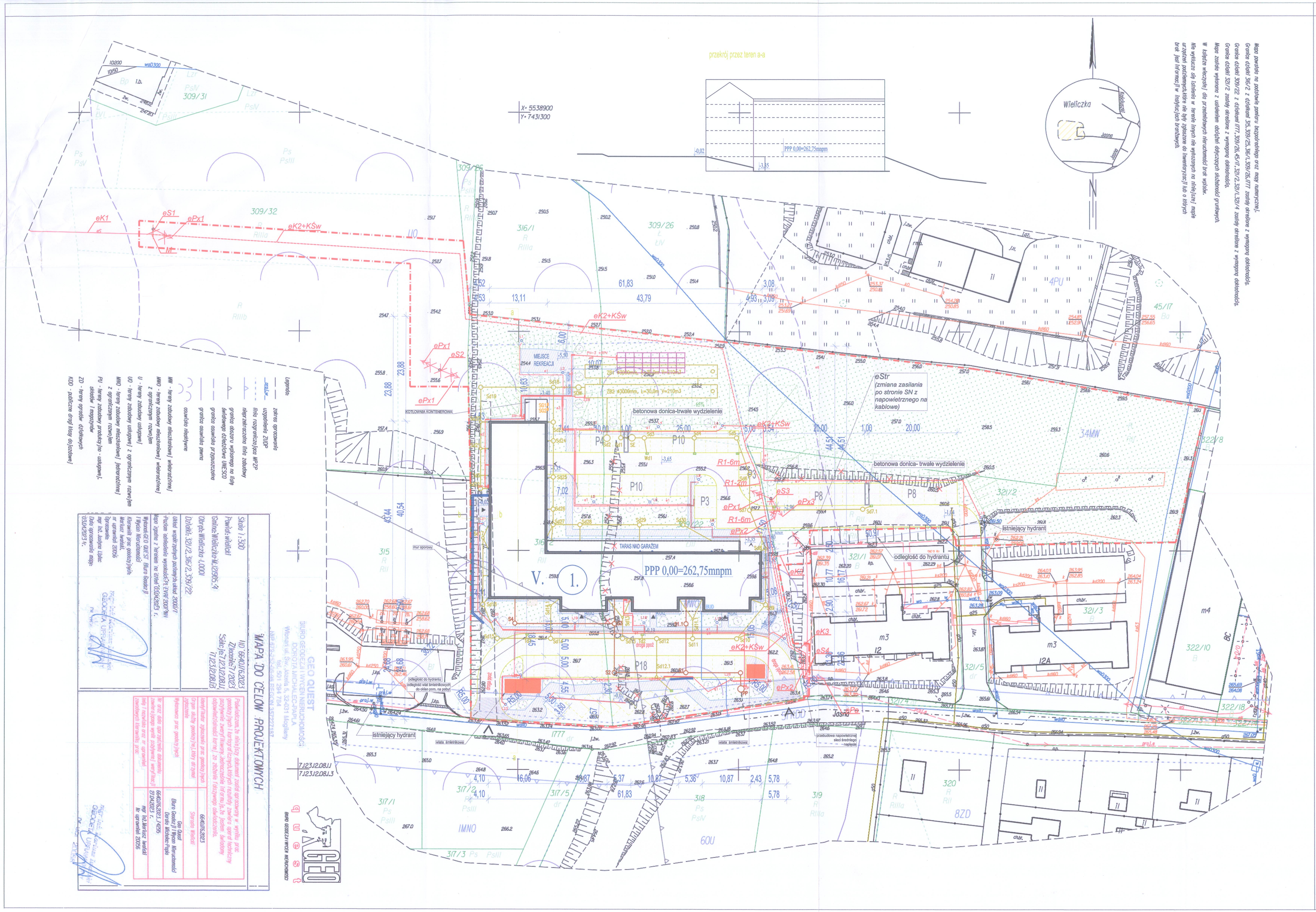

LEGENDA:

- TEREN OBJĘTY OPRACOWANIEM
- PROJEKTOWANY BUDYNEK MIESZKALNY WIELORODZINNY, PPP=0,00= 262,75mnpm
- ILOŚĆ KONDYGNACJI NAZIEMNYCH
- OBRYS KONDYGNACJI PODZIEMNEJ
- PROJEKTOWANE DROGI WEWNĘTRZNE DOJAZDOWE O SZEROKOŚCI 5,0m, NAWIERZCHNIA Z KOSTKI BRUKOWEJ NIEFAZOWANEJ
- PROJEKTOWANE MIEJSCA POSTOJOWE O WYM. 2,5x5,0 m, 3,6x5,00m, PŁYTA AŻUROWA- 50% POWIERZCHNIA BIOLOGICZNIE CZYNNA
- PROJEKTOWANE MIEJSCA POSTOJOWE DLA OSÓB NIEPEŁNOSPRAWNYCH O WYM.3,6x5,0m,PŁYTA AŻUROWA- 50% POWIERZCHNIA BIOLOGICZNIE CZYNNA
- POWIERZCHNIA BIOLOGICZNIE CZYNNA 100%, ZIELEŃ URZĄDZONA
- PROJEKTOWANE CHODNIKI I DOJŚCIA Z KOSTKI BRUKOWEJ
- PROJEKTOWANE ZJAZDY WG ODRĘBNEGO OPRACOWANIA
- WIATY ŚMIETNIKOWE- MIEJSCE SKŁADOWANIA ODPADÓW STAŁYCH- O WYM. 4x3m ORAZ 8x3m
- ZIELEŃ URZĄDZONA WYSOKA
- droga poż: OZNACZENIE DROGI PPOŻ DLA BUDYNKÓW, SZEROKOŚĆ MIN. 4,00m, ZAPEWNIEJĄCE PRZEJAZD POJAZDÓW O NACISKU OSI NA NAWIERZCHNIĘ JEZDNI NAJMNIEJ 100kN
- PROJEKTOWANE ZJAZDY PUBLICZNE NA TEREN INWESTYCJI, POZA WNIOSKIEM, WG ODRĘBNEGO OPRACOWANIA
- PROJEKTOWANE WEJŚCIA DO BUDYNKU
- PROJEKTOWANY WJAZD I WYJAZD PARKINGU PODZIEMNEGO W BUDYNKU
- PROJEKTOWANE TARASY W PARTERACH (SAMODZIELNA KONSTRUKCJA NA LEGARACH)
- PROJEKTOWANE MURY OPOROWE WG. PROJEKTU KONSTRUKCJI

BRANŻA SANITARNA

- PROJEKTOWANY ZEWNĘTRZNY ODCINEK INSTALACJI KANALIZACJI SANITARNEJ DN200X5,9MM PVC-U SDR34 SN8
  - ODC. "S5-PP", L=66,0M
  - ODC. "S2-BUD", L=16,8M
  - ODC. "S4-BUD", L=5,6M
  - ODC. "S5-BUD", L=5,6M
- S – PROJEKTOWANA STUDNIA KANALIZACJI SANITARNEJ
- PP – PROJEKTOWANA PRZEPOMPOWNIA ŚCIEKÓW
- PROJEKTOWANE PRZYŁĄCZE KANALIZACJI SANITARNEJ CIŚNIENIOWEJ (WG. ODRĘBNEGO OPRACOWANIA)
- PROJEKTOWANE PRZYŁĄCZE WODOCIĄGOWE ODC. "W1" - "BUD"(WG. ODRĘBNEGO OPRACOWANIA)
- PROJEKTOWANY ZEWNĘTRZNY ODCINEK INSTALACJI KANALIZACJI DESZCZOWEJ
  - ODC. "ZB2-Sd16", DN400mm PEHD SN8 L=148,8M
  - ODC. "Sd16-Sd17", DN300mm PEHD SN8 L=15,2M
  - ODC. "Sd7-Sd7.1", DN300mm PEHD SN8 L=25,7M
  - ODC. "Sd11-Sd11.1",DN300mm PEHD SN8 L=4,5M
  - ODC. "Sd12-Sd12.1",DN300mm PEHD SN8 L=8,8M
  - ODC. "Sd13-Sd13.1",DN300mm PEHD SN8 L=4,8M
  - ODC. "Sd14-Sd14.1",DN300mm PEHD SN8 L=7,5M
  - ODC. "ZB2-Sd18", DN400mm PEHD SN8 L=22,2M
  - ODC. "Sd18-Sd22", DN300mm PEHD SN8 L=39,7M
  - ODC. "Sd18-Sd26", DN400mm PEHD SN8 L=27,9M
  - ODC. "Sd26-Sd30", DN300mm PEHD SN8 L=32,9M
- Sd – PROJEKTOWANA STUDNIA KANALIZACJI DESZCZOWEJ
- SE – PROJEKTOWANY SEPARATOR SUBSTANCJI ROPOPOCHODNYCH
- Wd – PROJEKTOWANY WPUST DESZCZOWY
- ZB – PROJEKTOWANY ZBIORNIK RETENCYJNY
- SG1 – PROJEKTOWANA SZAFKA GAZOWA Z GAZOMIERZEM I REDUKTOREM ORAZ KURKIEM GŁÓWNYM ODCINAJĄCYM (wg odrębnego opracowania)
- SG2 – PROJEKTOWANA SZAFKA GAZOWA Z ZAWOREM (wg odrębnego opracowania)

BRANŻA ELEKTROENERGETYCZNA:

- ZZP-1 +WG Zestaw złączowo-pomiarowy KLATKA 1,2 + wyłącznik główny prądu przyłącz wg. odrębnego opracowania /TAURON DYSTRYBUCJA S.A/
- ZZP-2 +WG Zestaw złączowo-pomiarowy KLATKA 3,4 + wyłącznik główny prądu przyłącz wg. odrębnego opracowania /TAURON DYSTRYBUCJA S.A/
- ZZP-3 Zestaw złączowo-pomiarowy kotłownia+ładowarki przyłącz wg. odrębnego opracowania /TAURON DYSTRYBUCJA S.A/
- e1 proj. kabel zalicznikowy instalacji oświetlenia zewnętrznego typ YAKY 4x35mm2; l=283,2+292,1m
- e2 proj. kabel zalicznikowy instalacji kotłownia typ YKXS 4x35mm2; l=24,1m
- e3 proj. kabel zalicznikowy instalacji ładowarek typ YKXS 4x50mm2; l=85m
- e4 proj. kabel zalicznikowy instalacji pompownia ścieków zewn. YKXS 5x4mm2; l=75m
- e5 proj. kabel zalicznikowy instalacji zbiornika ZB-2 YKXS 5x4mm2; l=29m
- e6 proj. kabel zalicznikowy instalacji PV-grunt typ YKXS 5x16mm2; l=104m
- L12 oprawa oświetlenia zewnętrznego LED 49W na słupie h=4m
- ZP zasilanie przepompowni
- panel fotowoltaiczny 450W na konstrukcji 16x2 grunt

BRANŻA ELEKTROENERGETYCZNA PRZEBUDOWA SIECI SN-15kV:

eS1	istn. słup nr KRP 481304 typu Kgo-12/25 do demontażu
eS2	istn. słup nr KRP 508231 typu P-12 (dr) do demontażu
eS3	istn słup nr KRP481300 typu RKKo-12/25E do demontażu
eS4	istn. słup nr KRK481283 typu KK-13,5/25E do przezbrojenia na K2g2o-13,5/25E
eStr	istn. stacja transf.SN/nN-15/0,4kV Wieliczka ul Jasna12 nr KRP32737 typu STN-20/250 do przezbrojenia na STNKu-20/250
eK1	istn. kabel SN-15kV 3xXUHAKXS1x120/25mm² do ZK-SN KRP34261 p. nr 4
eK2	proj. kabel SN-15kV 3xNA2XS(F)2Y1x120/25mm² ; dł. L=223/251m relacji proj. mufa kablowa + słup nr KRP 481283
eK3	proj. kabel SN-15kV 3xNA2XS(F)2Y1x120/25mm² ; dł. L=37/69m relacji słup nr KRP481283 + stacja transf. nr STKRP32737
kŚW	proj. kanalizacja światłowodowa z rury RHDPE40/3,7 dł. L=223m relacji proj mufa kablowa SN + słup nr KRP 481283 ułożona rownolegle z kablem eK2
M	proj. mufa kablowa SN
ePa	istn. linia napowietrzna SN-15kV 3xAASXSn3x70mm² relacji kŁKRP448_S13 zasilana z GPZ Dobczyce p .nr 17
ePx1	istn. linia napowietrzna SN-15kV 3xAFL6-35mm² dł L=154m do demontażu
ePx2	istn. linia napowietrzna SN-15kV 3xAASXSn1x70mm² dł L=41,5m do demontażu
ePx3	istn. linia napowietrzna SN-15kV 3xAASXSn1x50mm² dł L=14m do demontażu
R1-6m	proj. rura ochronna HDPE160 dł L=6m

ZA ZGODNOŚĆ Z ORYGINAŁEM
JACEK GMEREK ARCHITEKT Nr upr. AU-F /2/9/81 Upoważniony do sporządzania projektów architektonicznych wszystkich obiektów budowlanych

Projekt zatwierdzony w decyzji o pozwoleniu na budowę z dnia 30 -06- 2023 znak AB.6740.6.1323.2022.K
z up. STAROSTY
mgr inż. Anna Cebula specjalista ds. budownictwa

RZECZOZNAWCA DO SPRAW ZABEZPIECZEŃ PRZECIWPOŻAROWYCH
mgr inż. Piotr Wdowik nr upr. 598/2014
dnia 21.06.2023 r.
Zgodność projektu z wymaganiami ochrony przeciwpożarowej stwierdzam bez uwag / ~~z uwagami~~

PSJ PROJECT
ul. Krakowska 2/5
33-100 Tarnów
tel.509-694-785
e-mail:biuro@psjproject.com.pl
www.psjproject.com.pl

TEMAT INWESTYCJI:
"Budowa budynku mieszkalnego wielorodzinnego wraz z instalacjami wod.-kan., gazową, c.o., c.w.u., elektryczną, teletechniką, fotowoltaiką wraz z odcinkami zewnętrznymi instalacji wewnętrznych kanalizacji sanitarnej, elektryki z oświetleniem terenu, fotowoltaiki, kanalizacji deszczowej ze zbiornikiem retencyjnym oraz z zagospodarowaniem terenu: drogami wewnętrznymi, chodnikami, miejscami postojowymi dla samochodów osobowych, murami oporowymi i wiatami śmietnikowymi oraz przebudową sieci elektroenergetycznej średniego napięcia na działkach nr 316/2, 309/22, 321/2, 309/32, 321/1 w miejscowości Wieliczka przy ulicy Jasnej"

ADRES INWESTYCJI:
Wieliczka, dz. nr 316/2, 309/22, 321/2, 309/32, 321/1 obręb 0001 Wieliczka, jedn. ewid. 121905_4

PROJEKTANT: branża architektoniczna	mgr inż. arch. Jacek Gmerek nr upr. w specj. architektonicznej AU-F 2/9/81
PROJEKTANT SPR.: branża architektoniczna	dr inż. arch. Witold Prętki nr upr. w specj. architektonicznej 299/90/UW
PROJEKTANT: branża sanitarna	mgr inż. Bartosz Dzwonek nr upr. w specj. instalacji sanitarnych MAP/0306/PBS/15
PROJEKTANT SPR.: branża sanitarna	mgr inż. Daniel Jurek nr upr. w specj. instalacyji sanitarnych MAP/IS/0016/12
PROJEKTANT: branża elektryczna	mgr inż. Paweł Piękoś nr upr. w specj. elektrycznej PDK/0096/POOE/09
PROJEKTANT SPR.: branża elektryczna	mgr inż. Wojciech Nowak nr upr. w specj. elektrycznej PDK/0145/POOE/11
PROJEKTANT: branża drogowa	mgr inż. Marcin Bera nr upr. w specj. drogowej MAO/0245/POOD/09
PROJEKTANT SPR.: branża drogowa	mgr inż. Mirosław Dojka nr upr. w specj. drogowej MAP/BD/0399/17
PROJEKTANT: branża konstrukcyjna	mgr inż. Sylwia Korbecka nr upr. w specj. konstr. bud. PDK/0028/PWOK/17
PROJEKTANT SPR.: branża konstrukcyjna	dr hab inż. Rafał Szydłowski nr upr. w specj. konstrukcji bud. MAP/0083/POOK/08
FAZA: PROJEKT BUDOWLANY	PROJEKT ZAGOSPODAROWANIA TERENU
BRANŻA: architektura DATA: 06.2023	SKALA: 1:500 RYS. NR: PZT

SCHEMAT ZBIORNIKÓW

A–A

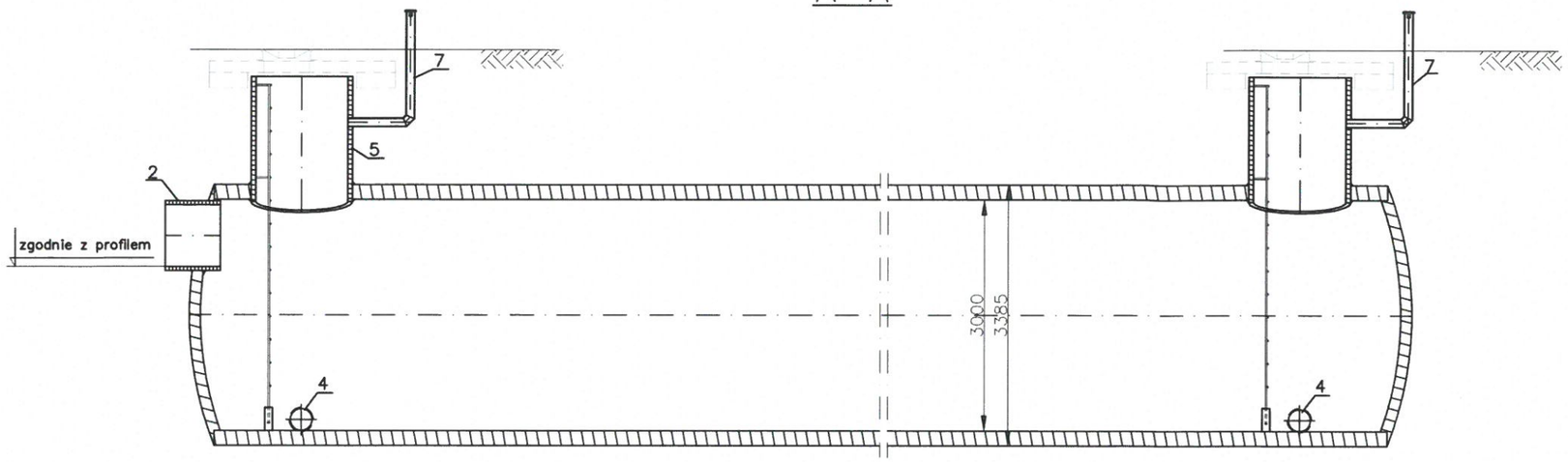

B–B

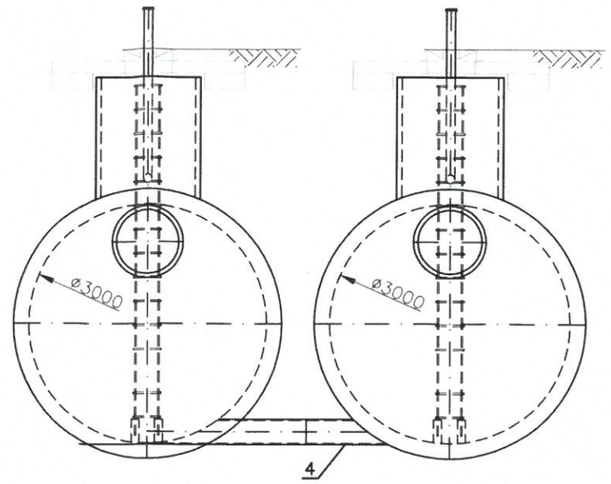

Uwaga :
Kominy wywiewne lokalizowac w terenach zielonych

Poz.	Nazwa
1	Zbiornik SN8 DN3000/3385mm
2	Króciec wlotowy
3	Króciec wylotowy
4	Króciec połączeniowy
5	Komin z rury SN4
6	Drabikna aluminiowa
7	Odpowietrznik z nasadką

PSJPROJECT®

PSJ PROJECT
ul. Krakowska 2/5
33-100 Tarnów
tel.509-694-785
e-mail:biuro@psjproject.com.pl
www.psjproject.com.pl

TEMAT INWESTYCJI:
"Budowa budynku mieszkalnego wielorodzinnego wraz z instalacjami wod.-kan., gazową, c.o., c.w.u., elektryczną, teletechniką, fotowoltaiką wraz z odcinkami zewnętrznymi instalacji wewnętrznych kanalizacji sanitarnej, elektryki z oświetleniem terenu, kanalizacji deszczowej ze zbiornikiem retencyjnym oraz z zagospodarowaniem terenu: drogami wewnętrznymi, chodnikami, miejscami postojowymi dla samochodów osobowych, murami oporowymi i wiatami śmietnikowymi oraz przebudową sieci elektroenergetycznej średniego napięcia na działkach nr 316/2, 309/22, 321/2, 309/32, 321/1 w miejscowości Wieliczka przy ulicy Jasnej"

ADRES INWESTYCJI:
Wieliczka, dz. nr 316/2, 309/22, 321/2, 309/32, 321/1 obręb 0001 Wieliczka, jedn. ewid. 121905_4

PROJEKTANT: branża sanitarna	mgr inż. Bartosz Dzwonek nr upr. w specj. instalacji sanitarnych MAP/0306/PBS/15
PROJEKTANT SPR.: branża sanitarna	mgr inż. Daniel Jurek nr upr. w specj. instalacyjn sanitarnych MAP/IS/0016/12

FAZA: PROJEKT BUDOWLANY		SCHEMAT ZBIORNIKA NA DESZCZÓWKĘ	
BRANŻA: architektura	DATA: 06.2023	SKALA: BS	RYS. NR: PZT-ZB

PROJEKT ARCHITEKTONICZNO BUDOWLANY

Nazwa inwestycji:

"Budowa budynku mieszkalnego wielorodzinnego wraz z instalacjami wod.-kan., gazową, c.o., c.w.u., elektryczną, teletechniką, fotowoltaiką wraz z odcinkami zewnętrznymi instalacji wewnętrznych kanalizacji sanitarnej, elektryki z oświetleniem terenu, kanalizacji deszczowej ze zbiornikiem retencyjnym oraz z zagospodarowaniem terenu: drogami wewnętrznymi, chodnikami, miejscami postojowymi dla samochodów osobowych, murami oporowymi i wiatami śmietnikowymi oraz przebudową sieci elektroenergetycznej średniego napięcia na działkach nr 316/2, 309/22, 321/2, 309/32, 321/1 w miejscowości Wieliczka przy ulicy Jasnej"

Adres inwestycji:

Wieliczka, dz. nr 316/2, 309/22, 321/2, 309/32, 321/1
Obręb 0001Wieliczka, jedn. ewid. 121905_4;
Identyfikatory działek ewidencyjnych: 121905_4.0001. 316/2; 121905_4.0001. 309/22; 121905_4.0001. 321/2, 121905_4.0001. 309/32, 121905_4.0001. 321/1

Inwestor:

SIM MAŁOPOLSKA Sp. z o.o., ul. Rynek 16, 32-800 Brzesko

Jednostka projektowa:

PSJ PROJECT Sylwia Korbecka, ul. Krakowska 2/5, 33-100 Tarnów

Kategoria obiektu budowlanego: XIII – BUDYNEK MIESZKALNY WIELORODZINNY

Branża architektoniczna	Projektant	mgr inż. arch. Jacek Gmerek nr upr. w specjalności architektonicznej AU-F 2/9/81	JACEK GMEREK ARCHITEKT Nr upr. AU-F 2/9/81 Upoważniony do sporządzania projektów architektonicznych wszystkich obiektów budowlanych
Branża architektoniczna	Sprawdzający	dr inż. arch. Witold Prętki nr upr. w specjalności architektonicznej 299/90/UW	
Branża konstrukcyjna (opinia geotechniczna)	Projektant	mgr inż. Sylwia Korbecka nr upr. w specjalności konstr. bud. PDK/0028/PWOK/17	mgr inż. SYLWIA KORBECK upr. budowlane do projektowania i kierowa robotami budowlanymi w specjalności konstrukcyjno-budowlanej bez ogranicze nr upr. PDK/0028/PWOK/17 tel. 509-694-785

Projekt zatwierdzony w decyzji o pozwoleniu na budowę
z dnia 30 -06- 2023
znak AB.6740.6.1323.2022.W
z up. STAROSTY
mgr inż. Anna Cebula
Główny specjalista ds. budownictwa

EGZEMPLARZ 2
LISTOPAD 2022 r.
DATA KOREKTY CZERWIEC 2023

Spis treści

I. CZĘŚĆ OPISOWA - BRANŻA ARCHITEKTONICZNA 5
1. PRZEDMIOT I ZAKRES OPRACOWANIA 5
2. PODSTAWE DANE DOTYCZĄCE INWESTYCJI 5
3. RODZAJ I KATEGORIA OBIEKTU BUDOWLANEGO 5
4. PODSTAWA OPRACOWANIA 5
5. SPOSÓB UŻYTKOWANIA I PROGRAM UŻYTKOWY 6
6. UKŁAD PRZESTRZENNY I FORMA ARCHITEKTONICZNA OBIEKTU 6
7. PODSTAWOWE DANE GABARYTOWE 7
8. DANE KONSTRUKCYJNO - MATERIAŁOWE 23
9. SPOSÓB POSADOWIENIA OBIEKTU BUDOWLANEGO 25
OPINIA GEOTECHNICZNA 26
10. DOSTĘPNOŚĆ DLA OSÓB NIEPEŁNOSPRAWNYCH 28
11. PARAMETRY TECHNICZNE OBIEKTU BUDOWLANEGO CHARAKTERYZUJĄCE WPŁYW OBIEKTU BUDOWLANEGO NA ŚRODOWISKO I JEGO WYKORZYSTYWANIE ORAZ NA ZDROWIE LUDZI I OBIEKTY SĄSIEDNIE 28
12. ANALIZA TECHNICZNYCH, ŚRODOWISKOWYCH I EKONOMICZNYCH MOŻLIWOŚCI REALIZACJI WYSOCE WYDAJNYCH SYSTEMÓW W ENERGIĘ I CIEPŁO, W TYM ZDECENTRALIZOWANYCH SYSTEMÓW DOSTAWY ENERGII OPARTYCH NA ENERGII ZE ŹRÓDEŁ ODNAWIALNYCH, KOGENERACJĘ, OGRZEWANIE LUB CHŁODZENIE 29
13. ANALIZA TECHNICZNYCH I EKONOMICZNYCH MOŻLIWOSCI WYKORZYSTANIA URZĄDZEŃ, KTÓRE AUTOMATYCZNIE REGULUJĄ TEMPERATURĘ ODDZIELNIE W POSZCZEGÓLNYCH POMIESZCZENIACH 31
14. INSTALACJE WEWNĘTRZNE 31
15. SPOSÓB PROWADZENIA PRAC BUDOWLANYCH 32
16. WARUNKI OCHRONY PRZECIWPOŻAROWEJ 32
1.1. Charakterystyka obiektu - warunki ochrony przeciwpożarowej 32
1.2. Informacje o powierzchni wewnętrznej, wysokości i liczbie kondygnacji 32
1.3. Charakterystyka zagrożenia pożarowego, w tym informacje o parametrach pożarowych materiałów niebezpiecznych pożarowo oraz zagrożeniach wynikających z procesów technologicznych, a także w zależności od potrzeb – charakterystykę pożarów przyjętych do celów projektowych 33
1.4. Informacje o klasyfikacji pożarowej z uwagi na przeznaczenie i sposób użytkowania 33
1.5. Informacje o kategorii zagrożenia ludzi oraz przewidywanej liczbie osób na każdej kondygnacji, a także w pomieszczeniach, których drzwi ewakuacyjne powinny otwierać się na zewnątrz pomieszczeń 33

1.6. Informacje o podziale na strefy pożarowe 34

1.7. Maksymalną gęstość obciążenia ogniowego poszczególnych stref pożarowych PM wraz z warunkami przyjętymi do jej określenia 35

1.8. Informacje o klasie odporności pożarowej oraz odporności ogniowej i stopniu rozprzestrzeniania ognia przez elementy budowlane 35

1.9. Informacje o występowaniu materiałów wybuchowych oraz zagrożenia wybuchem, w tym pomieszczeń zagrożonych wybuchem 37

1.10. Informacje o warunkach i strategii ewakuacji ludzi lub ich uratowania w inny sposób, uwzględniające liczbę i stan sprawności osób przebywających w obiekcie 37

1.11. Informacje o doborze urządzeń przeciwpożarowych oraz innych instalacji i urządzeń służących bezpieczeństwu pożarowemu wraz z określeniem zakresu i celu ich stosowania 38

1.12. Informacje o przygotowaniu obiektu budowlanego do prowadzenia działań ratowniczych, w tym informacje o punktach poboru wody do celów przeciwpożarowych, nasadach służących do zasilania urządzeń gaśniczych i innych rozwiązaniach przewidzianych do tych działań oraz dźwigach dla ekip ratowniczych i prowadzących do nich dojściach 40

1.13. Informacje o usytuowaniu z uwagi na bezpieczeństwo pożarowe, w tym informacje o parametrach wpływających na odległości dopuszczalne 41

1.14. Ww. wymogi techniczno-budowlane i przeciwpożarowe wskazano głównie na podstawie: 41

17. UWAGI KOŃCOWE 41

18. ZAŁĄCZNIKI 42

II. CZĘŚĆ RYSUNKOWA - BRANŻA ARCHITEKTONICZNA 53

OŚWIADCZENIE 43

UPRAWNIENIA 45

ZAŚWIADCZENIE Z IZBY 49

I. CZĘŚĆ OPISOWA - BRANŻA ARCHITEKTONICZNA

1. PRZEDMIOT I ZAKRES OPRACOWANIA

Tematem niniejszego opracowania jest projekt budowlany:

"Budowa budynku mieszkalnego wielorodzinnego wraz z instalacjami wod.-kan., gazową, c.o., elektryczną, teletechniką, fotowoltaiką wraz z odcinkami zewnętrznymi instalacji wewnętrznych kanalizacji sanitarnej, elektryki z oświetleniem terenu, kanalizacji deszczowej ze zbiornikiem retencyjnym oraz z zagospodarowaniem terenu: drogami wewnętrznymi, chodnikami, miejscami postojowymi dla samochodów osobowych, murami oporowymi i wiatami śmietnikowymi oraz przebudową sieci elektroenergetycznej średniego napięcia na działkach nr 316/2, 309/22, 321/2, 309/32, 321/1 w miejscowości Wieliczka przy ulicy Jasnej"

2. PODSTAWE DANE DOTYCZĄCE INWESTYCJI

Inwestor:

SIM MAŁOPOLSKA Sp. z o.o., ul. Rynek 16, 32-800Brzesko

Lokalizacja inwestycji:

Wieliczka, dz. nr 316/2, 309/22, 321/2, 309/32, 321/1

Obręb 0001Wieliczka, jedn. ewid. 121905_4;

Identyfikatory działek ewidencyjnych: 121905_4.0001. 316/2; 121905_4.0001. 309/22; 121905_4.0001. 321/2, 121905_4.0001. 309/32, 121905_4.0001. 321/1

Jednostka projektowa

PSJ PROJECT Sylwia Korbecka, ul. Krakowska 2/5, 33-100 Tarnów

3. RODZAJ I KATEGORIA OBIEKTU BUDOWLANEGO

Kategoria obiektów budowlanych: XIII – BUDYNKI MIESZKALNE WIELORODZINNE

4. PODSTAWA OPRACOWANIA

- Zlecenie Inwestora Umowa
- Mapa sytuacyjno – wysokościowa do celów projektowych
- Uchwała nr XLVI/763/2010 Rady Miejskiej w Wieliczce
- Przepisy prawne i rozporządzenia:
  - Ustawa z dn. 7 lipca 1994 r. Prawo budowlane (tj. Dz. U. z 2021 r. poz. 2351 z późn. zm.)
  - Rozporządzenie Ministra Rozwoju z dnia 11 września 2020 r. w sprawie szczegółowego zakresu i formy projektu budowlanego (Dz.U. z 2020 r. poz. 1609 z późn. zm.)
  - Rozporządzenie Ministra Infrastruktury z dnia 12 kwietnia 2002 r., w sprawie warunków technicznych jakim powinny odpowiadać budynki i ich usytuowanie (Dz.U. 2019 poz. 1065 z późn. zm)

5. SPOSÓB UŻYTKOWANIA I PROGRAM UŻYTKOWY

Przedmiotowa dokumentacja obejmuję projekt budowy budynku mieszkalnego wielorodzinnego wraz z zagospodarowaniem terenu i infrastruktura towarzyszącą.

Budynek wielorodzinny projektuje się jako pięć kondygnacji nadziemnych - mieszkalnych oraz jedna podziemną, w której lokalizuje się pomieszczenia techniczne, pomieszczenia gospodarcze, wózkownie oraz garaż podziemny na 18 miejsc postojowych dla samochodów osobowych.

W budynku projektuje się cztery segmenty, każdy z segmentów posiada osobną klatkę schodową z dźwigiem osobowym obsługującym każdą kondygnację.

Na każdej kondygnacji nadziemnej projektuje się po 16 lokali mieszalnych. W budynku projektuje się w sumie 80 lokali mieszkalnych. Każde z wejść zostało przystosowane do osób niepełnosprawnych dzięki bezprogowym wejściom (2cm różnicy prze budynkiem a poziomem 0,00 parteru).

Każde z mieszkań składa się z pomieszczeń: pokój dzienny z aneksem kuchennym, łazienka, komunikacja, sypialnia i/lub pokój/pokoje w zależności od typu mieszkania (zestawienie pomieszczeń poniżej w opisie). Mieszkania posiadają dostęp do balkonu lub tarasu. Niektóre mieszkania zlokalizowane w parterze posiadają dostęp do tarasu naziemnego. Zaprojektowano mieszkania przystosowane do użytku przez osoby o różnej sprawności poprzez dostęp do budynku z zewnątrz bez barier-wejścia bezprogowe-2cm różnicy między poziomami, otwory drzwiowe i przestrzeń komunikacji wewnętrznej pozwalająca na swobodny przejazd oraz obrót wózkiem inwalidzkim. Jedno z mieszkań przystosowane jest dla osoby niepełnosprawnej poruszającej się wózkiem inwalidzkim, otwory drzwiowe zaprojektowano większe, w łazience przewidziano przestrzeń manewrową dla wózka inwalidzkiego.

6. UKŁAD PRZESTRZENNY I FORMA ARCHITEKTONICZNA OBIEKTU

Projektowany budynek wielorodzinny jest budynkiem o bryle na rzucie zbliżonym do litery L. Posiada pięć kondygnacji nadziemnych, jedną podziemną. Przykryty dachem dwuspadowym o nachyleniu 35°.

Elewacje budynku projektuje się wykończone tynkiem w kolorze białym oraz szarości - kolorystyka stonowana. Stolarka okienna w budynku jako typowa - okna prostokątne, okna balkonowe.

Forma oraz wielkość budynku odpowiada wymogom podanym w planie miejscowym określonych w parametrach i cechach zabudowy:

- maksymalna liczba kondygnacji nadziemnych w budynkach wielorodzinnych nie może przekraczać 5 kondygnacji- *projektuje się budynek o pięciu kondygnacjach nadziemnych - WARUNEK SPEŁNIONY (analizę klasyfikacji kondygnacji przedstawiono na rysunku D.1, który stanowi załącznik do niniejszego opisu projektu architektoniczno budowlanego)*

- wysokość noworealizowanych budynków wielorodzinnych nie może przekraczać 18 m dla budynków wielorodzinnych o dachu dwuspadowym lub wielospadowym- *projektuje się budynek o wysokości 17,82m- WARUNEK SPEŁNIONY*
- dla budynków mieszkalnych wielorodzinnych należy stosować dachy dwuspadowe i wielospadowe o nachyleniu połaci od 35° do 45° *projektuje się dach dwuspadowy ze spadkami 35° - WARUNEK SPEŁNIONY*
- jako pokrycie dachów należy stosować materiały bezpieczne dla środowiska nawiązujące fakturą i kolorystyką do dachów otaczającego zainwestowania (z wykluczeniem pokryć bitumicznych)- *projektuje się pokrycie dachu z blachy na rąbek stojący, w nawiązaniu do zabudowy sąsiadującej- WARUNEK SPEŁNIONY*
- kolorystykę elewacji należy stosować w barwach jasnych, stonowanych- *projektuje się elewacje w kolorze białym oraz szarości, kolorystyka stonowana, kolorystyka stolarki drzwiowej i okiennej w nawiązaniu do szarości tynku- WARUNEK SPEŁNIONY*

7. PODSTAWOWE DANE GABARYTOWE

Powierzchnia zabudowy: 1260,01 m²
Powierzchnia użytkowa mieszkalna: 3585,74m²
Powierzchnia dodatkowa: 1935,73 m²
Powierzchnia łączna użytkowa budynku: 5521,47 m²
Kubatura brutto budynku: 22 0106,51 m³
Ilość kondygnacji: 5 nadziemnych + 1 podziemna
Szerokość: 61,83 m
Długość: 43,44m
Wysokość: 17,82m (mierzona od najniżej położonego terenu przed wejściem do kalenicy)

ZESTAWIENIE POWIERZCHNI KONDYGNACJI -1 (PODZIEMNEJ).:

Kondygnacja podziemna -1			
	Ozn.	Pomieszczenie	Pow. użytk.[m2]
Powierzchnia wspólna kl.1.			
	W1.-1.1	klatka schodowa	9.34
	W1.-1.2	wózkowania	8.32
	W1.-1.3	przedsionek	9.30
		suma	26.96
Powierzchnia wspólna kl.2.			
	W2.-1.1	klatka schodowa	9.70
	W2.-1.2	wózkownia	7.68
	W2.-1.3	przedsionek	6.36
		suma	23.74
Powierzchnia wspólna kl.3.			
	W3.-1.1	klatka schodowa	9.75
	W3.-1.2	wózkowania	7.72
	W3.-1.3	przedsionek	6.41
		suma	23.87

Powierzchnia wspólna kl.4.			
	W4.-1.1	klatka schodawa	9.75
	W4.-1.2	wózkownia	7.72
	W4.-1.3	przedsionek	6.41
		suma	23.88
Powierzchnia garażu i pom. technicznych			
	P.1	hala garażu	895.47
	P.2	pomieszczenie techniczne	5.38
	P.3	pomieszczenie techniczne	9.15
	P.4	pomieszczenie techniczne	15.26
	P.5	pomieszczenie porządkowe	6.65
	P.6	pomieszczenie techniczne	12.77
	P.7	pomieszczenie techniczne	6.68
	P.8	pomieszczenie techniczne	29.14
	P.9	pomieszczenie techniczne	6.67
	P.10	pomieszczenie techniczne	5.95
		suma	993.13
		Suma kondygnacji -1	**1091.58**

ZESTAWIENIE POWIERZCHNI KONDYGNACJI 1 (PARTERU):

Kondygnacja +1- parter			
	Ozn.	Pomieszczenie	Pow. użytk. [m2]
Powierzchnia wspólna kl. 1.			
	W1.1.1	klatka schodowa	14.71
	W1.1.2	komunikacja	47.11
	W1.1.3	komórki lokatorskie	13.99
		suma	75.81
Powierzchnia wspólna kl. 2.			
	W2.1.1	klatka schodowa	14.65
	W2.1.2	komunikacja	15.33
	W2.1.3	komórki lokatorskie	4.75
		suma	34.73
Powierzchnia wspólna kl.3.			
	W3.1.1	klatka schodowa	14.65
	W3.1.2	komunikacja	15.33
	W3.1.3	komórki lokatorskie	4.75
		suma	34.73
Powierzchnia wspólna kl.4.			
	W4.1.1	klatka schodowa	14.65
	W4.1.2	komunikacja	15.34
	W4.1.3	komórki lokatorskie	4.75
		suma	34.74
Mieszkanie M1			
	M1.1.1	sypialnia	12.56

	M1.1.2	p. dzienny	10.24
	M1.1.3	komunikacja	2.81
	M1.1.4	aneks kuchenny z jadalnią	8.74
	M1.1.5	łazienka	6.94
		suma	41.29
Mieszkanie M2			
	M2.1.1	komunikacja	9.67
	M2.1.2	sypialnia	13.02
	M2.1.3	łazienka	5.95
	M2.1.4	pokój	10.00
	M2.1.5	pokój	9.27
	M2.1.6	p. dzienny z aneksem kuchennym	14.91
		suma	62.82
Mieszkanie M3			
	M3.1.1	komunikacja	6.18
	M3.1.2	p. dzienny z aneksem kuchennym	19.28
	M3.1.3	pokój	7.98
	M3.1.4	sypialnia	10.83
	M3.1.5	łazienka	3.82
		suma	48.09
Mieszkanie M4			
	M4.1.1	komunikacja	6.19
	M4.1.2	p.dzienny z aneksem kuchennym	19.28
	M4.1.3	pokój	7.98
	M4.1.4	sypialnia	10.83
	M4.1.5	łazienka	3.81
		suma	48.09
Mieszkanie M5			
	M5.1.1	komunikacja	6.19
	M5.1.2	p.dzienny z aneksem kuchennym	19.35
	M5.1.3	pokój	7.98
	M5.1.4	sypialnia	10.84
	M5.1.5	łazienka	3.84
		suma	48.20
Mieszkanie M6			
	M6.1.1	komunikacja	5.61
	M6.1.2	łazienka	5.77
	M6.1.3	p.dzienny z aneksem kuchennym	24.18
	M6.1.4	sypialnia	11.65
		suma	47.21
Mieszkanie M7			
	M7.1.1	komunikacja	7.87
	M7.1.2	łazienka	5.75
	M7.1.3	pokój	8.21
	M7.1.4	pokój	11.02

	M7.1.5	aneks kuchenny z jadalnią	11.13
	M7.1.6	salon	12.12
		suma	56.10
Mieszkanie M8			
	M8.1.1	komunikacja	6.75
	M8.1.2	sypialnia	11.52
	M8.1.3	łazienka	5.56
	M8.1.4	p.dzienny z aneksem kuchennym	17.20
		suma	41.03
Mieszkanie M9			
	M9.1.1	komunikacja	4.46
	M9.1.2	łazienka	4.89
	M9.1.3	sypialnia	15.25
	M9.1.4	p.dzienny z aneksem kuchennym	17.86
		suma	42.46
Mieszkanie M10			
	M10.1.1	komunikacja	6.75
	M10.1.2	p.dzienny z aneksem kuchennym	17.15
	M10.1.3	łazienka	5.56
	M10.1.4	sypialnia	11.52
		suma	40.98
Mieszkanie M11			
	M11.1.1	komunikacja	6.75
	M11.1.2	sypialnia	11.52
	M11.1.3	łazienka	5.57
	M11.1.4	p.dzienny z aneksem kuchennym	17.20
		suma	41.04
Mieszkanie M12			
	M12.1.1	komunikacja	5.73
	M12.1.2	łazienka	4.90
	M12.1.3	sypialnia	15.25
	M12.1.4	p. dzienny z aneksem kuchennym	17.86
		suma	43.74
Mieszkanie M13			
	M13.1.1	komunikacja	6.75
	M13.1.2	sypialnia	11.53
	M13.1.3	łazienka	5.57
	M13.1.4	p.dzienny z aneksem kuchennym	17.13
		suma	40.98
Mieszkanie M14			
	M14.1.1	komunikacja	6.73
	M14.1.2	sypialnia	11.54
	M14.1.3	łazienka	5.57
	M14.1.4	p.dzienny z aneksem kuchennym	17.14
		suma	40.98

Mieszkanie M15		
M15.1.1	komunikacja	5.73
M15.1.2	łazienka	4.90
M15.1.3	sypialnia	15.28
M15.1.4	p.dzienny z aneksem kuchennym	17.86
	suma	43.77
Mieszkanie M16		
M16.1.1	komunikacja	6.72
M16.1.2	sypialnia	11.52
M16.1.3	łazienka	5.57
M16.1.4	p.dzienny z aneksem kuchennym	17.15
	suma	40.96
	Suma kondygnacji +1	907.75
	Suma powierzchni użytkowej mieszkalnej +1	727.74

ZESTAWIENIE POWIERZCHNI KONDYGNACJI 2.:

Kondygnacja +2		
Ozn.	Pomieszczenie	Pow. użytk.[m2]
Powierzchnia wspólna kl. 1.		
W1.2.1	klatka schodowa	14.71
W1.2.2	komunikacja	47.11
W1.2.3	komórki lokatorskie	13.99
	suma	75.81
Powierzchnia wspólna kl. 2.		
W2.2.1	klatka schodowa	14.65
W2.2.2	komunikacja	15.33
W2.2.3	komórki lokatorskie	4.75
	suma	34.73
Powierzchnia wspólna kl.3.		
W3.2.1	klatka schodowa	14.65
W3.2.2	komunikacja	15.33
W3.2.3	komórki lokatorskie	4.75
	suma	34.73
Powierzchnia wspólna kl.4.		
W4.2.1	klatka schodowa	14.65
W4.2.2	komunikacja	15.34
W4.2.3	komórki lokatorskie	4.75
	suma	34.74
Mieszkanie M17		
M17.2.1	Komunikacja	2.94
M17.2.2	p.dzienny	23.07
M17.2.3	Aneks kuchenny z jadalnią	8.74
M17.2.3	Łazienka	6.95
	suma	41.70

Mieszkanie M18			
	M18.2.1	Komunikacja	9.67
	M18.2.2	P. dzienny z aneksem kuchennym	14.90
	M18.2.3	sypialnia	13.02
	M18.2.4	łazienka	5.95
	M18.2.5	pokój	10.00
	M18.2.6	pokój	9.27
		suma	62.81
Mieszkanie M19			
	M19.2.1	komunikacja	6.18
	M19.2.2	P. dzienny z aneksem kuchennym	19.28
	M19.2.3	pokój	7.98
	M19.2.4	sypialnia	10.80
	M19.2.5	łazienka	3.82
		suma	48.06
Mieszkanie M20			
	M20.2.1	komunikacja	6.19
	M20.2.2	łazienka	3.82
	M20.2.3	sypialnia	10.83
	M20.2.4	pokój	7.98
	M20.2.5	P. dzienny z aneksem kuchennym	19.28
		suma	48.10
Mieszkanie M21			
	M21.2.1	komunikacja	6.19
	M21.2.2	P. dzienny z aneksem kuchennym	19.28
	M21.2.3	pokój	7.99
	M21.2.4	sypialnia	10.84
	M21.2.5	łazienka	3.82
		suma	48.12
Mieszkanie M22			
	M22.2.1	komunikacja	5.61
	M22.2.2	łazienka	5.77
	M22.2.3	p. dzienny z aneksem kuchennym	24.23
	M22.2.4	sypialnia	11.65
		suma	47.26
Mieszkanie M23			
	M23.2.1	komunikacja	7.87
	M23.2.2	p. dzienny	12.11
	M23.2.3	aneks kuchenny z jadalnią	11.13
	M23.2.4	łazienka	5.73
	M23.2.5	pokój	8.21
	M23.2.6	sypialnia	11.02
		suma	56.07
Mieszkanie M24			
	M24.2.1	komunikacja	6.75

M24.2.2	P. dzienny z aneksem kuchennym	17.20
M24.2.3	łazienka	5.56
M24.2.4	sypialnia	11.52
	suma	41.03
Mieszkanie M25		
M25.2.1	komunikacja	4.45
M25.2.2	p. dzienny z aneksem kuchennym	17.86
M25.2.3	sypialnia	15.25
M25.2.4	łazienka	4.89
	suma	42.45
Mieszkanie M26		
M26.2.1	komunikacja	6.75
M26.2.2	p. dzienny z aneksem kuchennym	17.15
M26.2.3	łazienka	5.56
M26.2.4	sypialnia	11.52
	suma	40.98
Mieszkanie M27		
M27.2.1	komunikacja	6.75
M27.2.2	p. dzienny z aneksem kuchennym	17.20
M27.2.3	łazienka	5.57
M27.2.4	sypialnia	11.52
	suma	41.04
Mieszkanie M28		
M28.2.1	komunikacja	5.73
M28.2.2	p. dzienny z aneksem kuchennym	17.86
M28.2.3	sypialnia	15.25
M28.2.4	łazienka	4.90
	suma	43.74
Mieszkanie M29		
M29.2.1	komunikacja	6.74
M29.2.2	p. dzienny z aneksem kuchennym	17.13
M29.2.3	łazienka	5.57
M29.2.4	sypialnia	11.53
	suma	40.97
Mieszkanie M30		
M30.2.1	komunikacja	6.73
M30.2.2	p. dzienny z aneksem kuchennym	17.14
M30.2.3	łazienka	5.57
M30.2.4	sypialnia	11.54
	suma	40.98
Mieszkanie M31		
M31.2.1	komunikacja	5.73
M31.2.2	p. dzienny z aneksem kuchennym	17.86
M31.2.3	sypialnia	15.28
M31.2.4	łazienka	4.90

		suma	43.77
Mieszkanie M32			
	M32.2.1	komunikacja	6.72
	M32.2.2	p. dzienny z aneksem kuchennym	17.15
	M32.2.3	łazienka	5.57
	M32.2.4	sypialnia	11.52
		suma	40.96
		Suma kondygnacji +2	908.05
		Suma powierzchni użytkowej mieszkalnej +2	728.04

ZESTAWIENIE POWIERZCHNI KONDYGNACJI 3.:

Kondygnacja +3			
	Ozn.	Pomieszczenie	Pow. użytk.[m2]
Powierzchnia wspólna kl. 1.			
	W1.3.1	klatka schodowa	14.71
	W1.3.2	komunikacja	47.11
	W1.3.3	komórki lokatorskie	13.99
		suma	75.81
Powierzchnia wspólna kl. 2.			
	W2.3.1	klatka schodowa	14.65
	W2.3.2	komunikacja	15.33
	W2.3.3	komórki lokatorskie	4.75
		suma	34.73
Powierzchnia wspólna kl.3.			
	W3.3.1	klatka schodowa	14.65
	W3.3.2	komunikacja	15.33
	W3.3.3	komórki lokatorskie	4.75
		suma	34.73
Powierzchnia wspólna kl.4.			
	W4.3.1	klatka schodowa	14.65
	W4.3.2	komunikacja	15.34
	W4.3.3	komórki lokatorskie	4.75
		suma	34.74
Mieszkanie M33			
	M33.3.1	Komunikacja	2.94
	M33.3.2	p.dzienny	23.07
	M33.3.3	Aneks kuchenny z jadalnią	8.74
	M33.3.4	Łazienka	6.95
		suma	41.70
Mieszkanie M34			
	M34.3.1	Komunikacja	9.67
	M34.3.2	P. dzienny z aneksem kuchennym	14.90
	M34.3.3	sypialnia	13.02
	M34.3.4	łazienka	5.95

M34.3.5	pokój	10.00
M34.3.6	pokój	9.27
	suma	62.81
Mieszkanie M35		
M35.3.1	komunikacja	6.18
M35.3.2	P. dzienny z aneksem kuchennym	19.28
M35.3.3	pokój	7.98
M35.3.4	sypialnia	10.80
M35.3.5	łazienka	3.82
	suma	48.06
Mieszkanie M36		
M36.3.1	komunikacja	6.19
M36.3.2	łazienka	3.82
M36.3.3	sypialnia	10.83
M36.3.4	pokój	7.98
M36.3.5	P. dzienny z aneksem kuchennym	19.28
	suma	48.10
Mieszkanie M37		
M37.3.1	komunikacja	6.19
M37.3.2	P. dzienny z aneksem kuchennym	19.28
M37.3.3	pokój	7.99
M37.3.4	sypialnia	10.84
M37.3.5	łazienka	3.82
	suma	48.12
Mieszkanie M38		
M38.3.1	komunikacja	5.61
M38.3.2	łazienka	5.77
M38.3.3	p. dzienny z aneksem kuchennym	24.23
M38.3.4	sypialnia	11.65
	suma	47.26
Mieszkanie M39		
M39.3.1	komunikacja	7.87
M39.3.2	p. dzienny	12.11
M39.3.3	aneks kuchenny z jadalnią	11.13
M39.3.4	łazienka	5.73
M39.3.5	pokój	8.21
M39.3.6	sypialnia	11.02
	suma	56.07
Mieszkanie M40		
M40.3.1	komunikacja	6.75
M40.3.2	P. dzienny z aneksem kuchennym	17.20
M40.3.3	łazienka	5.56
M40.3.4	sypialnia	11.52
	suma	41.03
Mieszkanie M41		

	M41.3.1	komunikacja	4.45
	M41.3.2	p. dzienny z aneksem kuchennym	17.86
	M41.3.3	sypialnia	15.25
	M41.3.4	łazienka	4.89
		suma	42.45
Mieszkanie M42			
	M42.3.1	komunikacja	6.75
	M42.3.2	p. dzienny z aneksem kuchennym	17.15
	M42.3.3	łazienka	5.56
	M42.3.4	sypialnia	11.52
		suma	40.98
Mieszkanie M43			
	M43.3.1	komunikacja	6.75
	M43.3.2	p. dzienny z aneksem kuchennym	17.20
	M43.3.3	łazienka	5.57
	M43.3.4	sypialnia	11.52
		suma	41.04
Mieszkanie M44			
	M44.3.1	komunikacja	5.73
	M44.3.2	p. dzienny z aneksem kuchennym	17.86
	M44.3.3	sypialnia	15.25
	M44.3.4	łazienka	4.90
		suma	43.74
Mieszkanie M45			
	M45.3.1	komunikacja	6.74
	M45.3.2	p. dzienny z aneksem kuchennym	17.13
	M45.3.3	łazienka	5.57
	M45.3.4	sypialnia	11.53
		suma	40.97
Mieszkanie M46			
	M46.3.1	komunikacja	6.73
	M46.3.2	p. dzienny z aneksem kuchennym	17.14
	M46.3.3	łazienka	5.57
	M46.3.4	sypialnia	11.54
		suma	40.98
Mieszkanie M47			
	M47.3.1	komunikacja	5.73
	M47.3.2	p. dzienny z aneksem kuchennym	17.86
	M47.3.3	sypialnia	15.28
	M47.3.4	łazienka	4.90
			43.77
Mieszkanie M48			
	M48.3.1	komunikacja	6.72
	M48.3.2	p. dzienny z aneksem kuchennym	17.15
	M48.3.3	łazienka	5.57

M48.3.4	sypialnia	11.52
	suma	40.96
	Suma kondygnacji +3	908.05
	Suma powierzchni użytkowej mieszkalnej +3	728.04

ZESTAWIENIE POWIERZCHNI KONDYGNACJI 4.:

Kondygnacja +4		
Ozn.	Pomieszczenie	Pow. użytk. [m2]
Powierzchnia wspólna kl. 1.		
W1.4.1	klatka schodowa	14.71
W1.4.2	komunikacja	47.11
W1.4.3	komórki lokatorskie	13.99
	suma	75.81
Powierzchnia wspólna kl. 2.		
W2.4.1	klatka schodowa	14.65
W2.4.2	komunikacja	15.33
W2.4.3	komórki lokatorskie	4.75
	suma	34.73
Powierzchnia wspólna kl.3.		
W3.4.1	klatka schodowa	14.65
W3.4.2	komunikacja	15.33
W3.4.3	komórki lokatorskie	4.75
	suma	34.73
Powierzchnia wspólna kl.4.		
W4.4.1	klatka schodowa	14.65
W4.4.2	komunikacja	15.34
W4.4.3	komórki lokatorskie	4.75
	suma	34.74
Mieszkanie M49		
M49.4.1	Komunikacja	2.94
M49.4.2	p.dzienny	23.07
M49.4.3	Aneks kuchenny z jadalnią	8.74
M49.4.4	Łazienka	6.95
	suma	41.70
Mieszkanie M50		
M50.4.1	Komunikacja	9.67
M50.4.2	P. dzienny z aneksem kuchennym	14.90
M50.4.3	sypialnia	13.02
M50.4.4	łazienka	5.95
M50.4.5	pokój	10.00
M50.4.6	pokój	9.27
	suma	62.81
Mieszkanie M51		
M51.4.1	komunikacja	6.18

	M51.4.2	P. dzienny z aneksem kuchennym	19.28
	M51.4.3	pokój	7.98
	M51.4.4	sypialnia	10.80
	M51.4.5	łazienka	3.82
		suma	48.06
Mieszkanie M52			
	M52.4.1	komunikacja	6.19
	M52.4.2	łazienka	3.82
	M52.4.3	sypialnia	10.83
	M52.4.4	pokój	7.98
	M52.4.5	P. dzienny z aneksem kuchennym	19.28
		suma	48.10
Mieszkanie M53			
	M53.4.1	komunikacja	6.19
	M53.4.2	P. dzienny z aneksem kuchennym	19.28
	M53.4.3	pokój	7.99
	M53.4.4	sypialnia	10.84
	M53.4.5	łazienka	3.82
		suma	48.12
Mieszkanie M54			
	M54.4.1	komunikacja	5.61
	M54.4.2	łazienka	5.77
	M54.4.3	p. dzienny z aneksem kuchennym	24.23
	M54.4.4	sypialnia	11.65
		suma	47.26
Mieszkanie M55			
	M55.4.1	komunikacja	7.87
	M55.4.2	p. dzienny	12.11
	M55.4.3	aneks kuchenny z jadalnią	11.13
	M55.4.4	łazienka	5.73
	M55.4.5	pokój	8.21
	M55.4.6	sypialnia	11.02
		suma	56.07
Mieszkanie M56			
	M56.4.1	komunikacja	6.75
	M56.4.2	P. dzienny z aneksem kuchennym	17.20
	M56.4.3	łazienka	5.56
	M56.4.4	sypialnia	11.52
		suma	41.03
Mieszkanie M57			
	M57.4.1	komunikacja	4.45
	M57.4.2	p. dzienny z aneksem kuchennym	17.86
	M57.4.3	sypialnia	15.25
	M57.4.4	łazienka	4.89
		suma	42.45

Mieszkanie M58		
M58.4.1	komunikacja	6.75
M58.4.2	p. dzienny z aneksem kuchennym	17.15
M58.4.3	łazienka	5.56
M58.4.4	sypialnia	11.52
	suma	40.98
Mieszkanie M59		
M59.4.1	komunikacja	6.75
M59.4.2	p. dzienny z aneksem kuchennym	17.20
M59.4.3	łazienka	5.57
M59.4.4	sypialnia	11.52
	suma	41.04
Mieszkanie M60		
M60.4.1	komunikacja	5.73
M60.4.2	p. dzienny z aneksem kuchennym	17.86
M60.4.3	sypialnia	15.25
M60.4.4	łazienka	4.90
	suma	43.74
Mieszkanie M61		
M61.4.1	komunikacja	6.74
M61.4.2	p. dzienny z aneksem kuchennym	17.13
M61.4.3	łazienka	5.57
M61.4.4	sypialnia	11.53
	suma	40.97
Mieszkanie M62		
M62.4.1	komunikacja	6.73
M62.4.2	p. dzienny z aneksem kuchennym	17.14
M62.4.3	łazienka	5.57
M62.4.4	sypialnia	11.54
	suma	40.98
Mieszkanie M63		
M63.4.1	komunikacja	5.73
M63.4.2	p. dzienny z aneksem kuchennym	17.86
M63.4.3	sypialnia	15.28
M63.4.4	łazienka	4.90
	suma	43.77
Mieszkanie M64		
M64.4.1	komunikacja	6.72
M64.4.2	p. dzienny z aneksem kuchennym	17.15
M64.4.3	łazienka	5.57
M64.4.4	sypialnia	11.52
	suma	40.96
	Suma kondygnacji +4	908.05
Suma powierzchni użytkowej mieszkalnej +4		728.04

ZESTAWIENIE POWIERZCHNI KONDYGNACJI 5 (PODDASZE).:

Kondygnacja +5- poddasze			
Ozn.	Pomieszczenie	Pow. użytk.[m2]	Pow. podłogi[m2]
Powierzchnia wspólna kl. 1.			
W1.5.1	klatka schodowa	9.69	9.69
W1.5.2	komunikacja	47.11	47.11
W1.5.3	komórki lokatorskie	9.68	13.99
	suma	66.48	70.79
Powierzchnia wspólna kl. 2.			
W2.5.1	klatka schodowa	9.69	9.69
W2.5.2	komunikacja	15.33	15.33
W2.5.3	komórki lokatorskie	4.75	4.75
	suma	29.77	29.77
Powierzchnia wspólna kl.3.			
W3.5.1	klatka schodowa	9.69	9.69
W3.5.2	komunikacja	15.33	15.33
W3.5.3	komórki lokatorskie	4.75	4.75
	suma	29.77	29.77
Powierzchnia wspólna kl.4.			
W4.5.1	klatka schodowa	9.69	9.69
W4.5.2	komunikacja	15.33	15.33
W4.5.3	komórki lokatorskie	4.75	4.75
	suma	29.77	29.77
Mieszkanie M65			
M65.5.1	komunikacja	3.94	3.94
M65.5.2	sypialnia	9.58	13.22
M65.5.3	łazienka	5.09	5.09
M65.5.4	p.dzienny	12.87	15.60
M65.5.5	aneks kuchenny	6.61	7.35
M65.5.6	pokój	6.59	8.68
	suma	44.68	53.88
Mieszkanie M66			
M66.5.1	komunikacja	9.69	9.69
M66.5.2	łazienka	5.98	5.98
M66.5.3	pokój	7.74	9.97
M66.5.4	pokój	7.00	9.24
M66.5.5	p.dzienny z aneksem kuchennym	14.91	14.91
	suma	45.32	49.79
Mieszkanie M67			
M67.5.1	komunikacja	6.18	6.18
M67.5.2	P. dzienny z aneksem kuchennym	19.37	19.37
M67.5.3	pokój	6.02	7.98
M67.5.4	sypialnia	8.02	10.76

	M67.5.5	łazienka	3.82	3.82
		suma	43.41	48.11
Mieszkanie M68				
	M68.5.1	komunikacja	6.18	6.18
	M68.5.2	łazienka	3.82	3.82
	M68.5.3	sypialnia	8.01	10.83
	M68.5.4	pokój	6.01	7.98
	M68.5.5	P. dzienny z aneksem kuchennym	19.24	19.24
		suma	43.26	48.05
Mieszkanie M69				
	M69.5.1	komunikacja	6.19	6.19
	M69.5.2	P. dzienny z aneksem kuchennym	19.31	19.31
	M69.5.3	pokój	5.97	7.95
	M69.5.4	sypialnia	8.01	10.83
	M69.5.5	łazienka	3.82	3.82
		suma	43.30	48.10
Mieszkanie M70				
	M70.5.1	komunikacja	5.43	5.43
	M70.5.2	łazienka	5.56	5.96
	M70.5.3	p. dzienny z aneksem kuchennym	22.92	24.14
		suma	33.91	35.53
Mieszkanie M71				
	M71.5.1	komunikacja	8.04	8.04
	M71.5.2	p. dzienny	9.96	12.11
	M71.5.3	aneks kuchenny z jadalnią	11.13	11.13
	M71.5.4	łazienka	5.73	5.73
	M71.5.5	pokój	12.02	12.02
	M71.5.6	sypialnia	14.98	19.94
		suma	61.86	68.97
Mieszkanie M72				
	M72.5.1	komunikacja	6.67	6.67
	M72.5.2	sypialnia	8.16	11.52
	M72.5.3	łazienka	5.56	5.56
	M72.5.4	p.dzienny z aneksem kuchennym	17.12	17.12
		suma	37.51	40.87
Mieszkanie M73				
	M73.5.1	komunikacja	4.41	4.41
	M73.5.2	łazienka	4.87	4.87
	M73.5.3	sypialnia	12.34	15.25
	M73.5.4	p.dzienny z aneksem kuchennym	17.82	17.82
		suma	39.44	42.35
Mieszkanie M74				
	M74.5.1	komunikacja	6.67	6.67
	M74.5.2	sypialnia	9.14	11.52
	M74.5.3	łazienka	5.56	5.56

	M74.5.4	p. dzienny z aneksem kuchennym	17.15	17.15
		suma	38.52	40.90
Mieszkanie M75				
	M75.5.1	komunikacja	6.67	6.67
	M75.5.2	sypialnia	8.15	11.52
	M75.5.3	łazienka	5.56	5.56
	M75.5.4	p. dzienny z aneksem kuchennym	17.15	17.15
		suma	37.53	40.90
Mieszkanie M76				
	M76.5.1	komunikacja	5.69	5.69
	M76.5.2	łazienka	4.90	4.90
	M76.5.3	sypialnia	12.34	15.25
	M76.5.4	p.dzienny z aneksem kuchennym	17.82	17.82
		suma	40.75	43.66
Mieszkanie M77				
	M77.5.1	komunikacja	6.67	6.67
	M77.5.2	sypialnia	9.16	11.55
	M77.5.3	łazienka	5.57	5.57
	M77.5.4	p. dzienny z aneksem kuchennym	17.15	17.15
		suma	38.55	40.94
Mieszkanie M78				
	M78.5.1	komunikacja	6.67	6.67
	M78.5.2	sypialnia	8.15	11.55
	M78.5.3	łazienka	5.57	5.57
	M78.5.4	p. dzienny z aneksem kuchennym	17.15	17.15
		suma	37.54	40.94
Mieszkanie M79				
	M79.5.1	komunikacja	5.69	5.69
	M79.5.2	łazienka	4.90	4.90
	M79.5.3	sypialnia	12.38	15.30
	M79.5.4	p.dzienny z aneksem kuchennym	17.82	17.82
		suma	40.79	43.71
Mieszkanie M80				
	M80.5.1	komunikacja	6.75	6.75
	M80.5.2	sypialnia	9.16	11.55
	M80.5.3	łazienka	5.66	5.66
	M80.5.4	p. dzienny z aneksem kuchennym	17.20	17.20
		suma	38.77	41.16
		Suma kondygnacji +5	820.93	887.96
		Suma powierzchni mieszkalnej +5	665.14	727.86

8. DANE KONSTRUKCYJNO - MATERIAŁOWE

8.1 ELEMENTY KONSTRUKCYJNE

Fundamenty

Projektuje się posadowienie bezpośrednie na płycie fundamentowej wg projektu konstrukcji. Ściany fundamentowe z betonu C16/20 W8, zbrojone stalą A-IIIN. Ściany fundamentowe żelbetowe, wg projektu konstrukcji, o grubości 25 cm., wodoszczelne .

Nadproża

Nadproża żelbetowe i prefabrykowane wg projektu konstrukcji.

Ściany nośne - zewnętrzne i wewnętrzne:

Projektuje się ściany nośne z pustaków ceramicznych - 25 cm

Ściany wypełniające:

Projektuje się ściany wypełniające z pustaków ceramicznych - 25 cm

Ściany wewnętrzne działowe:

Projektuje się ściany wewnętrzne działowe z pustaków ceramicznych
- 18 cm- ściany oddzielające pomieszczenia pomieszczenie techniczne
- 12 cm - ściany działowe w lokalach mieszkalnych
- 6 cm- ściany działowe w lokalach mieszkalnych

Ściany wewnętrzne działowe projektuje się jako murowane na pełną wysokość pomieszczeń.

Kominy wentylacyjne:

Kominy z rur wentylacyjnych zlokalizowanych w szachtach.

Stropy:

Stropy prefabrykowane typu filigran- 20 cm oraz 27 cm, wg projektu konstrukcji

Schody:

Żelbetowe, wg projektu konstrukcji

Dach:

Projektuje się dach dwuspadowy o konstrukcji krokwiowo-płatwiowej, wg projektu konstrukcji.

Płyty balkonowe

Projektuje się płyty balkonowe w systemie wspornikowym gr. 18 cm, wg projektu konstrukcji

8.2. WYKOŃCZENIE ZEWNĘTRZNE

Elewacja - ściany zewnętrzne

Wykończenie tykiem cienkowarstwowym w kolorze białym oraz w kolorze szarym- zgodnie z rysunkami elewacji.

Termoizolacja

Izolacja termiczna ścian fundamentowych ze styropianu XPS grubości 12 cm o współczynniku $\lambda \leq 0{,}031$ W/mK.
Izolacja termiczna ścian zewnętrznych z styropianu fasadowego o grubości 20 cm, o współczynniku $\lambda \leq 0{,}038$ W/mK.
Izolacja dachu z wełny mineralnej grubości 15cm+15cm o współczynniku $\lambda \leq 0{,}03$ W/mK.

Hydroizolacje

Projektuje się, styropian XPS przy ścianach fundamentowych zabezpieczyć folią drenażową kubełkową. Izolacja pozioma projektowanych ścian fundamentowych z folii PE.

Obróbki blacharskie

Z blachy powlekanej stalowej malowanej, gr. 0,7 mm, kolor szarości, RAL 7024.

Rynny i rury spustowe

Projektuje się rury spustowe stalowe w kolorze zbliżonym do koloru tynku, szare RAL 7024, rury spustowe ø120mm, rynny ø150mm.

Drzwi zewnętrzne

Projektuje się drzwi dwuskrzydłowe zewnętrzne o współczynniku przenikania ciepła $U \leq 1{,}3 W/m^2K$, w kolorze szarości RAL 7024, aluminiowe.

Daszki nad wejściem

Projektuje się zadaszenia nad wejściami do budynku jako lekka konstrukcja podwieszana systemowa.

8.3. WYKOŃCZENIE WEWNĘTRZNE

Podłogi i posadzki

Podłogi w częściach wspólnych budynku tj. ciągach komunikacji, pomieszczeniach technicznych, gospodarczych, wózkowniach, na klatce schodowej projektuje się jako płytki gresowe lub ceramiczne.
W lokalach mieszkalnych w łazienkach i strefach aneksu kuchennego projektuje się płytki gresowe lub ceramiczne. W pozostałych pomieszczeniach tj. pokojach dziennych, sypialniach,

pokojach oraz w komunikacji wewnętrznej lokali mieszkalnych zakłada się panele laminowane - ostateczny wybór materiałów wykończeniowych podłóg należy do lokatorów.
W pomieszczeniach, gdzie przewidziano płytki ceramiczne/gresowenależy na styku ze ścianą przewidzieć cokół wysokości 10cm oraz hydroizolację podłogową.

Stolarka drzwiowa wewnętrzna

Drzwi wiatrołapu i pomieszczeń wspólnych jako aluminiowe lub stalowe, spełniające klasę odporności ogniowej opisana na rysunkach projektu.
Drzwi wejściowe lokali mieszkalnych jako tradycyjna stolarka drzwiowa wewnątrz-klatkowa.
Drzwi wewnątrz lokalowe jak tradycyjna stolarka drzwiowa. Drzwi do łazienek z otworami dolnymi 0,022m2.

Stolarka okienna i balkonowa

Okna w kolorze szarości, materiał do wyboru Inwestora, współczynnik przenikania ciepła okna $U \leq 0,9 W/m^2K$.
Okna połaciowe o współczynniku przenikania ciepła okna $U \leq 1,1 W/m^2K$.

Wykończenie ścian wewnętrznych i sufitów

Wykończenie ścian na częściach wspólnych tzw. lamperie jako łatwo zmywalne powierzchnie.
W pomieszczeniu gospodarczym w piwnicy w strefie zlewu płytki ścienne.
Ściany wewnętrzne i sufity tynkowane tynkiem cementowo - wapiennym z gładzią gipsową, malowane farbą lateksową.
Wykończenia ścian w lokalach mieszkalnych wg wyboru Lokatorów, zaleca się płytki ścienne na wysokość min. 2m w pomieszczeniach mokrych (łazienki), w aneksach kuchennych na wysokość cokołów, tj. 60 cm nad blatem.

9. SPOSÓB POSADOWIENIA OBIEKTU BUDOWLANEGO

Budynki posadowione będą bezpośrednio na płycie fundamentowej- zgodnie z projektem konstrukcji.

OPINIA GEOTECHNICZNA
dla zadania:

Nazwa inwestycji:

"Budowa budynku mieszkalnego wielorodzinnego wraz z instalacjami wod.-kan., gazową, c.o., c.w.u., elektryczną, teletechniką, fotowoltaiką wraz z odcinkami zewnętrznymi instalacji wewnętrznych kanalizacji sanitarnej, elektryki z oświetleniem terenu, kanalizacji deszczowej ze zbiornikiem retencyjnym oraz z zagospodarowaniem terenu: drogami wewnętrznymi, chodnikami, miejscami postojowymi dla samochodów osobowych, murami oporowymi i wiatami śmietnikowymi oraz przebudową sieci elektroenergetycznej średniego napięcia na działkach nr 316/2, 309/22, 321/2, 309/32, 321/1 w miejscowości Wieliczka przy ulicy Jasnej"

Adres inwestycji:

dz. nr 316/2, 309/22, 321/2, 309/32, 321/1 Wieliczka Obr. 0001

Inwestor:

SIM MAŁOPOLSKA Sp. z o.o., ul. Rynek 16, 32-800 Brzesko

Jednostka projektowa:

PSJ PROJECT Sylwia Korbecka, ul. Krakowska 2/5, 33-100 Tarnów

Branża konstrukcyjna	Projektant	mgr inż. Sylwia Korbecka nr upr. w specjalności konstr. bud. PDK/0028/PWOK/17 Adres: ul. Krakowska 2/5 33-100 Tarnów	mgr inż. SYLWIA KORBECKA upr. budowlane do projektowania i kierowania robotami budowlanymi w specjalności konstrukcyjno-budowlanej bez ograniczeń nr upr. PDK/0028/PWOK/17 tel. 509-694-785

Budynek mieszkalny wielorodzinny projektuje się jako posadowiony bezpośrednio płycie fundamentowej. Wykonano opracowanie geologiczne w postaci dokumentacji geologiczno-inżynierskiej wykonane przez firmę geologiczną AvaGeo.

Zgodnie z Rozporządzeniem Ministra Transportu, Budownictwa i Gospodarki Morskiej z dnia 25 kwietnia 2012r. (Dz. U. z 2012 r. poz. 463) warunki gruntowe w rejonie projektowanej inwestycji określone zostały na podstawie wykopów badawczych.

Na badanym terenie stwierdzono utwory koluwium – grunty spoiste (pyły, gliny pylaste, gliny pylaste zwięzłe, z domieszkami rumoszu) oraz grunty organiczne oraz neogeńskie, grunty rodzime spoiste wykształcone w postaci iłów, iłów na pograniczu łupków ilastych, w stanach zwartych.

Wykonanymi wierceniami stwierdzono napięte zwierciadło wód podziemnych na głębokości 1,4 – 3,8 m ppt stabilizujące się na głębokości 0,9 – 1,5 m ppt. Wody gruntowe występują również w postaci sączeń śródwarstwowych na głębokości 0,9 – 1,1 m ppt.

Projektowana inwestycja należy do **III kategorii geotechnicznej**.

Na omawianym terenie występują **skomplikowane warunki gruntowe** ze względu na położenie inwestycji w strefie nieaktywnego osuwiska.

W dokumentacji geologiczno inżynierskiej wykonano analizę stateczności zbocza przez Pana Lecha Jerzemskiego. W obliczeń wynika, że zbocze po obciążeniu go budynkiem pozostanie nienaruszone, wszystkie wyniki wyszły pozytywne. W racji tego nie ma zagrożenia, że po wykonaniu prac projektowych osuwisko stanie się aktywne. W związku w powyższym projektuje się posadowienie bezpośrednie budynku.
Podczas prac ziemnych należy prowadzić monitoring rejonu inwestycji przez ustanowienie nadzoru geologicznego.
Należy zwracać szczególną uwagę na zachowanie się powierzchni terenu i odnotowywać wszelkie pęknięcia, przesunięcia się elementów środowiska oraz inne przesłanki mogące świadczyć o uruchomieniu się ruchów masowych tego obszaru
Zgodnie z opinią o warunkach geologiczno-górniczych teren projektowanej inwestycji może podlegać osiadaniu powierzchni o około 10 - 12 mm na rok przez kolejne lata. Przy projektowaniu i realizacji inwestycji należy uwzględnić zabezpieczenia na I kat.
Przy projektowaniu niniejszego budynku wzięto pod uwagę zalecenia związane z lokalizacja budynku na osuwisku, tj:
- posadowienie budynków na płycie fundamentowej w celu ograniczenia jednostkowego obciążenia generowanego przez projektowane budynki na zbocze.
- Fundamenty zabezpieczyć przeciwwilgociowo i przeciw wodnie poprzez wykonanie szczelnej izolacji pionowej i poziomej.
- Zaleca się rozważyć użycie do fundamentów nieprzepuszczalnego betonu (co najmniej B25 + dodatek W8).
- Należy dna wykopów zabezpieczyć warstwa „chudego" betonu.
- Grunty pylaste są bardzo wrażliwe na zmiany wilgotności naturalnej oraz odziaływania dynamiczne. Pod wpływem wibracji ulegają zjawisku tiksptropii (upłynniają się) a niewielki wzrost wilgotności gruntów powoduje znaczny spadek wartości wytrzymałości na ścinanie, czego skutkiem jest obniżenie nośności. Wzrastają też wartości odkształceń pionowych (osiadań), co przejawia się niższymi wartościami modułów odkształcenia i ściśliwości. Należy więc zadbać, aby na etapie wykonawstwa nie dopuścić do wzrostu wilgotności gruntów podłoża obiektu.
- Również ze względu na zagrożenie dla stateczności stoku szczególną uwagę należy zwracać by nie doszło do zalania wykopu wodami opadowymi lub gromadzenia wód z sączeń śródwarstwowych jeżeli dno wykopu będzie poniżej ich poziomu. W takim przypadku należy przewidzieć sposób odcięcia i odpompowywania wód napływających do wykopu.
- Niedopuszczenie do kierowania na zbocze spływu wód opadowych, wód z topnienia śniegu i ścieków (np. nieszczelne szamba wpływają znaczne i z reguły trwałe pogorszenie się parametrów fizyko - mechanicznych gruntów).
- Unikać wykonywania na zboczach i nad nimi nasypów (dodatkowe obciążenie prowadzi do pogorszenia się warunków stateczności, nasypy gromadzą wody opadowe, łatwo ulegają upłynnieniu).
- W celu zapobiegania wnikaniu wód w zasypane wykopy, do ich zasypywania należy używać gruntów spoistych bez domieszek gruntów organicznych.

10. DOSTĘPNOŚĆ DLA OSÓB NIEPEŁNOSPRAWNYCH

Na podstawie Konwencji o prawach osób niepełnosprawnych, sporządzonej w Nowym Jorku dnia 13 grudnia 2006 r. (Dz. U. z 2012 r. poz. 1169 oraz z 2018 r. poz. 1217), w tym osób starszych, przystosowuje się 1 lokal mieszkalny budynku dla osób niepełnosprawnych.

Projektowana inwestycja jest inwestycją bez barier architektonicznych. Wejście do budynku bez progowe- 2 cm różnicy miedzy parterem, a spocznikiem przed wejściem. Każdy segment budynku wyposażony w dźwigi osobowe. Wszystkie drzwi wejściowe do mieszkań o szerokości w świetle min. 90 cm. Przestrzenie wspólne posiadają przestrzeń manewrową dla wózka inwalidzkiego. Na terenie parkingów przynależnych do inwestycji przewidziano również miejsca postojowe dla osób niepełnosprawnych, w najbliższym otoczeniu budynku jest to 1 miejsce parkingowe dla osób niepełnosprawnych. Z miejsca tego zapewniono dostęp do wejścia do budynku również bez barier poprzez projektowaną drogę ppoż, która spełnia również wymogi ciągu pieszo jezdnego, następnie projektowanymi dojściami do wejścia do budynku. Samo dojście z wjazdu na teren inwestycji również odbywać się może poprzez drogę ppoż spełniającą jednocześnie swoimi wymiarami ciąg pieszo jezdny.

11. PARAMETRY TECHNICZNE OBIEKTU BUDOWLANEGO CHARAKTERYZUJĄCE WPŁYW OBIEKTU BUDOWLANEGO NA ŚRODOWISKO I JEGO WYKORZYSTYWANIE ORAZ NA ZDROWIE LUDZI I OBIEKTY SĄSIEDNIE

Obliczenie zapotrzebowania na wodę zimną dla budynku

Dane wyjściowe i obliczenia

(według Rozporządzenia Ministra Infrastruktury z dnia 14.01.2002r. /Dz. U. Nr 8/)

- Ilość osób: 316 Mk
- Norma zużycia wody na osobę 120 dm^3/Mk/d
- Średnie dobowe zapotrzebowanie wody $Q_{dśr}$ = 316 ×120 = 37920 dm^3/d
- Maksymalne dobowe zapotrzebowanie wody Q_{dmax}= 37920 ×1,2 = 45504 dm^3/d
- Maksymalne godzinowe zapotrzebowanie wody Q_{hmax}= 3,79 m^3/h

-Ścieki zostaną odprowadzone do zbiorników na nieczystości ciekłe. Ilość ścieków równa ilości zużytej wody podanej powyżej.

- Wody opadowe odprowadzone będą instalacją kanalizacji deszczowej do zbiornika retencyjnego o pojemności V=148,4 m^3.

- Emisja zanieczyszczeń gazowych w tym zapachów, pyłowych i płynnych z podaniem ich rodzaju, ilości i zasięgu rozprzestrzeniania się – nie występuje.

- Odpady powstałe podczas użytkowania obiektu będą magazynowane w osobnych pojemnikach oraz wywożone przez gminne służby, odpowiedzialne za utrzymanie czystości. Można szacować, że na 1 mieszkańca rocznie przypadać będzie około 270kg odpadów.

- Właściwości akustycznych oraz emisji drgań, a także promieniowania, w szczególności jonizującego, pola elektromagnetycznego i innych zakłóceń, z podaniem odpowiednich parametrów tych czynników i zasięgu ich rozprzestrzeniania się – nie dotyczy. Na projektowanej części nie zaplanowano montażu jakichkolwiek urządzeń mogących emitować

zanieczyszczenia do atmosfery, wody czy ziemi. Nie są przewidziane w montażu żadne źródła promieniowania ani emitory dźwięku.

- Projektowana inwestycja nie będzie miała negatywnego wpływu na wody podziemne i powierzchniowe. Nie ingeruje się w istniejący drzewostan. Ingerencja w glebę tylko i wyłącznie przy robotach ziemnych przy wznoszeniu budynku. Masy ziemne powstałe przy wykopach będą zagospodarowane na terenie działki.

12. ANALIZA TECHNICZNYCH, ŚRODOWISKOWYCH I EKONOMICZNYCH MOŻLIWOŚCI REALIZACJI WYSOCE WYDAJNYCH SYSTEMÓW W ENERGIĘ I CIEPŁO, W TYM ZDECENTRALIZOWANYCH SYSTEMÓW DOSTAWY ENERGII OPARTYCH NA ENERGII ZE ŹRÓDEŁ ODNAWIALNYCH, KOGENERACJĘ, OGRZEWANIE LUB CHŁODZENIE

Energia geotermalna

Analizie poddano możliwość racjonalnego wykorzystania energii geotermalnej w postaci pompy ciepła. Największą ilość energii można uzyskać z gruntów o wysokiej zawartości wody. Ciepło odbierane jest z gruntu za pomocą zainstalowanych w ziemi rur z tworzyw sztucznych, stanowiących dolne źródło ciepła. Układ jest przyjazny dla środowiska. Podstawowa zaleta to przede wszystkim to, że pompa ciepła jest rozwiązaniem ekologicznym, wykorzystującym energię odnawialną. Minus, to duży koszt inwestycyjny. Instalacja pompy ciepła zwraca się po ok. 10-20 latach, w zależności od kosztów energii elektrycznej. Ponadto do wykonania niezbędna jest wysoka kultura techniczna wykonawców i doskonała jakość użytych materiałów.

Z powyższych względów, wykorzystanie energii geotermalnej dla projektowanego obiektu, nie jest uzasadnione pod względem technicznym, ekonomicznym i środowiskowym.

Energia promieniowania słonecznego

Opłacalność wykorzystania kolektorów słonecznych do produkcji ciepłej wody użytkowej zależy od wielkości zapotrzebowania na ciepłą wodę oraz od ceny energii. Przy dużym zapotrzebowaniu na ciepłą wodę, czas zwrotu kosztów poniesionych na budowę instalacji kolektorów słonecznych jest relatywnie krótki. Ze względu na stosunkowo niskie zapotrzebowanie na ciepłą wodę oraz brak ciągłego jej zapotrzebowania, wykorzystanie energii promieniowania słonecznego nie jest uzasadnione pod względem technicznym, ekonomicznym i środowiskowym.

Energia wiatru

Czynnikiem wpływającym na opłacalność elektrowni wiatrowych jest możliwość sytuowania ich na terenach o małej gęstości zaludnienia i braku sieci elektrycznej. Wady elektrowni wiatrowych to wysokie koszty inwestycyjne, niska przewidywalność produkcji energii, wysokie zapotrzebowanie na wielkie powierzchnie, hałas, zeszpecenie krajobrazu i ujemny wpływ na ptactwo. Odległość od domów mieszkalnych dla mocy wiatrowych zespołów prądotwórczych 300kW, powinna być większa niż 300m. Z powyższych względów,

wykorzystanie energii wiatru dla projektowanego obiektu nie jest uzasadnione pod względem technicznym, ekonomicznym i środowiskowym

Analiza możliwości zastosowania skojarzonej produkcji energii elektrycznej i ciepła oraz zdecentralizowanego systemu zaopatrzenia w energię w postaci bezpośredniego lub blokowego ogrzewania

Systemy skojarzone, kogeneracyjne, zwane również systemami CHP (CombinedHeat and Power) o mocy od kilku kilowatów do kilkudziesięciu kilowatów stosowane są także w mikrogeneracji (5-50kW) oraz minikogeneracji (50-500 KW). Występowanie przez określony czas w roku odpowiedniego, w miarę stałego, zapotrzebowanie na ciepło i energię elektryczną ma zasadnicze znaczenie dla opłacalności takich inwestycji. Energię elektryczną można łatwo zamienić na inną formę, dlatego układy skojarzone należy dobierać, biorąc pod uwagę zapotrzebowanie na energię do wytwarzania c.w.u. i na cele grzewcze lub do produkcji ciepła technologicznego, a także ewentualnie do zasilania chłodziarek absorpcyjnych. Małe układy skojarzone zasilane są głównie gazem ziemnym. Energia elektryczna generowana w skojarzeniu może być w całości zużyta w obiekcie, jak również w całości lub części sprzedana do sieci lub innym odbiorcom. Ciepło najkorzystniej jest zużyć na miejscu lub w bezpośrednim otoczeniu miejsca wytwarzania. Obecnie układy skojarzone mają przede wszystkim zastosowanie komunalne. Wykorzystanie skojarzonej produkcji energii dla projektowanego obiektu nie jest uzasadnione pod względem technicznym, ekonomicznym i środowiskowym.

- roczne zapotrzebowanie na energię użytkową do ogrzewania, wentylacji, przygotowania c.w.u.

$E_{U,c.o.}$	=	13,94	kWh / (m² rok)
$E_{U,c.w.u..}$	=	27,53	kWh / (m² rok)
EU	=	41,47	kWh / (m² rok)

- dostępne nośniki energii
  - energia elektryczna
  - gaz ziemny
  - paliwa stałe (węgiel, biomasa)
  - energia słoneczna

- wybór dwóch systemów zaopatrzenia w energię

system konwencjonalny:

-instalacja centralnego ogrzewania: głównym źródłem ciepła jest kocioł gazowy kondensacyjny, który będzie wspierany powietrzną pompą ciepła, która będzie zasiała grzejniki w strefie komunikacji.

- instalacja ciepłej wody użytkowej: projektuje się system przygotowania ciepłej wody użytkowej oparty o kocioł gazowy kondensacyjny wspierany powietrzną pompą ciepła zasilana z paneli fotowoltaicznych. Minimalna moc instalacji fotowoltaicznej w celu pokrycia zapotrzebowania na energię do pompy ciepła wynosi 32kW.

system alternatywny:

- instalacja centralnego ogrzewania: głównym źródłem ciepła będzie gruntowa pompa ciepła zasilająca instalacje centralnego ogrzewania.
- instalacja ciepłej wody użytkowej: głównym źródłem ciepła będzie gruntowa pompa ciepła zasilająca zasobnik cwu.

Roczne jednostkowe zapotrzebowanie na energię końcową EK [kWh/(m² rok)]

	Suma
System konwencjonalny	46,65

Roczne jednostkowe zapotrzebowanie na energię pierwotną EP [kWh/(m² rok)]

	Suma
System konwencjonalny	50,03

Wybór systemu zaopatrzenia w energię: system konwencjonalny **EP = 50,03kWh/(m 2 rok)**

13. ANALIZA TECHNICZNYCH I EKONOMICZNYCH MOŻLIWOSCI WYKORZYSTANIA URZĄDZEŃ, KTÓRE AUTOMATYCZNIE REGULUJĄ TEMPERATURĘ ODDZIELNIE W POSZCZEGÓLNYCH POMIESZCZENIACH

Jako elementy grzewcze projektuje się grzejniki.
Obiekt wyposażony będzie w automatyczne dostosowanie mocy grzewczej w zależności od temperatury pomieszczenia. Zaprojektowane urządzenia zapewnią możliwość automatycznej regulacji mocy grzewczej w przypadku zmiany temperatury otoczenia na podstawie wcześniej skonfigurowanych ustawień, które będą konfigurowane ręcznie przez użytkowników (np. ręczna regulacja ustawień temperatury za pomocą termostatycznego zaworu grzejnikowego). Umożliwi to regulowanie mocy grzewczej w każdym pomieszczeniu (lub strefie) zgodnie z ustawieniami urządzeń grzewczych w tym pomieszczeniu (lub strefie).

14. INSTALACJE WEWNĘTRZNE

Budynek mieszkalny wielorodzinny będzie wyposażony w następujące instalacje:
- wodociągową;
- kanalizacje sanitarną;
- elektryczną;
- gazową (zasilającą c.o., c.w.u.);
- wentylację mechaniczną wywiewną;
- teletechniczną;
- kanalizację deszczową;

- - fotowoltaiczną na dachu o mocy 19,8 kw oraz fotowoltaiczna na gruncie o mocy 14,4kw (w sumie 34,2kW);
- centralnego ogrzewania;
- ciepłej wody użytkowej;
- odgromową
- ppoż

Wg projektów branżowych.

Instalacja fotowoltaiczna sprzężona z pompami ciepła, które ogrzewać będą c.w.u. dostarczaną do lokali mieszkalnych oraz c.o. grzejników w częściach wspólnych, system zintegrowany z piecem gazowym.

15. SPOSÓB PROWADZENIA PRAC BUDOWLANYCH

Prace budowlane prowadzone będą przez firmę budowlaną posiadającą doświadczenie w wykonywaniu podobnych obiektów. Prace będą prowadzone w systemie dwuzmianowym, nie będą uciążliwe dla obiektów sąsiednich.

16. WARUNKI OCHRONY PRZECIWPOŻAROWEJ

1.1. Charakterystyka obiektu - warunki ochrony przeciwpożarowej

Warunki ochrony przeciwpożarowej dla projektu architektoniczno-budowalnego rozpatrywanego obiektu, określono zgodnie z postanowieniami rozporządzenia Ministra Spraw Wewnętrznych i Administracji z dnia 17 września 2021 r. *w sprawie uzgadniania projektu zagospodarowania działki lub terenu, projektu architektoniczno-budowlanego, projektu technicznego oraz projektu urządzenia przeciwpożarowego pod względem zgodności z wymaganiami ochrony przeciwpożarowej* (Dz. U. z 2021 r., poz. 1722).

Podstawę uzgodnienia stanowią niezbędne do stwierdzenia zgodności projektu z wymaganiami ochrony przeciwpożarowej dane dotyczące warunków ochrony przeciwpożarowej obiektu budowlanego, zależne od jego przeznaczenia, sposobu użytkowania, prowadzonego procesu technologicznego, sposobu magazynowania lub składowania, warunków technicznych oraz występujących w nim zagrożeń pożarowych, obejmujące:

1.2. Informacje o powierzchni wewnętrznej, wysokości i liczbie kondygnacji

Budynek mieszkalny wielorodzinny będący przedmiotem opracowania, posiadać będzie:

Część nadziemną projektuje się w formie 4 segmentów o 5 kondygnacjach nadziemnych. Kondygnacje nadziemne przeznaczone będą na mieszkania, komórki lokatorskie oraz komunikacje wewnętrzna obiektu. Jedna kondygnacja podziemna, przeznaczona na wózkownie, pomieszczenie gospodarcze, niezbędne dla funkcjonowania całego obiektu pomieszczenia techniczne oraz garaż podziemny.

Budynek, ze względu na dominujące przeznaczenie mieszkalne części nadziemnej, klasyfikuje się do kategorii zagrożenia ludzi ZL IV. Ze względu na liczbę kondygnacji nadziemnych nie przekraczającą 9 włącznie oraz wysokości 25 m, cały budynek zaliczymy do obiektów średniowysokich (SW).

Po zrealizowaniu zamierzenia projektowego, budynek posiadać będzie następujące parametry techniczne:

Powierzchnia zabudowy budynku mieszkalnego wielorodzinnego: 1260,01 m²
Powierzchnia użytkowa: 5435,98 m²
Ilość kondygnacji: 5 kondygnacji nadziemnych oraz 1 kondygnacja podziemna z garażem na 18 miejsc postojowych dla samochodów osobowych.
Powierzchnia budynku według opisu niniejszego projektu.
Max. wysokość budynku od poziomu terenu do warstwy osłaniającej izolację cieplną stropu: 17,62 m. Budynek średniowysoki („SW")

1.3. Charakterystyka zagrożenia pożarowego, w tym informacje o parametrach pożarowych materiałów niebezpiecznych pożarowo oraz zagrożeniach wynikających z procesów technologicznych, a także w zależności od potrzeb - charakterystykę pożarów przyjętych do celów projektowych

W budynku nie przewiduje się składowania materiałów niebezpiecznych pożarowo w rozumieniu przepisów przeciwpożarowych tj. rozporządzenia Ministra Spraw Wewnętrznych i Administracji z dnia 7 czerwca 2010 r., *w sprawie ochrony przeciwpożarowej budynków, innych obiektów budowlanych i terenów* (Dz.U. Nr 109, poz. 719 z późn. zm.).

W budynku nie przewiduje się żadnych procesów technologicznych, wobec tego nie określa się także zagrożeń z nich wynikających.

1.4. Informacje o klasyfikacji pożarowej z uwagi na przeznaczenie i sposób użytkowania

Zgodnie z wymaganiami określonymi w dziale VI Bezpieczeństwo pożarowe rozporządzenia Ministra Infrastruktury z dnia 12 kwietnia 2002 r., budynek oraz poszczególne jego części ze względu na przeznaczenie i sposób użytkowania, klasyfikuje się do:

- nadziemne kondygnacje 0-4, w całości zalicza się do mieszkalnych (ZLIV)
- kondygnacja podziemna jako garaż i wszystkie pomieszczenia techniczne na kondygnacji klasyfikowane będą do części produkcyjno-magazynowych (PM) i funkcjonalnie będą w pełni powiązane z projektowanym przeznaczeniem budynku.

1.5. Informacje o kategorii zagrożenia ludzi oraz przewidywanej liczbie osób na każdej kondygnacji, a także w pomieszczeniach, których drzwi ewakuacyjne powinny otwierać się na zewnątrz pomieszczeń

Zgodnie z wymaganiami określonymi w Dziale VI Bezpieczeństwo pożarowe rozporządzenia Ministra Infrastruktury z dnia 12 kwietnia 2002 r. *w sprawie warunków*

technicznych, jakim powinny odpowiadać budynki i ich usytuowania (Dz. U. z 2019 r. poz. 1065 z późn. zm.), budynki średniowysokie, jako całość, klasyfikuje się do kategorii zagrożenia ludzi ZL IV. Na poszczególnych kondygnacjach nadziemnych projektuje się następującą liczbę mieszkań:

- kondygnacja 0-4 po 16 lokali mieszkalnych, średnio 48 mieszkańców na kondygnacji

Uwzględniając przedstawione powyżej informacje, w całym budynku, projektuje się 80 lokali mieszkalnych dla średnio 240 osób.

1.6. Informacje o podziale na strefy pożarowe

Zgodnie z wymaganiami określonymi w warunkach techniczno-budowlanych, w budynku średniowysokim (SW), dopuszczalna wielkość strefy pożarowej klasyfikowanej do kategorii zagrożenia ludzi ZL IV nie powinny przekraczać 5000 m² (łączna powierzchnia kondygnacji nadziemnych to 4519,86m²).

Z kolei dopuszczalna wielkość strefy pożarowej w piwnicy klasyfikowanej do części produkcyjno-magazynowych (PM) o gęstości obciążenia ogniowego do 1000 MJ/m² nie powinny przekraczać 4000 m² z uwagi na to, iż znajduje się ona w podziemnej części budynku (powierzchnia kondygnacji podziemnej to 1091,58m²).

Ze względu na dopuszczalne wielkości stref pożarowych i ustaloną klasę odporności pożarowej budynku, odrębne strefy pożarowe stanowić będą:

- cała kondygnacja podziemna -1 względem nadziemnej części budynku ze względu na spełnienie wprost wymagań zawartych w § 226 ust. 2 „warunków techniczno-budowlanych",
- kondygnacje nadziemne budynku ze względu na spełnienie wprost wymagań zawartych w § 226 ust. 2 „warunków techniczno-budowlanych".

Granice stref pożarowych pomiędzy kondygnacją -1 i częścią nadziemną, stanowić będą stropy o klasie odporności ogniowej REI 120 wsparte na konstrukcji o klasie odporności ogniowej R 120. Ściany stanowiące obudowę klatki schodowej posiadać będą klasę odporności ogniowej REI 120.

W pełni odrębne strefy pożarowe na poziomach -1 budynku, stanowić będą także pomieszczenia elektryczne oraz inne pomieszczenia techniczne, w których projektowane będą urządzenia przeciwpożarowe. Pomieszczenia te wydzielone zostaną ścianami i stropami o klasie odporności ogniowej REI 120 oraz zamknięte drzwiami o klasie odporności ogniowej EI 60 z samozamykaczem.

Wszystkie przepusty instalacyjne w ścianach i stropach na granicy stref pożarowych, zostaną zabezpieczone z użyciem certyfikowanych rozwiązań do klasy odporności ogniowej (EI) każdej przegrody, a przepusty instalacji wentylacyjnych, do klasy odporności ogniowej (EIS) przegrody. Dopuszcza się także rozwiązania, polegające na obudowie szachtów

instalacyjnych na całej długości stref pożarowych poza strefą którą obsługują, elementami o klasie odporności ogniowej REI 120. Szczegółowe rozwiązania wybrane zostaną przez projektanta instalacji i zawarte zostaną w dokumentacji branżowej. Dokumentacja zostanie uzgodniona z rzeczoznawcą ds. zabezpieczeń przeciwpożarowych.

Obudowa szachtów instalacyjnych na kondygnacjach nadziemnych, posiadać będzie klasę odporności ogniowej wymaganą dla stropów stref pożarowych które obsługują.

Uwzględniając zapisy zawarte w § 234 ust. 3 „warunków techniczno-budowlanych", w budynku występować będą pomieszczenia „zamknięte", które stanowić będą:

- klatka schodowa,
- przedsionki przeciwpożarowe.

Pomieszczeniami tego typu będą także wszystkie pomieszczenia i części budynku wydzielone jako odrębne strefy pożarowe. Wszystkie przepusty instalacyjne o średnicy większej niż 0,04 metra przez ściany i stropy pomieszczeń „zamkniętych", także zabezpieczone zostaną do klasy EI przegrody, natomiast wszystkie przejścia instalacji wentylacji do klasy odporności ogniowej EIS przegrody.

1.7. Maksymalną gęstość obciążenia ogniowego poszczególnych stref pożarowych PM wraz z warunkami przyjętymi do jej określenia

W projektowanym budynku w pomieszczeniach kondygnacji nadziemnych, klasyfikowanych do kategorii zagrożenia ludzi ZL IV - nie oblicza się gęstości obciążenia ogniowego.

Na kondygnacji podziemnej, gdzie lokalizuje się pomieszczenia techniczne i garaż podziemny, gęstość obciążenia ogniowego szacuje się także na do 1000 MJ/m^2. Wszystkie te pomieszczenia funkcjonalnie będą w pełni powiązane z projektowanym przeznaczeniem budynku.

1.8. Informacje o klasie odporności pożarowej oraz odporności ogniowej i stopniu rozprzestrzeniania ognia przez elementy budowlane

Przy określeniu wymaganej klasy odporności pożarowej nadziemnych części budynku, uwzględniono zakwalifikowanie ich do obiektów średniowysokich (SW) oraz do kategorii zagrożenia ludzi ZL IV. Natomiast przy wyznaczaniu klasy odporności ogniowej podziemnych części budynku, uwzględniono zapisy zawarte w §212 ust. ust 7[1] „warunków techniczno-budowlanych" oraz to, iż także stanowić będzie w pełni odrębną strefę pożarową.

[1] §212 ust. 7 - rozporządzenie Ministra Infrastruktury z dnia 12 kwietnia 2002 r., *w sprawie warunków technicznych, jakim powinny odpowiadać budynki i ich usytuowanie* (Dz.U. z 2019 r., poz. 1065 z późn. zm.) – „Klasa odporności pożarowej części budynku nie powinna być niższa od klasy odporności pożarowej części budynku położonej nad nią, przy czym dla części podziemnej nie powinna być ona niższa niż "C".

Kondygnacja -1 pomieszczeń technicznych i garażu podziemnego, wykonana zostanie w klasie odporności pożarowej „C". Poszczególne elementy budowlane, zapewniać będą klasę odporności ogniowej:

- główna konstrukcja nośna - odporność ogniowa, co najmniej R 120 z materiałów niepalnych, ze względu na zapewnienie nośności dla stropów stanowiących granicę stref pożarowych,
- stropy - odporność ogniowa, co najmniej REI 120 z materiałów niepalnych, ze względu na granicę stref pożarowych,
- ściany zewnętrzne - odporność ogniowa, co najmniej EI 30[1] z materiałów nierozprzestrzeniających ognia (NRO), działanie ognia od wewnątrz i od zewnątrz ściany,
- ściany wewnętrzne - odporność ogniowa, co najmniej EI 15 z materiałów nierozprzestrzeniających ognia (NRO),

Niezależnie od wymagań wskazanych powyżej:

- w przypadku gdy ściany wewnętrzne lub zewnętrzne stanowić będą główną konstrukcję nośną budynku, będą spełniać także kryterium nośności ogniowej R 120,
- obudowa klatki schodowej oraz szybów dźwigów osobowych posiadać będzie klasę odporności ogniowej co najmniej REI 120.

Zgodnie z wymaganiami zawartymi w §212 ust. 2 „warunków techniczno-budowlanych" nadziemna część budynku, zaprojektowana będzie w klasie odporności pożarowej „C". Poszczególne elementy budowlane, zapewniać będą klasę odporności ogniowej:

- główna konstrukcja nośna - odporność ogniowa, co najmniej R 60 z materiałów nierozprzestrzeniających ognia (NRO),
- konstrukcja dachu - odporność ogniowa, co najmniej R 15 z materiałów nierozprzestrzeniających ognia (NRO),
- stropy - odporność ogniowa, co najmniej REI 60 z materiałów nierozprzestrzeniających ognia (NRO),
- ściany zewnętrzne - odporność ogniowa, co najmniej EI 30 z materiałów nierozprzestrzeniających ognia (NRO), działanie ognia od wewnątrz i od zewnątrz ściany,
- ściany wewnętrzne - odporność ogniowa, co najmniej EI 15 z materiałów nierozprzestrzeniających ognia (NRO),
- przekrycie dachu - odporność ogniowa, co najmniej RE 15 z materiałów nierozprzestrzeniających ognia (NRO).

Niezależnie od wymagań wskazanych powyżej:

- w przypadku gdy ściany wewnętrzne lub zewnętrzne stanowić będą główną konstrukcję nośną budynku, będą spełniać także kryterium nośności ogniowej R 60,
- obudowa klatki schodowej posiadać będzie klasę odporności ogniowej co najmniej REI 60,

- obudowa poziomych dróg ewakuacyjnych posiadać będzie klasę odporności ogniowej co najmniej EI 15,
- klasa odporności ogniowej przegród wewnętrznych oddzielających mieszkania od dróg komunikacji ogólnej oraz od innych mieszkań, wynosić będzie co najmniej EI 30,
- pasy międzykondygnacyjne posiadać będą wysokość co najmniej 0,80 metra lub wykonane zostaną w sposób uwzględniający zapisy zawarte w § 223 ust. 2[2] i ust. 3[3]. Wysięg wynosić będzie co najmniej 0,5 metra lub suma pionowego wymiaru i wysięgu elementów pasów wynosić będzie co najmniej 0,80 metra. Wszystkie elementy pasów miedzykondygnacyjnych posiadać będą odporność ogniową co najmniej EI 30, również w obrębie połączenia ze ścianami zewnętrznymi, a ocieplenie wykonane zostanie w sposób nierozprzestrzeniający ognia (NRO),

Na drogach komunikacji ogólnej nie będą stosowane materiały i wyroby łatwo zapalne. Ocieplenie elementów stanowiących oddzielenia przeciwpożarowe wykonane zostanie wyłącznie z materiałów niepalnych. Wszystkie ściany stanowiące granice stref pożarowych oraz pasy przeciwpożarowe na granicach stref, wykonane zostaną wyłącznie z materiałów niepalnych.

1.9. Informacje o występowaniu materiałów wybuchowych oraz zagrożenia wybuchem, w tym pomieszczeń zagrożonych wybuchem

W projektowanym budynku nie występują pomieszczenia i przestrzenie zagrożone wybuchem.

1.10. Informacje o warunkach i strategii ewakuacji ludzi lub ich uratowania w inny sposób, uwzględniające liczbę i stan sprawności osób przebywających w obiekcie

Dopuszczalna długość przejścia ewakuacyjnego nie powinna przekraczać 40 m. W żadnym z pomieszczeń części nadziemnej parametr ten nie zostanie przekroczony, przy czym długość przejść ewakuacyjnych, nawet w największych mieszkaniach, będzie znacznie mniejsza od określonej w przepisach.

Dopuszczalna długość dojść ewakuacyjnych w nadziemnej części budynku powinna wynosić przy jednym kierunku ewakuacji 60 metrów, w tym nie więcej niż 20 metrów na poziomej drodze ewakuacyjnej.

---

[2] §223 ust. 2 - rozporządzenie Ministra Infrastruktury z dnia 12 kwietnia 2002 r., *w sprawie warunków technicznych, jakim powinny odpowiadać budynki i ich usytuowanie* (tekst jednolity Dz.U. 2019, poz. 1065) - „Za równorzędne rozwiązania uznaje się oddzielenia poziome w formie daszków, gzymsów i balkonów o wysięgu co najmniej 0,5 m lub też inne oddzielenia poziome i pionowe o sumie wysięgu i wymiaru pionowego co najmniej 0,8 m."

[3] §223 ust. 3 - rozporządzenie Ministra Infrastruktury z dnia 12 kwietnia 2002 r., *w sprawie warunków technicznych, jakim powinny odpowiadać budynki i ich usytuowanie* (tekst jednolity Dz.U. 2019, poz. 1065) - „Elementy poziome, wymienione w ust. 2, powinny spełniać wymagania szczelności ogniowej i izolacyjności ogniowej, również wobrębie połączenia ze ścianami zewnętrznymi, przez okres odpowiadający czasowiklasyfikacyjnemu wymaganemu w stosunku do ścian zewnętrznych budynku i byćnierozprzestrzeniające ognia."

W nadziemnej części budynku, komunikacja pionowa realizowana będzie przez 5 klatek schodowych wewnętrznych.

Każda klatka schodowa oddzielona zostanie od pomieszczeń dostępnych z przestrzeni klatki schodowej, drzwiami przeciwpożarowymi o klasie odporności ogniowej EI 30S z samozamykaczami o szerokości w świetle wynoszącej co najmniej 0,90 metra, otwierającymi się zgodnie z kierunkiem ewakuacji. Obudowa klatek schodowych posiadać będzie klasę odporności ogniowej co najmniej REI 60. Ponadto klatki zostaną wyposażone w samoczynne urządzenia do usuwania dymu w postaci klap dymowych w stropie z automatycznym napływem powietrza uzupełniającego do oddymiania, zaprojektowane w oparciu o zasady wiedzy technicznej oraz wykonane na podstawie projektu uzgodnionego z rzeczoznawcą ds. zabezpieczeń przeciwpożarowych. Wymiary biegów klatek schodowych wynosić będą co najmniej 1,20 metra, natomiast spoczników co najmniej 1,50 metra, a liczba stopni w jednym biegu nie przekroczy 10. Szyby dźwigów osobowych także wyposażone zostaną w samoczynne urządzenia do usuwania dymu. Na poziomie parteru z klatek schodowych zapewniono wyjścia ewakuacyjne prowadzące przez wiatrołapy bezpośrednio na zewnątrz budynku. Drzwi w tych wiatrołapach zaprojektowano jako dwuskrzydłowe o szerokości w świetle wynoszącej co najmniej 1,20 metra, z nieblokowanym skrzydłem o szerokości w świetle wynoszącym 0,90 metra, otwierające się zgodnie z kierunkiem ewakuacji.

Dojście ewakuacyjne z mieszkań do wydzielonej klatki schodowej nie przekroczy wymaganych 20m na poziomej drodze ewakuacyjnej.

Do wszystkich mieszkań zaprojektowano drzwi o szerokości 0,90 metra w świetle otwierające się do wewnątrz mieszkań, a do poszczególnych pomieszczeń w mieszkaniach i 0,80 metra w świetle.

Warunki ewakuacji w budynku spełniać będą wszystkie wymagania przepisów

1.11. Informacje o doborze urządzeń przeciwpożarowych oraz innych instalacji i urządzeń służących bezpieczeństwu pożarowemu wraz z określeniem zakresu i celu ich stosowania

Nie ma obowiązku stosowania w nadziemnej części budynku: stałych urządzeń gaśniczych tryskaczowych, systemu sygnalizacji pożarowej, dźwiękowego systemu ostrzegawczego, dźwigów dla potrzeb ekip ratowniczych, instalacji wodociągowej przeciwpożarowej z hydrantami 25, z zaworami hydrantowymi 52, zbiorników z wodą do celów przeciwpożarowych lub nasad 75 na pionach z zaworami hydrantowymi 52 i bezpośredniego zasilania tych pionów z sieci o wydajności co najmniej 10 dm^3/s czy też urządzeń zabezpieczających przed zadymieniem poziomych dróg ewakuacyjnych.

Występuje jednak konieczność zastosowania: urządzeń oddymiających klatki schodowe lub zapobiegających ich zadymieniu ze względu na konieczność zapewnienia w obiekcie dopuszczalnej długości dojścia ewakuacyjnego a także awaryjnego oświetlenia ewakuacyjnego w klatce schodowej i w korytarzach, które oświetlone są wyłącznie światłem sztucznym jak i przeciwpożarowego wyłącznika prądu.

Stąd biorąc pod uwagę wszystkie wskazane powyżej informacje, budynek wyposażony zostanie w następujące urządzenia przeciwpożarowe:

Wewnętrzne klatki schodowe w budynku, wyposażone zostaną w samoczynne urządzenia oddymiające zaprojektowane w oparciu o wymagania zawarte w PN-B-02877-4. *Ochrona przeciwpożarowa budynków. Instalacje grawitacyjne do odprowadzania dymu i ciepła. Zasady projektowania* wraz ze zmianą z września 2006 PN-B-02877-4:2001/Az1, która dotyczy PN-B-02877-4:2001 *Ochrona przeciwpożarowa budynków. Instalacje grawitacyjne do odprowadzania dymu i ciepła. Zasady projektowania* lub Wytycznych CNBOP-PIB W-0003:2016 Systemy Oddymiania Klatek Schodowych, Wydanie 1 grudzień 2016 wraz z uzupełnieniem z 2019 roku. Między innymi, powierzchnia czynna oddymiania, wynosić będzie, co najmniej 5% powierzchni rzutu poziomego klatek schodowych. Zapewniony zostanie także samoczynny napływ powietrza uzupełniającego do oddymiania. Do oddymiania projektuje się klapy w dachu o powierzchni wynikającej z obliczeń, lecz nie mniejszej niż 1,0 m^2.

Rozwiązania szczegółowe zawarte zostaną w projekcie branżowym uzgodnionym z rzeczoznawcą ds. zabezpieczeń.

Wszystkie drogi i wyjścia ewakuacyjne zostaną oznakowane znakami ewakuacyjnymi zgodnymi z Polską Normą.
Szczegółowe rozwiązania zawarte zostaną w projekcie branżowym uzgodnionym z rzeczoznawcą ds. zabezpieczeń przeciwpożarowych.

Korytarze w piwnicy oświetlone wyłącznie światłem sztucznym, wyposażone zostaną w oświetlenie ewakuacyjne, które spełniać będzie wymagania określone w Polskich Normach: PN-EN 1838. *Zastosowanie oświetlenia Oświetlenie awaryjne* oraz PN-EN 50172:2005 *Systemy awaryjnego oświetlenia ewakuacyjnego*. Rozwiązania szczegółowe zawarte zostaną w projekcie uzgodnionym z rzeczoznawcą ds. zabezpieczeń przeciwpożarowych. Niezależnie od tego wszystkie drogi i wyjścia ewakuacyjne zostaną oznakowane znakami ewakuacyjnymi zgodnymi z Polską Normą.
Szczegółowe rozwiązania zawarte zostaną w projekcie branżowym uzgodnionym z rzeczoznawcą ds. zabezpieczeń przeciwpożarowych.

Budynek wyposażony zostanie w przeciwpożarowe wyłączniki prądu, odcinające dopływ energii elektrycznej do części nadziemnych. Wyłączniki zlokalizowane zostaną przy wejściach do budynku. Przeciwpożarowe wyłączniki prądu, oznakowane zostaną zgodne z wymaganiami Polskiej Normy, a zakres realizowanych przez nie wyłączeń jednoznacznie opisany. Szczegółowe rozwiązania w tym zakresie zawarte zostaną w dokumentacji projektowej branżowej, uzgodnionej z rzeczoznawcą ds. zabezpieczeń przeciwpożarowych.

Wszystkie urządzenia przeciwpożarowe w budynku zaprojektowane zostaną z uwzględnieniem obowiązujących przepisów oraz standardów wiedzy technicznej. Ponadto wykonane zostaną w oparciu o projekty uzgodnione z rzeczoznawcą ds. zabezpieczeń przeciwpożarowych.

W garażu podziemnym projektuje się dwa hydranty DN33, które swoim zasięgiem obejmują całość powierzchni kondygnacji podziemnej.

1.12. Informacje o przygotowaniu obiektu budowlanego do prowadzenia działań ratowniczych, w tym informacje o punktach poboru wody do celów przeciwpożarowych, nasadach służących do zasilania urządzeń gaśniczych i innych rozwiązaniach przewidzianych do tych działań oraz dźwigach dla ekip ratowniczych i prowadzących do nich dojściach

Zgodnie z wymaganiami określonymi w rozporządzeniu Ministra Spraw Wewnętrznych i Administracji z dnia 24 lipca 2009 r. w sprawie przeciwpożarowego zaopatrzenia w wodę oraz dróg pożarowych (Dz.U. Nr 124, poz. 1030), należy zapewnić niezbędną wydajność wodociągu wynoszącą 10 dm3/s z hydrantu usytuowanego w odległości do 75 metrów od budynku, co zostało spełnione.
Przeciwpożarowe zaopatrzenie w wodę za pomocą istniejących hydrantów. Wymagana ilość wody do celów przeciwpożarowych do zewnętrznego gaszenia pożaru powinna wynosić 20dm^3/s co najmniej z dwóch hydrantów o średnicy 80mm, co zapewniają dwa hydranty - istniejące w obszarze nie większym niż 70m od projektowanego budynku oraz drugi istniejący w obszarze nie większym niż 150 m od projektowanego budynku.

Do rozpatrywanego budynku, zgodnie z wymaganiami zawartymi w rozporządzeniu Ministra Spraw Wewnętrznych i Administracji z dnia 24 lipca 2009 r. *w sprawie przeciwpożarowego zaopatrzenia w wodę i dróg pożarowych* (Dz. U. Nr 124, poz. 1030), wymagany jest dojazd pożarowy.

Drogi pożarowe do budynku stanowią projektowane drogi wewnętrzne w obrębie działki Inwestora. Drogi prowadzone wzdłuż dłuższego boku budynku. Drogi pożarowe o utwardzonej nawierzchni umożliwiające dojazd o każdej porze roku pojazdów jednostek ochrony przeciwpożarowej do budynków będą posiadać szerokość min. 4 m. Drogi pożarowe zostaną usytuowane w odległości od 5 do 15 m od budynku i umożliwiać będą przejazd bez konieczności cofania.

Drogi pożarowe połączone będą z budynkiem utwardzonymi dojściami o długości nie większej niż 50 m i szerokości co najmniej 1,5 m, prowadzącymi do wejść umożliwiających odstęp do każdej strefy pożarowej.

Droga pożarowa umożliwiać będzie przejazd pojazdów o nacisku osi na nawierzchnię jezdni co najmniej 100 kN (kiloniutonów).

Najmniejszy promień zewnętrznego łuku drogi pożarowej nie będzie wynosił mniej niż 11 m, a jej nachylenie podłużne nie będzie przekraczać 5%.

Droga pożarowa zostanie oznakowana poziomymi i pionowymi znakami informacyjnymi i zakazu oraz znakami bezpieczeństwa według wzoru określonego w PN-N-01256/4:1997 *„Znaki bezpieczeństwa. Techniczne środki przeciwpożarowe".*

1.13. Informacje o usytuowaniu z uwagi na bezpieczeństwo pożarowe, w tym informacje o parametrach wpływających na odległości dopuszczalne

Wszystkie ściany budynku, w których występują otwory okienne lub drzwiowe, zlokalizowane są w odległościach przekraczających 4 metry od granic działki budowlanej. Natomiast ściany, pozbawione otworów, usytuowano w odległości przekraczającej 3 metry od granicy działki.

Lokalizacja obiektu przedstawiona została na *„Planie zagospodarowania terenu"*. Podkreślić należy, że spełnia ona wymagania zawarte w „warunkach techniczno-budowlanych", zarówno względem granic działki jak i obiektów sąsiadujących.

1.14. Ww. wymogi techniczno-budowlane i przeciwpożarowe wskazano głównie na podstawie:

- Rozporządzenia Ministra Infrastruktury z dnia 12.04.2002r. w sprawie warunków technicznych jakim powinny odpowiadać budynki i ich usytuowanie (Dz.U. 2019poz. 1065)
- Rozporządzenie MSWiA z dnia 07.06.2010r., w sprawie ochrony przeciwpożarowej budynków (Dz.U. Nr 109 poz. 719),
- Rozporządzenie MSWiA z dnia 24.07.2009r., w sprawie przeciwpożarowego zaopatrzenia w wodę oraz dróg pożarowych (Dz.U. Nr 124 poz. 1030).

17. UWAGI KOŃCOWE

Projekt budowlany należy rozpatrywać łącznie z projektami branżowymi znajdującymi się w projekcie technicznym. Wszystkie prace budowlane należy prowadzić zgodnie z obowiązującymi przepisami i normami technicznymi, pod nadzorem osób uprawnionych z zachowaniem przepisów bhp i p. poż.

Obiekt budowlany należy budować i utrzymywać zgodnie z warunkami technicznymi, jakim powinny odpowiadać obiekty budowlane i ich usytuowanie oraz warunkami technicznymi użytkowania obiektów budowlanych.

O zamierzonym terminie rozpoczęcia robót budowlanych Inwestor jest obowiązany zawiadomić właściwy organ oraz projektanta sprawującego nadzór autorski. Do użytkowania obiektu budowlanego można przystąpić po zawiadomieniu właściwego organu o zakończeniu budowy i uzyskaniu decyzji.

Wszystkie materiały budowlane, instalacyjne wykończeniowe powinny posiadać aprobaty, kryteria techniczne pod kątem dopuszczenia ich do stosowania pod wzg. zdrowotnym zgodnie z ustawą z dnia 25.06.2015r. o zmianie ustawy o wyrobach budowlanych, ustawy Prawo budowlane oraz ustawy o zmianie ustawy o wyrobach budowlanych oraz ustawy o systemie oceny zgodności.

Wszystkie roboty budowlane winny być prowadzone zgodnie z przepisami techniczno - budowlanymi, obowiązującymi Polskimi Normami oraz zasadami wiedzy technicznej i przepisami BHP i pod nadzorem osoby do tego uprawnionej, przy użyciu wyrobów budowlanych dopuszczonych do obrotu i powszechnego stosowania w budownictwie.

Przed przystąpieniem do robót ziemnych należy zapoznać się z przebiegiem uzbrojenia terenu. W miejscach kolizji z istniejącym uzbrojeniem terenu roboty ziemne nie mogą być prowadzone przy użyciu sprzętu ciężkiego.
Autorzy zastrzegają sobie prawo do wszelkich rozwiązań architektonicznych zastosowanych w projekcie. Ewentualne zmiany mogą być dokonywane tylko po uzgodnieniu z autorami projektu.
Wszystkie problemy i wątpliwości należy konsultować z Projektantem.
W trakcie przygotowania i realizacji inwestycji zapewnione będzie oszczędne korzystanie z terenu.
W trakcie prac budowlanych Inwestor realizujący przedsięwzięcie jest zobowiązany uwzględnić ochronę środowiska na obszarze prowadzonych prac, a w szczególności ochronę gleby, zieleni, naturalnego ukształtowania terenu i stosunków wodnych.
Przy prowadzeniu prac budowlanych dopuszcza się wykorzystywanie i przekształcanie elementów przyrodniczych wyłącznie w takim zakresie, w jakim jest to konieczne.

18. ZAŁĄCZNIKI

- rysunek D1 analiza klasyfikacji kondygnacji budynku
- Oświadczenie projektantów
- Uprawnienia projektantów wraz z aktualnymi zaświadczeniami z izby

Listopad, 2022 rok

OŚWIADCZENIE

Zgodnie z art. 34 ust. 3d pkt 3 Ustawy z dnia 7 lipca 1994r. Prawo budowlane (t.j. Dz. U. z 2021 r. poz. 2351 z późn. zm.) oświadczamy, że projekt architektoniczno-budowlany:

„Budowa budynku mieszkalnego wielorodzinnego wraz z instalacjami wod.-kan., gazową, c.o., c.w.u., elektryczną, teletechniką, fotowoltaiką wraz z odcinkami zewnętrznymi instalacji wewnętrznych kanalizacji sanitarnej, elektryki z oświetleniem terenu, kanalizacji deszczowej ze zbiornikiem retencyjnym oraz z zagospodarowaniem terenu: drogami wewnętrznymi, chodnikami, miejscami postojowymi dla samochodów osobowych, murami oporowymi i wiatami śmietnikowymi oraz przebudową sieci elektroenergetycznej średniego napięcia na działkach nr 316/2, 309/22, 321/2, 309/32, 321/1 w miejscowości Wieliczka przy ulicy Jasnej"

Adres inwestycji:
Wieliczka, dz. nr 316/2, 309/22, 321/2, 321/1, 309/32
Identyfikatory działek ewidencyjnych: 121905_4.0001. 316/2; 121905_4.0001. 309/22; 121905_4.0001. 321/2, 121905_4.0001. 321/1, 121905_4.0001. 309/32

sporządzony w listopadzie 2022 roku, został wykonany zgodnie z obowiązującymi przepisami w tym techniczno-budowlanymi, oraz zasadami wiedzy technicznej.

Branża architektoniczna	Projektant	mgr inż. arch. Jacek Gmerek nr upr. w specjalności architektonicznej AU-F 2/9/81	JACEK GMEREK ARCHITEKT Nr upr. AU-F /2/9/81 Upoważniony do sporządzania projektów architektonicznych wszystkich obiektów budowlanych
Branża architektoniczna	Sprawdzający	dr inż. arch. Witold Prętki nr upr. w specjalności architektonicznej 299/90/UW	
Branża konstrukcyjna	Projektant	mgr inż. Sylwia Korbecka nr upr. w specjalności konstr. bud. PDK/0028/PWOK/17	mgr inż. SYLWIA KORBECKA upr. budowlane do projektowania i kierowania robotami budowlanymi w specjalności konstrukcyjno-budowlanej bez ograniczeń nr upr. PDK/0028/PWOK/17 tel. 609-694-785

Czerwiec, 2023 rok

OŚWIADCZENIE

Zgodnie z art. 34 ust. 3d pkt 3 Ustawy z dnia 7 lipca 1994r. Prawo budowlane (t.j. Dz. U. z 2021 r. poz. 2351 z późn. zm.) oświadczamy, że projekt architektoniczno-budowlany:

„Budowa budynku mieszkalnego wielorodzinnego wraz z instalacjami wod.-kan., gazową, c.o., c.w.u., elektryczną, teletechniką, fotowoltaiką wraz z odcinkami zewnętrznymi instalacji wewnętrznych kanalizacji sanitarnej, elektryki z oświetleniem terenu, kanalizacji deszczowej ze zbiornikiem retencyjnym oraz z zagospodarowaniem terenu: drogami wewnętrznymi, chodnikami, miejscami postojowymi dla samochodów osobowych, murami oporowymi i wiatami śmietnikowymi oraz przebudową sieci elektroenergetycznej średniego napięcia na działkach nr 316/2, 309/22, 321/2, 309/32, 321/1 w miejscowości Wieliczka przy ulicy Jasnej"

Adres inwestycji:
Wieliczka, dz. nr 316/2, 309/22, 321/2, 321/1, 309/32
Identyfikatory działek ewidencyjnych: 121905_4.0001. 316/2; 121905_4.0001. 309/22; 121905_4.0001. 321/2, 121905_4.0001. 321/1, 121905_4.0001. 309/32

sporządzony w czerwcu 2023 roku, został wykonany zgodnie z obowiązującymi przepisami w tym techniczno-budowlanymi, oraz zasadami wiedzy technicznej.

Branża architektoniczna	Projektant	mgr inż. arch. Jacek Gmerek nr upr. w specjalności architektonicznej AU-F 2/9/81	JACEK GMEREK ARCHITEKT nr upr. AU-F 2/9/81 ważnie do sporządzania projektów architektonicznych wszystkich obiektów budowlanych
Branża architektoniczna	Sprawdzający	dr inż. arch. Witold Prętki nr upr. w specjalności architektonicznej 299/90/UW	
Branża konstrukcyjna	Projektant	mgr inż. Sylwia Korbecka nr upr. w specjalności konstr. bud. PDK/0028/PWOK/17	mgr inż. SYLWIA KORBECKA upr. budowlane do projektowania i kierowania robotami budowlanymi w specjalności konstrukcyjno-budowlanej bez ograniczeń nr upr. PDK/0028/PWOK/17 tel. 509-694-785

UPRAWNIENIA

Wojewódzkie Biuro
Planowania Przestrzennego i Budownictwa
ul. Wojska Polskiego
58 - 300 Wałbrzych

Wałbrzych dnia 5 . 05 . 81 r.

Nr AU-F 2/9/81

DECYZJA O STWIERDZENIU PRZYGOTOWANIA ZAWODOWEGO do pełnienia samodzielnych funkcji technicznych w budownictwie

Na podstawie § ./ 1 § 13 ust. 1 pkt 1 lit. -

rozporządzenia Ministra Gospodarki Terenowej i Ochrony Środowiska z dnia 29 lutego 1976 r

w sprawie samodzielnych funkcji technicznych w budownictwie (Dz.U. Nr 8, poz. 46) stwierdza się, że

Obywatel (ka) Jacek Gmerek
(nazwisko i imiona)

magister inżynier architekt
(tytuł naukowy — zawodowy)

urodzony (a) dnia 5 lipca 1952 r. w Wałbrzychu

posiada przygotowanie zawodowe uprawniające do wykonywania samodzielnej funkcji

projektanta
(rodzaj funkcji)

w specjalności architektonicznej
(rodzaj specjalności technicznej budowlanej)

w zakresie ./
(rodzaj uprawnień budowlanych)

MA-III/416
CWD MA-III/414 ZNC. 1489-KO-K-38 WDA zam. 116-83 m.800 egzem. 10g

(specjalizacja zawodowa)

Obywatel (ka) Jacek Gmerek
(imię i nazwisko) (nr uprawnienia (dn) dn.)

1- sporządzanie projektów w zakresie rozwiązań
1- architektonicznych wszystkich obiektów budowlanych,
§2, ust.1,-
2- konstrukcyjno-budowlanych w budownictwie osób fizycznych z wyłączeniem konstrukcji fundamentów obiektów i trudnościowych konstrukcji stateczności niewymaganych,
§4, ust.1,-

2- kierowanie, nadzorowanie i kontrolowanie technicznego budowy i robót oraz badania technicznego obiektów budowlanych w budownictwie osób fizycznych w zakresie architektonicznym i konstrukcyjno-budowlanym z wyłączeniem konstrukcji fundamentów obiektów i trudniejszych konstrukcji stateczności niewymaganych,
§4, ust. 1 i 2.

./

Z-ca Wojewody Wałbrzyskiego
mgr inż. Andrzej Bucka
Geny Arcybiskup Wojewódzkiego

ZA ZGODNOŚĆ Z ORYGINAŁEM

JACEK GMEREK
ARCHITEKT
Nr upr. AU-F /2/9/81
Upoważniony do sporządzania projektów architektonicznych wszystkich obiektów budowlanych

DUPLIKAT
Wrocław, dnia 18-09.1990 r.

URZĄD WOJEWÓDZKI WE WROCŁAWIU
WYDZIAŁ GOSPODARKI PRZESTRZENNEJ
pl. Powstańców Warszawy 1

Nr 299/90/UW

DECYZJA
O STWIERDZENIU PRZYGOTOWANIA ZAWODOWEGO
do pełnienia samodzielnych funkcji technicznych w budownictwie

Na podstawie § 4 ust.1 § 4. ust. 2, § 7 i § 13, ust. 1 pkt 1 rozporządzenia Ministra Gospodarki Terenowej i Ochrony Środowiska z dnia 20 lutego 1975 r. w sprawie samodzielnych funkcji technicznych w budownictwie /Dz.U.Nr 8, poz. 46 z późn. zm./ stwierdza się, że :

Obywatel Witold PRĘTKI
doktor inżynier architekt
urodzony dnia 24 marca 1953 r. w Raciborzu

posiada przygotowanie zawodowe uprawniające do wykonywania samodzielnej funkcji

projektanta
w specjalności architektonicznej

Obywatel Witold Prętki jest upoważniony do :
1. do sporządzania projektów w zakresie rozwiązań :
   a) architektonicznych wszelkich obiektów budowlanych,
   b) konstrukcyjno-budowlanych obiektów budowlanych w budownictwie osób fizycznych, z wyłączeniem konstrukcji fundamentów głębokich i trudniejszych konstrukcji statycznie niewyznaczalnych,
2. w budownictwie osób fizycznych – do kierowania, nadzorowania i kontrolowania budowy, kierowania i kontrolowania wytwarzania konstrukcyjnych elementów budowlanych oraz oceniania i badania stanu technicznego obiektów budowlanych – z wyłączeniem konstrukcji fundamentów głębokich i trudniejszych konstrukcji statycznie niewyznaczalnych.

Otrzymuje :
dr inż. arch. Witold Prętki
ul. Karmelkowa 12/2
Wrocław

Oryginał dokumentu uprawnień budowlanych podpisał z upoważnienia Wojewody Architekt Wojewódzki Dyrektor Wydziału mgr inż. arch Włodzimierz Szostek. Pieczęć okrągła z Godłem Państwa i napisem w otoku : Urząd Wojewódzki we Wrocławiu.

Duplikat uprawnień budowlanych wystawiono na podstawie dokumentów posiadanych w archiwum Dolnośląskiego Urzędu Wojewódzkiego we Wrocławiu.

Wrocław, dnia 03 kwietnia 2000 r.

URZĄD WOJEWÓDZKI DOLNOŚLĄSKI WE WROCŁAWIU

z up. WOJEWODY DOLNOŚLĄSKIEGO
inż. Danuta Kidybińska
Z-ca Dyrektora Wydziału Architektury, Budownictwa i Gospodarki Przestrzennej

ZA ZGODNOŚĆ Z ORYGINAŁEM

JACEK GMEREK
ARCHITEKT
Nr upr. MUA-F/2/9/81
Upoważniony do sporządzania projektów architektonicznych wszystkich obiektów budowlanych

PODKARPACKA OKRĘGOWA
IZBA INŻYNIERÓW BUDOWNICTWA
35-060 Rzeszów, ul. J. Słowackiego 20

Okręgowa Komisja Kwalifikacyjna
PDK OIIB/0054/0064/17

Rzeszów, 2017-06-20

DECYZJA

Na podstawie art. 24 ust. 1 pkt 2 ustawy z dnia 15 grudnia 2000 r. o samorządach zawodowych architektów oraz inżynierów budownictwa (*Dz. U. z 2016 r., poz. 1725 z późn. zm.*) i art. 12 ust. 1 pkt 1, pkt 2, pkt 3, pkt 4 i pkt 5, art. 12 ust. 2 i ust. 3, art. 12 ust. 4c pkt 3, art. 13 ust. 1, ust. 2, ust. 3 i ust. 4, art. 14 ust. 1 pkt 2 ustawy z dnia 7 lipca 1994 r. Prawo budowlane (*Dz.U. z 2016 r., poz. 290 z późn. zm.*) oraz § 10, § 12 ust. 1 rozporządzenia Ministra Infrastruktury i Rozwoju z dnia 11 września 2014 r. w sprawie samodzielnych funkcji technicznych w budownictwie (Dz.U. z 2014 r., poz. 1278), po ustaleniu, że zostały spełnione warunki w zakresie przygotowania zawodowego oraz po złożeniu egzaminu na uprawnienia budowlane z wynikiem pozytywnym, stwierdzamy, że:

Pani Sylwia Karolina Pękala

magister inżynier
(kierunek studiów - budownictwo)
ur. dnia 4 listopada 1989 r. miejsce urodzenia – Rzeszów

otrzymuje

UPRAWNIENIA BUDOWLANE

numer ewidencyjny PDK/0028/PWOK/17

do projektowania i do kierowania robotami budowlanymi bez ograniczeń w specjalności konstrukcyjno-budowlanej

UZASADNIENIE

W związku z uwzględnieniem w całości żądania strony, na podstawie art. 107 § 4 Kodeksu postępowania administracyjnego (*Dz. U. z 2016 r., poz. 23 z późn. zm.*) odstępuje się od uzasadnienia decyzji.

Zakres nadanych uprawnień budowlanych wskazano na odwrocie decyzji.

Pouczenie

1. Zgodnie z art. 12 ust. 7 ww. ustawy Prawo budowlane - podstawę do wykonywania samodzielnych funkcji technicznych w budownictwie stanowi wpis do centralnego rejestru Głównego Inspektora Nadzoru Budowlanego oraz wpis na listę członków właściwej izby samorządu zawodowego.

2. Od niniejszej decyzji służy odwołanie do Krajowej Komisji Kwalifikacyjnej Polskiej Izby Inżynierów Budownictwa w Warszawie, za pośrednictwem Podkarpackiej Okręgowej Izby Inżynierów Budownictwa w Rzeszowie w terminie 14 dni od daty jej doręczenia.

Skład Orzekający PDK OIIB

mgr inż. Andrzej Mamczur.....

inż. Stanisław Dołęgowski.....

inż. Andrzej Tarczyński.....

ZA ZG... Z ORY...

JACEK GMEREK
ARCHITEKT
Nr upr. AU-F /2/9/81
Uprawniony do sporządzania projektów architektonicznych wszystkich obiektów budowlanych

Szczegółowy zakres uprawnień
do projektowania i do kierowania robotami budowlanymi bez ograniczeń
w specjalności konstrukcyjno-budowlanej

Pani Sylwia Karolina Pękala

I. Na mocy art. 12 ust. 1 pkt 1, pkt 2, pkt 3, pkt 4 i pkt 5 oraz art. 13 ust. 3 i ust. 4 ustawy Prawo budowlane, w zakresie objętym wyżej wymienioną specjalnością, niniejsze uprawnienia stanowią podstawę do:

1. **projektowania, sprawdzania projektów architektoniczno – budowlanych i sprawowania nadzoru autorskiego;**
2. **kierowania budową lub innymi robotami budowlanymi;**
3. **kierowania wytwarzaniem konstrukcyjnych elementów budowlanych oraz nadzór i kontrolę techniczną wytwarzania tych elementów;**
4. **wykonywanie nadzoru inwestorskiego;**
5. **sprawowania kontroli technicznej utrzymania obiektów budowlanych.**

II. Na mocy § 10, § 12 ust. 1 rozporządzenia Ministra Infrastruktury i Rozwoju z dnia 11 września 2014 r. w sprawie samodzielnych funkcji technicznych w budownictwie (Dz. U. poz. 1278) uprawnienia budowlane w specjalności konstrukcyjno - budowlanej bez ograniczeń uprawniają do projektowania konstrukcji obiektu lub kierowania robotami budowlanymi w odniesieniu do konstrukcji oraz architektury obiektu.

Uprawnienia budowlane do projektowania uprawniają również do sporządzania projektów zagospodarowania działki lub terenu w zakresie specjalności, objętej niniejszymi uprawnieniami.

Skład Orzekający PDK OIIB

mgr inż. Andrzej Mamczur.....

inż. Stanisław Dołęgowski.....

inż. Andrzej Tarczyński.....

Otrzymują:
1. Pani Sylwia Karolina Pękala
   Zam. Lipiny 219A
   39-220 Pilzno
2. Główny Inspektor
   Nadzoru Budowlanego
3. aa.

ZA ZGODNOŚĆ
Z ORYGINAŁEM
JACEK GMEREK
ARCHITEKT
Nr upr. AR-F/12/9/81
Upoważniony do sporządzania projektów architektonicznych wszystkich obiektów budowlanych

ZAŚWIADCZENIE Z IZBY

IZBA ARCHITEKTÓW
RZECZYPOSPOLITEJ POLSKIEJ

Dolnośląska Okręgowa Rada Izby Architektów RP

ZAŚWIADCZENIE - ORYGINAŁ

(wypis z listy architektów)

Dolnośląska Okręgowa Rada Izby Architektów RP zaświadcza, że:

mgr inż. arch. Jacek Andrzej Gmerek

posiadający kwalifikacje zawodowe do pełnienia samodzielnych funkcji technicznych w budownictwie w specjalności architektonicznej i w zakresie posiadanych uprawnień nr **AU-F 2/9/81**, jest wpisany na listę członków Dolnośląskiej Okręgowej Izby Architektów RP pod numerem: **DS-0215.**

Członek czynny od: 09-04-2013 r.

Data i miejsce wygenerowania zaświadczenia: 11-05-2022 r. Wrocław.

Zaświadczenie jest ważne do dnia: **30-11-2022 r.**

Podpisano elektronicznie w systemie informatycznym Izby Architektów RP przez: Anna Kościuk, Przewodnicząca Okręgowej Rady Izby Architektów RP.

ZA ZGODNOŚĆ Z ORYGINAŁEM

ZA ZGODNOŚĆ Z ORYGINAŁEM

JACEK GMEREK
ARCHITEKT
Nr upr. AU-F /2/9/81
Upoważniony do sporządzania projektów architektonicznych dla wszystkich obiektów budowlanych

Nr weryfikacyjny zaświadczenia:

DS-0215-4YAB-CE4F-94B1-2YD7

Dane zawarte w niniejszym zaświadczeniu można sprawdzić podając nr weryfikacyjny zaświadczenia w publicznym serwisie internetowym Izby Architektów: www.izbaarchitektow.pl lub kontaktując się bezpośrednio z właściwą Okręgowa Izbą Architektów RP.

IZBA ARCHITEKTÓW
RZECZYPOSPOLITEJ POLSKIEJ

Dolnośląska Okręgowa Rada Izby Architektów RP

ZAŚWIADCZENIE - ORYGINAŁ

(wypis z listy architektów)

Dolnośląska Okręgowa Rada Izby Architektów RP zaświadcza, że:

mgr inż. arch. Jacek Andrzej Gmerek

posiadający kwalifikacje zawodowe do pełnienia samodzielnych funkcji technicznych w budownictwie w specjalności architektonicznej i w zakresie posiadanych uprawnień nr **AU-F 2/9/81**, jest wpisany na listę członków Dolnośląskiej Okręgowej Izby Architektów RP pod numerem: **DS-0215.**

Członek czynny od: 09-04-2013 r.

Data i miejsce wygenerowania zaświadczenia: 10-01-2023 r. Wrocław.

Zaświadczenie jest ważne do dnia: **31-07-2023 r.**

Podpisano elektronicznie w systemie informatycznym Izby Architektów RP przez:
Anna Kościuk, Przewodnicząca Okręgowej Rady Izby Architektów RP.

ZA ZGODNOŚĆ
Z ORYGINAŁEM

JACEK GMEREK
ARCHITEKT
Nr upr. AU-F /2/9/81
Upoważniony do sporządzania projektów architektonicznych wszystkich obiektów budowlanych

Nr weryfikacyjny zaświadczenia:

DS-0215-8752-8CDF-C794-3E95

Dane zawarte w niniejszym zaświadczeniu można sprawdzić podając nr weryfikacyjny zaświadczenia w publicznym serwisie internetowym Izby Architektów: www.izbaarchitektow.pl lub kontaktując się bezpośrednio z właściwą Okręgowa Izbą Architektów RP.

IZBA ARCHITEKTÓW
RZECZYPOSPOLITEJ POLSKIEJ

Dolnośląska Okręgowa Rada Izby Architektów RP

ZAŚWIADCZENIE - ORYGINAŁ

(wypis z listy architektów)

Dolnośląska Okręgowa Rada Izby Architektów RP zaświadcza, że:

dr inż. arch. Witold Prętki

posiadający kwalifikacje zawodowe do pełnienia samodzielnych funkcji technicznych w budownictwie w specjalności architektonicznej i w zakresie posiadanych uprawnień nr **299/90/UW**, jest wpisany na listę członków Dolnośląskiej Okręgowej Izby Architektów RP pod numerem: **DS-0588.**

Członek czynny od: 01-02-2002 r.

Data i miejsce wygenerowania zaświadczenia: 29-01-2022 r. Wrocław.

Zaświadczenie jest ważne do dnia: **30-06-2023 r.**

Podpisano elektronicznie w systemie informatycznym Izby Architektów RP przez:
Anna Kościuk, Przewodnicząca Okręgowej Rady Izby Architektów RP.

ZA ZGODNOŚĆ
Z ORYGINAŁEM

JACEK GMEREK
ARCHITEKT
Nr upr. AU-F/279/81
Upoważniony do sporządzania projektów architektonicznych wszystkich obiektów budowlanych

Nr weryfikacyjny zaświadczenia:

DS-0588-C574-F5EF-BC7D-C4CE

Dane zawarte w niniejszym zaświadczeniu można sprawdzić podając nr weryfikacyjny zaświadczenia w publicznym serwisie internetowym Izby Architektów: www.izbaarchitektow.pl lub kontaktując się bezpośrednio z właściwą Okręgowa Izbą Architektów RP.

POLSKA
IZBA
INŻYNIERÓW
BUDOWNICTWA

Zaświadczenie

o numerze weryfikacyjnym:

PDK-ZH4-41J-DRT *

Pani Sylwia Karolina Pękala o numerze ewidencyjnym PDK/BO/0125/17
adres zamieszkania Lipiny m. Lipiny 219A, 39-220 Pilzno
jest członkiem Podkarpackiej Okręgowej Izby Inżynierów Budownictwa i posiada wymagane ubezpieczenie od odpowiedzialności cywilnej.
Niniejsze zaświadczenie jest ważne od 2022-07-01 do 2023-06-30.

Zaświadczenie zostało wygenerowane elektronicznie i opatrzone bezpiecznym podpisem elektronicznym weryfikowanym przy pomocy ważnego kwalifikowanego certyfikatu w dniu 2022-07-06 roku przez:

Grzegorz Dubik, Przewodniczący Rady Podkarpackiej Okręgowej Izby Inżynierów Budownictwa.

* Weryfikację poprawności danych w niniejszym zaświadczeniu można sprawdzić za pomocą numeru weryfikacyjnego zaświadczenia na stronie Polskiej Izby Inżynierów Budownictwa www.piib.org.pl lub kontaktując się z biurem właściwej Okręgowej Izby Inżynierów Budownictwa.

II. CZĘŚĆ RYSUNKOWA – BRANŻA ARCHITEKTONICZNA

A1 RZUT KONDYGNACJI PODZIEMNEJ
A2 RZUT PARTERU -KONDYGNACJA I
A3 RZUT KOONDYGNACJI II
A4 RZUT KOONDYGNACJI III
A5 RZUT KOONDYGNACJI IV
A6 RZUT KOONDYGNACJI V
A7 RZUT DACHU
A8 PRZEKRÓJ A-A
A9 PRZEKRÓJ B-B
A10 PRZEKRÓJ C-C
A11 ELEWACJE POŁUDNIOWA (FRONTOWA) I PÓŁNOCNA
A12 ELEWACJE WSCHODNIA I ZACHODNIA