ZESTAWIENIE STALI

POZ.	NR ELEMENTU	NAZWA ELEMENTU	DŁUGOŚĆ [mm]	GATUNEK STALI	LICZBA SZTUK	LICZBA POZ	LICZBA RAZEM	DŁ. RAZEM [m]	MASA RAZEM [kg]
T	1	HEB 400	12547	S355JR	1	1	1	12.55	1944.79
	2	HEB 400	11827	S355JR	1	1	1	11.83	1833.19
	3	HEA 340	4279	S355JR	1	1	1	4.28	449.30
	4	HEA 340	3910	S355JR	1	1	1	3.91	410.55
	5	HEA 340	3448	S355JR	1	1	1	3.45	362.04
	6	HEA 340	7700	S355JR	3	1	3	23.10	2425.50
	7	HEA 340	7709	S355JR	1	1	1	7.71	809.45
	8	HEA 340	8274	S355JR	1	1	1	8.27	868.77
	9	C 400	1463	S355JR	1	1	1	1.46	105.04
	10	C 400	1401	S355JR	1	1	1	1.40	100.59
	11	C 400	1003	S355JR	1	1	1	1.00	72.02
	12	C 400	941	S355JR	1	1	1	0.94	67.56
	13	IPE 200	1242	S355JR	1	1	1	1.24	27.82
	14	IPE 200	1084	S355JR	1	1	1	1.08	24.28
	15	IPE 200	925	S355JR	1	1	1	0.93	20.72
	16	IPE 200	766	S355JR	1	1	1	0.77	17.16
	17	IPE 200	608	S355JR	1	1	1	0.61	13.62
	18	IPE 200	449	S355JR	1	1	1	0.45	10.06
	19	IPE 200	379	S355JR	1	1	1	0.38	8.49
	20	IPE 200	1120	S355JR	5	1	5	5.60	125.44
	21	IPE 200	556	S355JR	1	1	1	0.56	12.45
	22	IPE 200	2966	S355JR	1	1	1	2.97	66.44
	23	IPE 200	2608	S355JR	1	1	1	2.61	58.42
	24	IPE 200	2249	S355JR	1	1	1	2.25	50.38
	25	IPE 200	1891	S355JR	1	1	1	1.89	42.36
	26	IPE 200	1532	S355JR	1	1	1	1.53	34.32
	27	IPE 200	1174	S355JR	1	1	1	1.17	26.30
	28	IPE 200	983	S355JR	1	1	1	0.98	22.02
	29	IPE 200	2377	S355JR	1	1	1	2.38	53.24
	30	IPE 140	2364	S355JR	1	1	1	2.36	30.50
	31	IPE 140	2398	S355JR	1	1	1	2.40	30.93
	32	IPE 140	2432	S355JR	1	1	1	2.43	31.37
	33	IPE 140	2465	S355JR	1	1	1	2.47	31.80
	34	IPE 140	2499	S355JR	1	1	1	2.50	32.24
	35	IPE 200	2563	S355JR	1	1	1	2.56	57.41
	36	IPE 200	2583	S355JR	2	1	2	5.17	115.72
	37	IPE 140	2553	S355JR	10	1	10	25.53	329.34
	38	IPE 200	2587	S355JR	2	1	2	5.17	115.90
	39	IPE 200	3077	S355JR	1	1	1	3.08	68.92
	40	IPE 140	3062	S355JR	1	1	1	3.06	39.50
	41	IPE 200	3097	S355JR	1	1	1	3.10	69.37
	42	IPE 200	2840	S355JR	1	1	1	2.84	63.62
	43	IPE 140	2810	S355JR	2	1	2	5.62	72.50
	44	IPE 200	2844	S355JR	1	1	1	2.84	63.71
	45	IPE 200	2321	S355JR	1	1	1	2.32	51.99
	46	IPE 200	2992	S355JR	1	1	1	2.99	67.02
	47	IPE 200	3525	S355JR	1	1	1	3.53	78.96
	48	IPE 200	2626	S355JR	1	1	1	2.63	58.82
	49	IPE 200	4290	S355JR	1	1	1	4.29	96.10
	50	IPE 200	4343	S355JR	1	1	1	4.34	97.28
	51	IPE 200	4396	S355JR	1	1	1	4.40	98.47
	52	IPE 200	4443	S355JR	1	1	1	4.44	99.52
	53	IPE 200	1984	S355JR	1	1	1	1.98	44.44
	54	IPE 200	1508	S355JR	1	1	1	1.51	33.78
	55	IPE 200	4482	S355JR	1	1	1	4.48	100.40
	56	IPE 200	4163	S355JR	1	1	1	4.16	93.25
	57	IPE 200	3877	S355JR	1	1	1	3.88	86.84
	58	IPE 200	3590	S355JR	1	1	1	3.59	80.42
	59	IPE 200	3383	S355JR	1	1	1	3.38	75.78
	60	IPE 200	3018	S355JR	1	1	1	3.02	67.60
	61	IPE 200	2811	S355JR	1	1	1	2.81	62.97
	62	IPE 200	2446	S355JR	1	1	1	2.45	54.79
	63	IPE 200	2676	S355JR	1	1	1	2.68	59.94
	64	IPE 200	1221	S355JR	1	1	1	1.22	27.35
	65	IPE 200	333	S355JR	1	1	1	0.33	7.46
	66	IPE 200	1315	S355JR	1	1	1	1.32	29.46
	67	C 100	1356	S355JR	1	1	1	1.36	14.37
	68	C 100	502	S355JR	1	1	1	0.50	5.32
	69	C 100	880	S355JR	5	1	5	4.40	46.64
	70	C 100	868	S355JR	1	1	1	0.87	9.20
	71	C 100	800	S355JR	1	1	1	0.80	8.48
	72	C 100	893	S355JR	1	1	1	0.89	9.47
	73	C 100	895	S355JR	5	1	5	4.48	47.44
	74	C 100	1149	S355JR	1	1	1	1.15	12.18
	75	BL 8x140	297	S355JR	38	1	38	11.29	99.23
	76	BL 8x140	297	S355JR	5	1	5	1.49	13.06
	77	BL 8x138	352	S355JR	25	1	25	8.80	76.26
	78	BL 8x138	352	S355JR	11	1	11	3.87	33.56
	79	BL 8x140	297	S235JR	36	1	36	10.69	94.00
	80	BL 8x140	297	S355JR	4	1	4	1.19	10.44
	81	BL 8x62	183	S355JR	19	1	19	3.48	13.54
	82	BL 8x47	183	S355JR	7	1	7	1.28	3.78
	83	BL 8x137	183	S355JR	31	1	31	5.67	48.81
	84	BL 12x150	210	S355JR	8	1	8	1.68	23.74
	85	BL 12x150	330	S355JR	7	1	7	2.31	32.64
	86	BL 12x150	400	S355JR	1	1	1	0.40	5.65
	87	BL 8x138	352	S355JR	1	1	1	0.35	3.05
	88	BL 10x50	12540	S355JR	2	1	2	25.08	98.44
	89	BL 25x220	400	S355JR	2	1	2	0.80	34.54
	90	BL 25x235	400	S355JR	2	1	2	0.80	36.90
	91	BL 16x109	290	S355JR	2	1	2	0.58	7.94
	91	BL 16x100	290	S355JR	2	1	2	0.58	7.28
	92	BL 16x143	352	S355JR	6	1	6	2.11	37.93
	92.1	BL 16x133	352	S355JR	2	1	2	0.70	11.76
	93	HEA 200	2000	S355JR	4	1	4	8.00	338.40
	94	BL 16x138	352	S355JR	24	1	24	8.45	146.43
	95	BL 16x140	297	S355JR	60	1	60	17.82	313.35
	96	BL 16x150	300	S355JR	8	1	8	2.40	45.22
	97	BL 16x150	158	S355JR	4	1	4	0.63	11.91
	98	BL 16x220	300	S355JR	26	1	26	7.80	215.53
	99	BL 16x158	220	S355JR	26	1	26	5.72	113.51
	100	BL 16x200	300	S355JR	17	1	17	5.10	128.11
	101	BL 16x210	300	S355JR	4	1	4	1.20	31.65
	102	BL 16x200	210	S355JR	2	1	2	0.42	10.55
	103	BL 20x210	300	S355JR	2	1	2	0.60	19.78
	104	RK_z 80x80x3	4227	S355JR	2	1	2	8.45	59.77
	105	RK_z 80x80x3	4163	S355JR	2	1	2	8.33	58.86
	106	RK_z 80x80x3	2539	S355JR	4	1	4	10.16	71.80
	107	RK_z 80x80x3	2792	S355JR	4	1	4	11.17	78.96
	108	RK_z 80x80x3	2283	S355JR	8	1	8	18.26	129.13
	109	RK_z 80x80x3	2023	S355JR	2	1	2	4.05	28.61
	110	RK_z 80x80x3	133	S355JR	2	1	2	0.27	1.88
	111	RK_z 80x80x3	2871	S355JR	2	1	2	5.74	40.60
	112	RK_z 80x80x3	2282	S355JR	2	1	2	4.56	32.27
	113	RK_z 80x80x3	1575	S355JR	2	1	2	3.15	22.27
	114	BL 10x50	4250	S355JR	2	1	2	8.50	33.36
	115	BL 10x50	4200	S355JR	2	1	2	8.40	32.97
	116	BL 10x60	80	S355JR	60	1	60	4.80	22.61
	117	BL 10x60	70	S355JR	60	1	60	4.20	19.78
	118	BL 10x80	80	S355JR	60	1	60	4.80	22.61
	119	BL 10x80	80	S355JR	60	1	60	4.80	30.14
	120	BL 8x80	100	S355JR	60	1	60	6.00	30.14
OGÓŁEM									15623.64
NADDATEK NA SPOINY: 1.8%									281.23
NADDATEK NA NIERÓWNOŚCI: 2%									312.47
NADDATEK NA ELEM. DODATK.: 1.5%									234.35
RAZEM:									16451.69

ZESTAWIENIE STALI – STĘŻENIA

POZ.	NR ELEMENTU	NAZWA ELEMENTU	DŁUGOŚĆ [mm]	GATUNEK STALI	LICZBA SZTUK	LICZBA POZ	LICZBA RAZEM	DŁ. RAZEM [m]	MASA RAZEM [kg]	POLE RAZEM [m2]
T-st	Bl1	BL 8x43	134	S355JR	60	1	60	8.04	21.71	0.82
	St1	ø 12	305	S355JR	30	1	30	9.15	8.12	0.34
	St2	ø 12	1581	S355JR	1	1	1	1.58	1.40	0.06
	St3	ø 12	1783	S355JR	1	1	1	1.78	1.58	0.07
	St4	ø 12	1523	S355JR	1	1	1	1.52	1.35	0.06
	St5	ø 12	1702	S355JR	1	1	1	1.70	1.51	0.06
	St6	ø 12	1339	S355JR	1	1	1	1.34	1.19	0.05
	St7	ø 12	1575	S355JR	1	1	1	1.58	1.40	0.06
	St8	ø 12	1271	S355JR	1	1	1	1.27	1.13	0.05
	St9	ø 12	1449	S355JR	1	1	1	1.45	1.29	0.05
	St10	ø 12	1158	S355JR	1	1	1	1.16	1.03	0.04
	St11	ø 12	1327	S355JR	1	1	1	1.33	1.18	0.05
	St12	ø 12	1040	S355JR	1	1	1	1.04	0.92	0.04
	St13	ø 12	1205	S355JR	1	1	1	1.21	1.07	0.05
	St14	ø 12	929	S355JR	1	1	1	0.93	0.82	0.04
	St15	ø 12	1088	S355JR	1	1	1	1.09	0.97	0.04
	St16	ø 12	966	S355JR	1	1	1	0.97	0.86	0.04
	St17	ø 12	1145	S355JR	1	1	1	1.15	1.02	0.04
	St18	ø 12	1023	S355JR	1	1	1	1.02	0.91	0.04
	St19	ø 12	1145	S355JR	1	1	1	1.15	1.02	0.04
	St20	ø 12	1755	S355JR	1	1	1	1.76	1.56	0.07
	St21	ø 12	1828	S355JR	1	1	1	1.83	1.62	0.07
	St22	ø 12	1925	S355JR	1	1	1	1.93	1.71	0.07
	St23	ø 12	1955	S355JR	1	1	1	1.96	1.74	0.07
	St24	ø 12	1955	S355JR	1	1	1	1.96	1.74	0.07
	St25	ø 12	1985	S355JR	1	1	1	1.99	1.76	0.07
	St26	ø 12	1985	S355JR	1	1	1	1.99	1.76	0.07
	St27	ø 12	2015	S355JR	1	1	1	2.02	1.79	0.08
	St28	ø 12	2045	S355JR	1	1	1	2.05	1.82	0.08
	St29	ø 12	2045	S355JR	1	1	1	2.05	1.82	0.08
	St30	ø 12	2045	S355JR	1	1	1	2.05	1.82	0.08
	St31	ø 12	2045	S355JR	1	1	1	2.05	1.82	0.08
OGÓŁEM									71.44	2.93
NADDATEK NA SPOINY: 1.8%									1.29	0.05
NADDATEK NA NIERÓWNOŚCI: 2%									1.43	0.06
NADDATEK NA ELEM. DODATK.: 1.5%									1.07	0.04
RAZEM:									75.23	3.08

Stężenie schemat ogólny

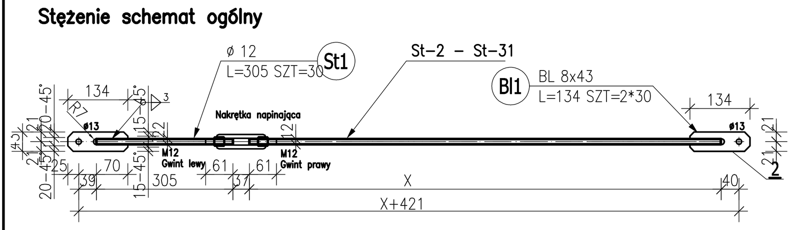

DETALE ŁĄCZENIA BELEK
skala 1:10

D1a – BELKA IPE 200 Z BELKĄ HEA 340 wyk. x 5

D2a – BELKA IPE 200 Z BELKĄ HEB 400 wyk. x 11

D3a – BELKA IPE 140 Z BELKĄ HEA 340 wyk. x 4

D4a – BELKA IPE 200 Z BELKĄ IPE 200 wyk. x 7

D5a – BELKA C 100 Z BELKĄ IPE 200 wyk. x 3

D6 – BELKA IPE 200 Z BELKĄ HEA 340 wyk. x 7

D1b – BELKA IPE 200 Z BELKĄ HEA 340 wyk. x 9

D2b – BELKA IPE 200 Z BELKĄ HEB 400 wyk. x 7

D3b – BELKA IPE 140 Z BELKĄ HEA 340 wyk. x 12

D4b – BELKA IPE 200 Z BELKĄ IPE 200 wyk. x 6

D5b – BELKA C 100 Z BELKĄ IPE 200 wyk. x 14

D7 – BELKA IPE 200 oraz IPE 140 Z BELKĄ HEA 340 wyk. x 8

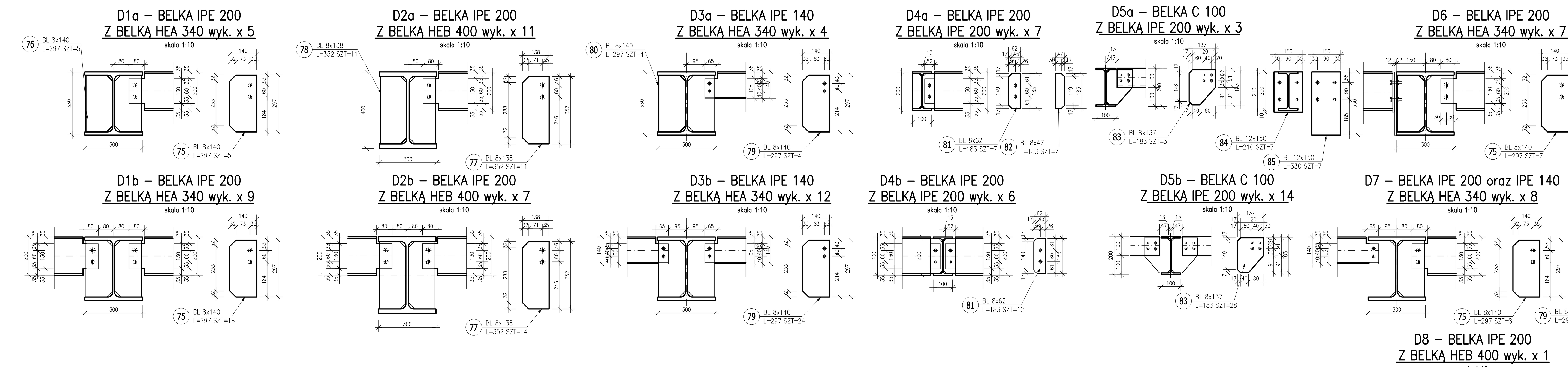

D8 – BELKA IPE 200 Z BELKĄ HEB 400 wyk. x 1
skala 1:10

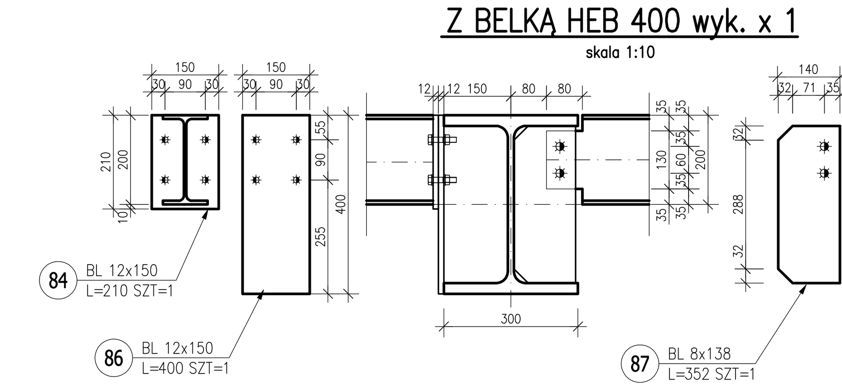

Rzut tarasu
skala 1:50

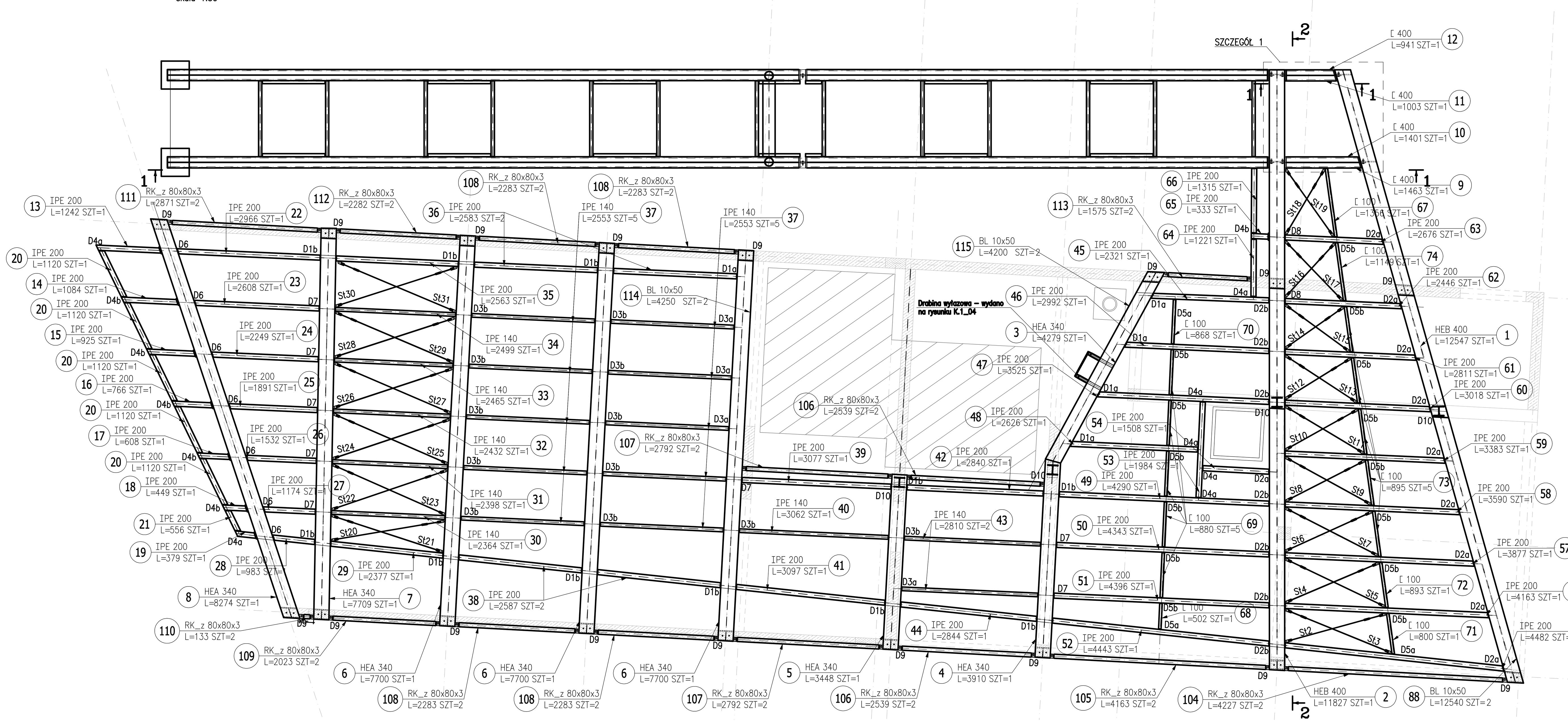

Przekrój 2-2
skala 1:50

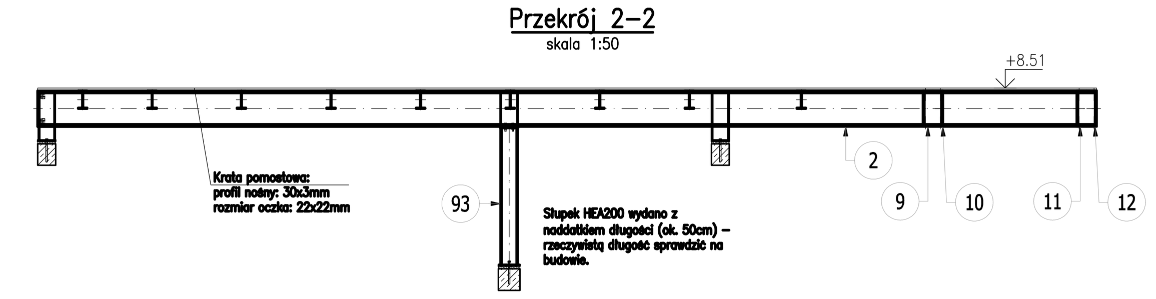

SZCZEGÓŁ 1
skala 1:25

Przekrój 1-1

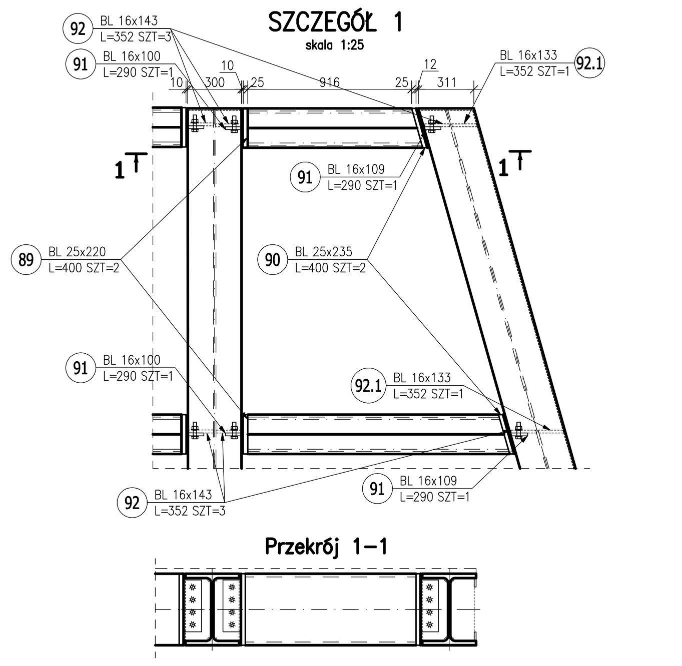

DETALE ŁĄCZENIA BELEK GŁÓWNYCH Z ISTNIEJĄCĄ KONSTRUKCJĄ
skala 1:10

D9 – DETAL ŁĄCZENIA Z ATTYKĄ
wyk. x 4 dla belki HEB400
wyk. x13 dla belki HEA340

Widok W2–W2

Widok W1–W1

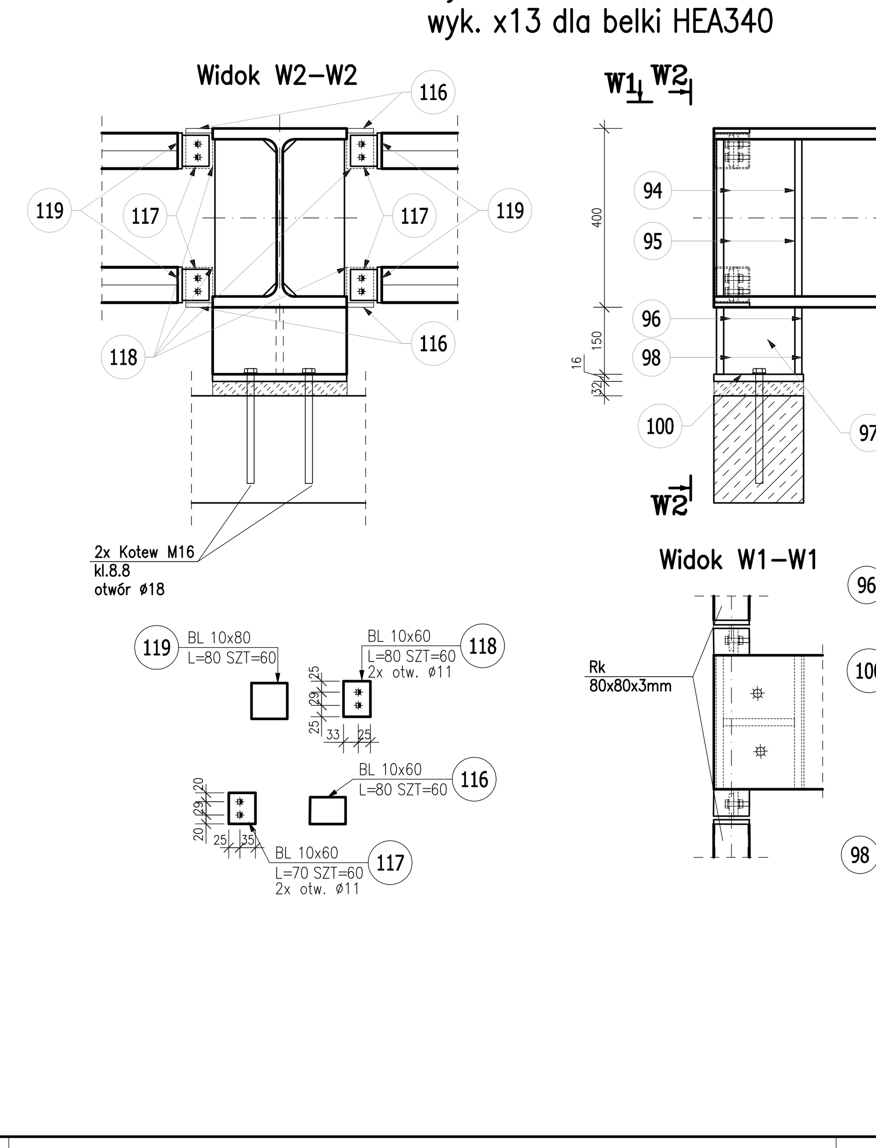

D10 – DETAL ŁĄCZENIA ZE ŚCIANĄ/BELKĄ
wyk. x 2 dla belki HEB400
wyk. x2 dla belki HEA340

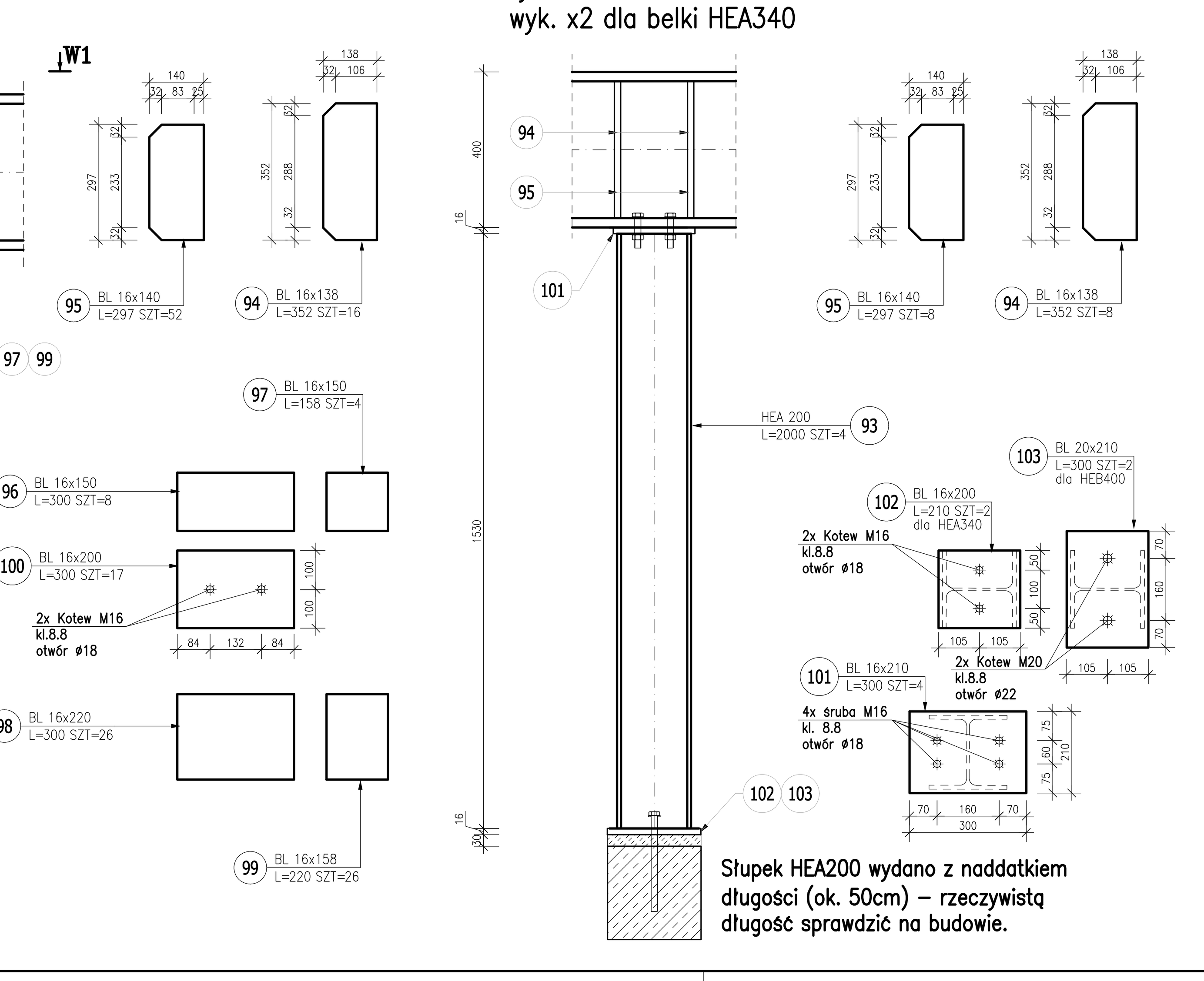

Słupek HEA200 wydano z naddatkiem długości (ok. 50cm) – rzeczywistą długość sprawdzić na budowie.

POZOSTAŁE BLACHY WĘZŁOWE
skala 1:10

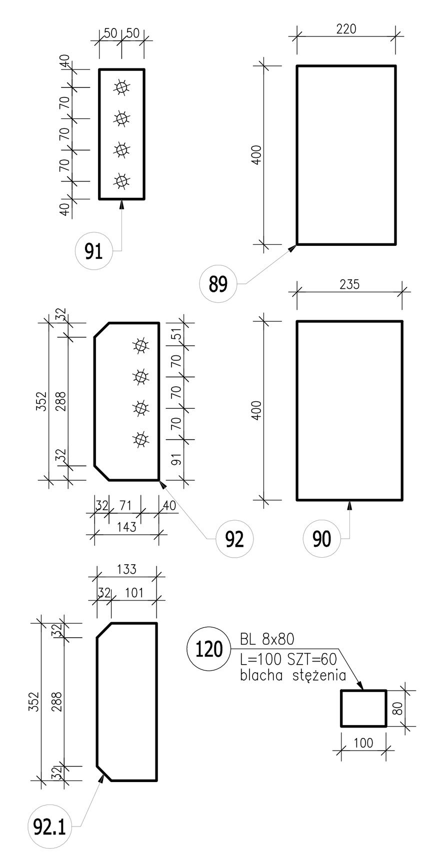

UWAGI:
1. Elementy stalowe ocynkować ogniowo
2. Nieoznaczone spoiny wykonać jako czołowe gr. V=g oraz:
- pachwinowe jednostronne a=0,7g gr. cieńszego z łączonych el.
- pachwinowe dwustronne a=0,5g gr. cieńszego z łączonych el.

MATERIAŁY:
Stal profilowa S355

UWAGI:
1. Poziomy podano w m.
2. Wymiary podano w mm.
3. Projekt należy rozpatrywać łącznie z projektem architektonicznym.
4. Projekt należy rozpatrywać łącznie z projektami branżowymi: wod-kan, instalacje elektryczne. Wszystkie przepusty instalacyjne oraz elementy przewidziane do mocowania w elementach konstrukcyjnych wykonać zgodnie z projektami branżowymi. Przed betonowaniem należy osadzić przewidziane do tego elementy instalacji, marki, instalację odgromową, itp.
5. Projekt należy rozpatrywać łącznie z opisem technicznym oraz innymi rysunkami wykonawczymi pozostałych elementów konstrukcyjnych.
6. Przebicia i otwory dla potrzeb instalacji należy skoordynować wg projektów branżowych.
7. Wykończenie powierzchni i spadki wg rysunków architektury.
8. Nie należy skalować wymiarów na rysunku.
9. Wszelkie wątpliwości należy konsultować z projektantem.
10. Izolacje poziome i pionowe konstrukcji żelbetowych wg zaleceń podanych w części architektonicznej opracowania.

K A S H I fuertearchitects
Katarzyna Jarosz FUERTE ARCHITECTS ul. Stolarska 5 32-600 Oświęcim

dz. nr 1748/2, j.ewid.3121306_2, obręb nr 0003, ul. Męczenników Narodów, 32-600 Oświęcim

BUDOWA TARASU WIDOKOWEGO WRAZ Z INFRASTRUKTURĄ TOWARZYSZĄCĄ

tytuł rysunku: ELEMENTY STALOWE TARASU | nr rysunku: K1_02

projektował: mgr inż. arch. Tomasz Kozielski, nr upr. 325/01/KL

sprawdził: mgr inż. Grzegorz Komraus, nr upr. bud. 204/90/Kt.

branża: KONSTRUKCJA
PROJEKT KONSTRUKCYJNY
stadium: PROJEKT WYKONAWCZY | skala: 1:50, 1:10, 1:10 | data: 02.2025

UWAGA: ROZPATRYWAĆ ŁĄCZNIE Z OPRACOWANIAMI BRANŻOWYMI