# ZESTAWIENIE ŚLUSARKI FASADOWEJ

| Symbol na rysunku | FS1 | FS1a | FS2 | FS3 |
|---|---|---|---|---|
| SCHEMAT: | 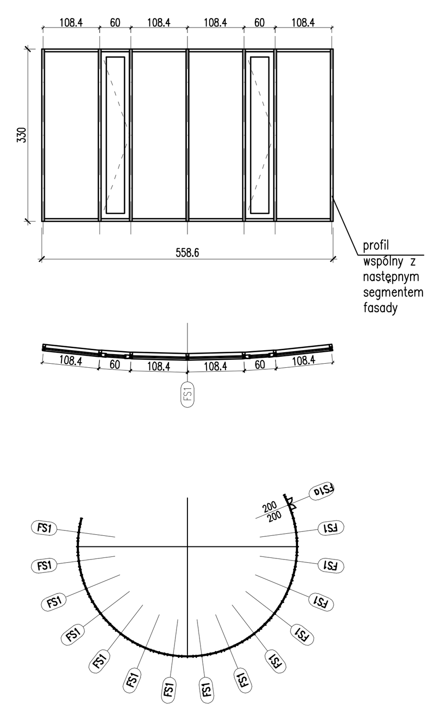 | 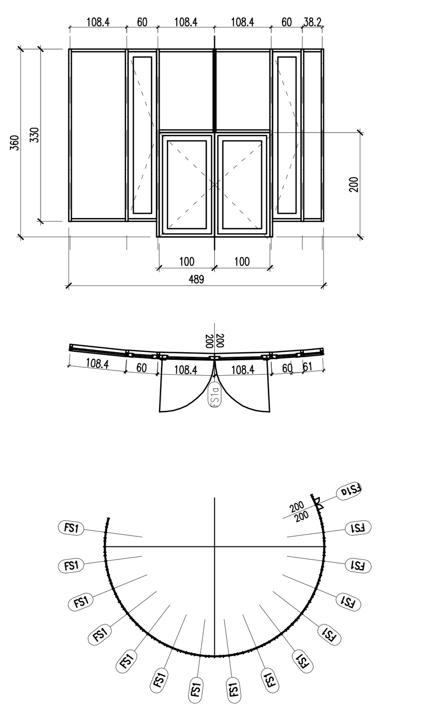 | 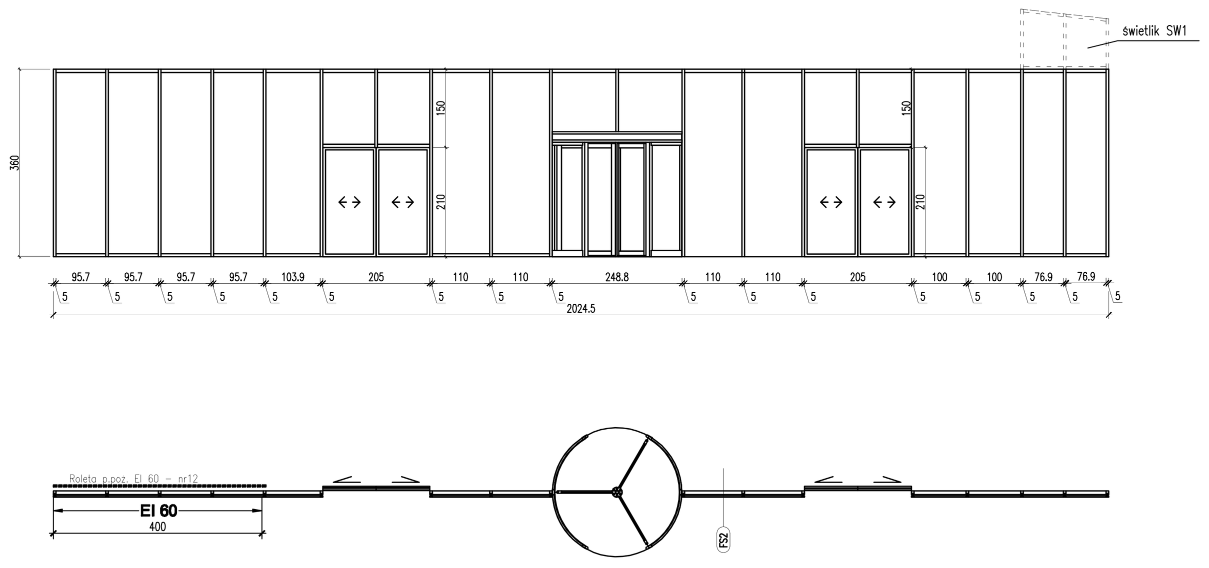 | 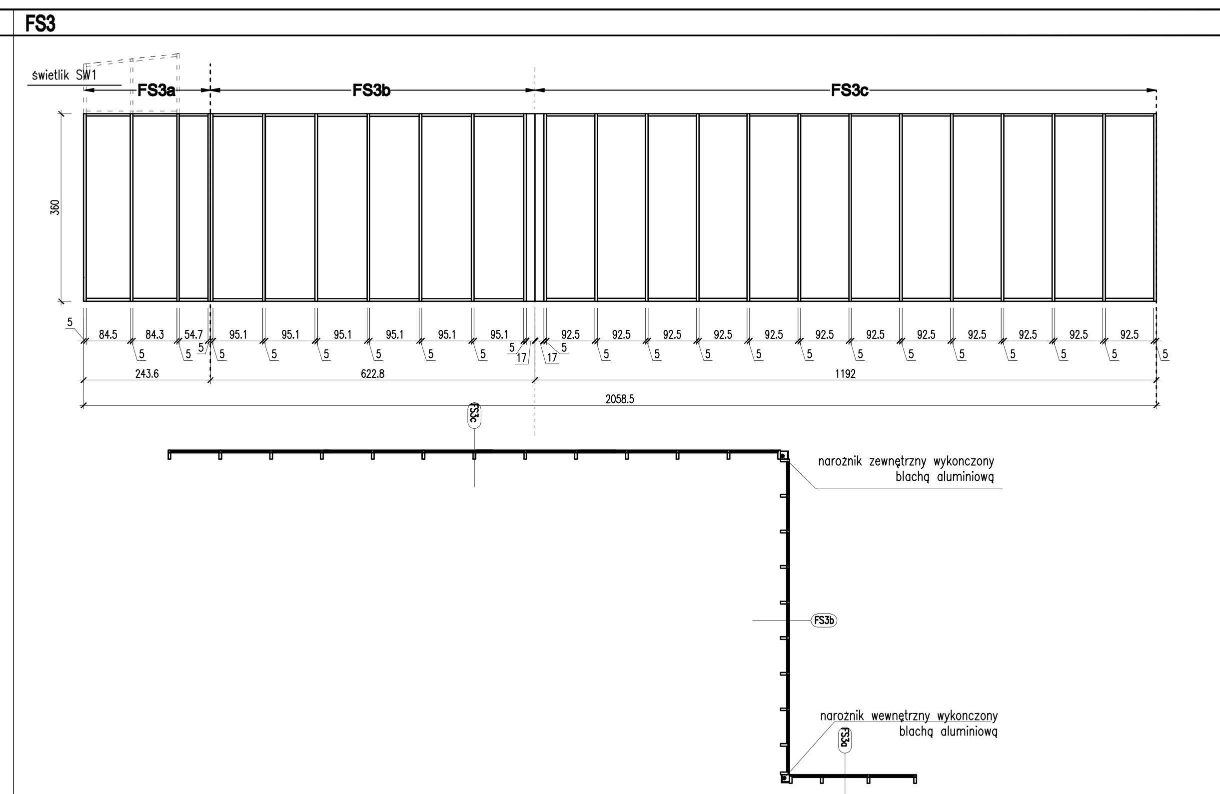 |
| Typ stolarki | Aluminiowa | Aluminiowa | Aluminiowa | Aluminiowa |
| Wymiary w świetle otworu w murze [cm] S o | 558,6 | 489 | 2024,5 | 2058,5 |
| H o | 330 | 330 | 360 | 360 |
| Ilość sztuk | 14 szt. | 1 szt. | 1 szt. | 1 szt. |
| Uwagi | –profile REYNAERS CW 50 HI lub równorzędne<br>–parapety aluminiowe systemowe<br>–Współczynnik przenikania ciepła U=1,1 W/m2K<br>–malowane proszkowo RAL 7024<br>–rysunek przedstawia zestaw dla jednego modułu fasady szklanej | –profile REYNAERS CW 50 HI lub równorzędne<br>–parapety aluminiowe systemowe<br>–Współczynnik przenikania ciepła U=1,1 W/m2K<br>–malowane proszkowo RAL 7024<br>–drzwi dwuskrzydłowe: symetryczne, skrzydło czynne prawe, wymiary w świetle przejścia min 200x200 cm<br>–rysunek przedstawia zestaw dla jednego modułu fasady szklanej | –profile REYNAERS CW 50 HI lub równorzędne<br>–parapety aluminiowe systemowe<br>–Współczynnik przenikania ciepła U=1,1 W/m2K<br>–malowane proszkowo RAL 7024<br>–drzwi obrotowe BESAM RD4, 2400x2488<br>–drzwi dwuskrzydłowe rozsuwane: symetryczne, wymiary w świetle przejścia min 200x200 cm przystosowane do użytkowania przez osoby niepełnosprawne | –profile REYNAERS CW 50 HI lub równorzędne<br>–parapety aluminiowe systemowe<br>–Współczynnik przenikania ciepła U=1,1 W/m2K<br>–malowane proszkowo RAL 7024 |

| Symbol na rysunku | FS4 | FS5 |
|---|---|---|
| SCHEMAT: | 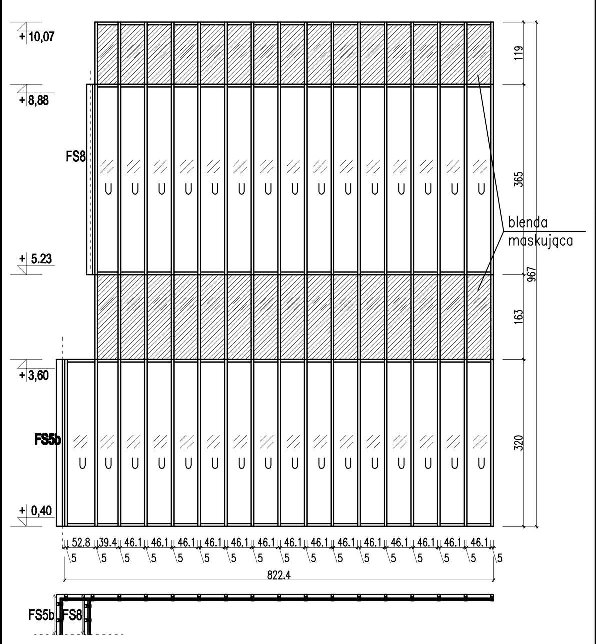 | 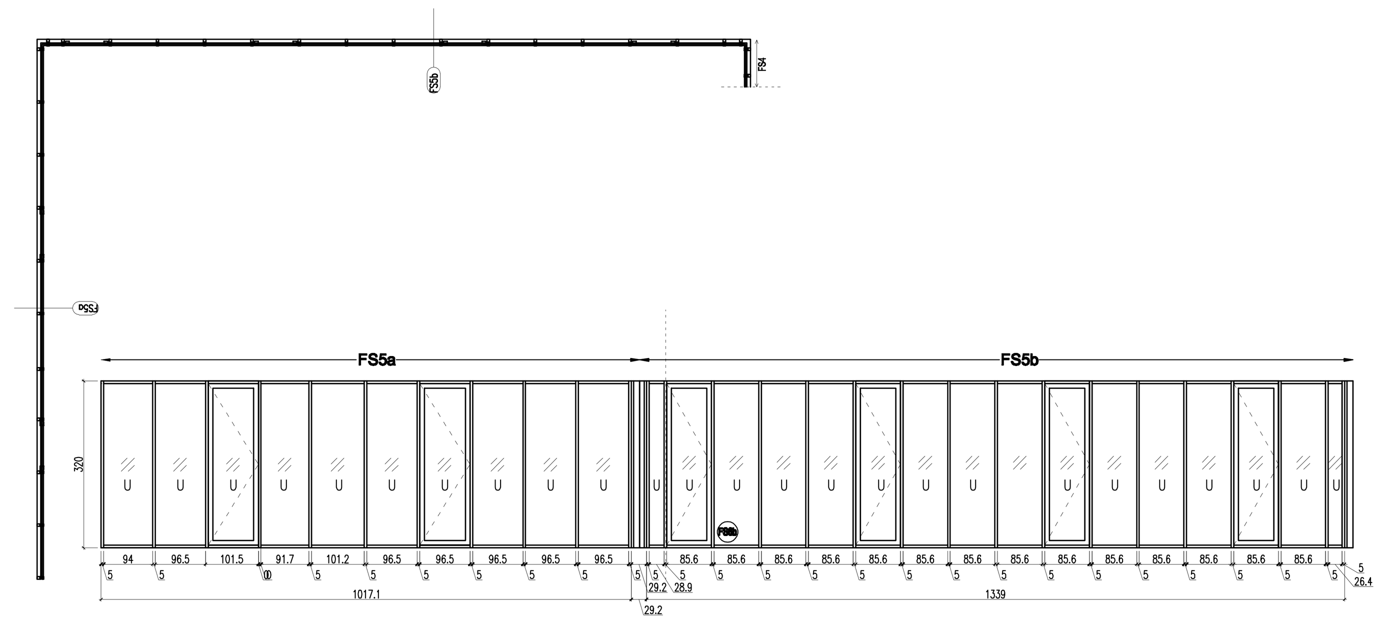 |
| Typ stolarki | Aluminiowa | Aluminiowa |
| Wymiary w świetle otworu w murze [cm] S o | 822.4 | 2385,3 |
| H | 967 | 320 |
| Ilość sztuk | 1 szt. | 1 szt. |
| Uwagi | –profile REYNAERS CW 50 HI lub równorzędne<br>–parapety aluminiowe systemowe<br>–Współczynnik przenikania ciepła U=1,1 W/m2K<br>–należy przewidzieć wzmocniony system fasad i okien (cały zestaw: profile+szkło). Zastosowany system musi zabezpieczać przed zbiciem i stłuczeniem szyby oraz spełniać wymogi jak dla balustrad w budynkach użyteczności publicznej. | –profile REYNAERS CW 50 HI lub równorzędne<br>–parapety aluminiowe systemowe<br>–Współczynnik przenikania ciepła U=1,1 W/m2K<br>–należy przewidzieć wzmocniony system fasad i okien (cały zestaw: profile+szkło). Zastosowany system musi zabezpieczać przed zbiciem i stłuczeniem szyby oraz spełniać wymogi jak dla balustrad w budynkach użyteczności publicznej.<br>–we wszystkich kwaterach uchylanych zastosować balustradę szklaną lub niedemontowalne stałe okucie zabezpieczające przed rozwarciem kwatery większym niż 11 cm prześwitu. |

| Symbol na rysunku | FS7 |
|---|---|
| SCHEMAT: | 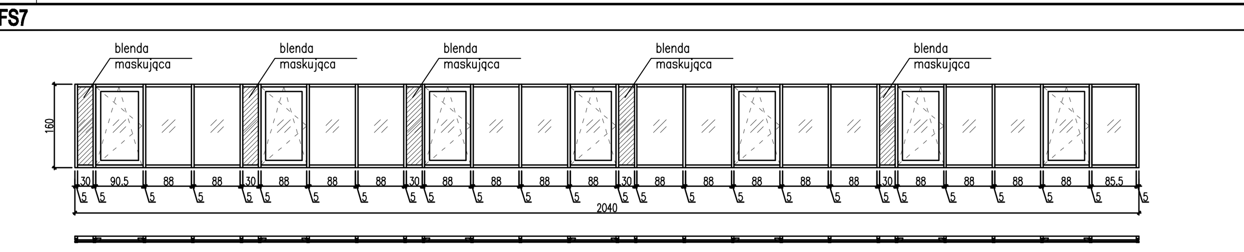 |
| Typ stolarki | Aluminiowa |
| Wymiary w świetle otworu w murze [cm] S o | 2040 |
| H | 160 |
| Ilość sztuk | 1 szt. |
| Uwagi | –profile REYNAERS CW 50 HI lub równorzędne –parapety aluminiowe systemowe –Współczynnik przenikania ciepła U=1,1 W/m2K |

| Symbol na rysunku | FS8 |
|---|---|
| SCHEMAT: | 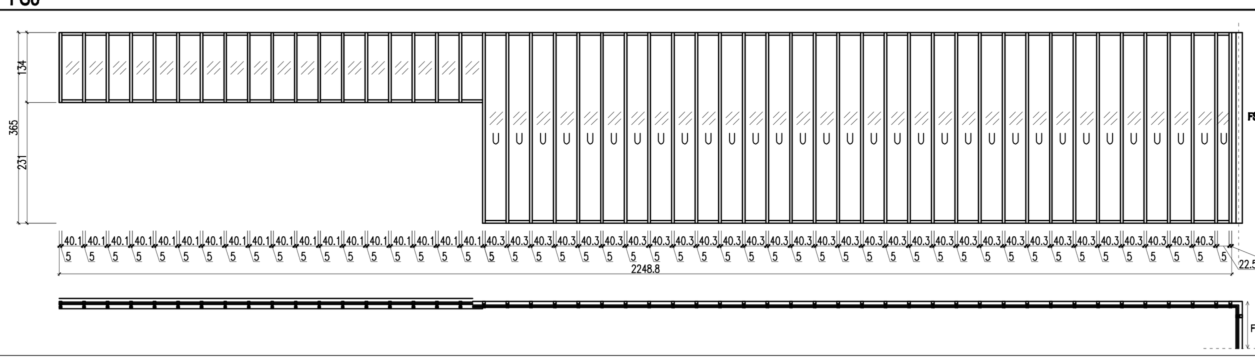 |
| Typ stolarki | Aluminiowa |
| Wymiary w świetle otworu w murze [cm] S o | 2248,8 |
| H | 365 |
| Ilość sztuk | 1 szt. |
| Uwagi | –profile REYNAERS CW 50 HI lub równorzędne<br>–parapety aluminiowe systemowe<br>–Współczynnik przenikania ciepła U=1,1 W/m2K<br>–należy przewidzieć wzmocniony system fasad i okien (cały zestaw: profile+szkło). Zastosowany system musi zabezpieczać przed zbiciem i stłuczeniem szyby oraz spełniać wymogi jak dla balustrad w budynkach użyteczności publicznej. |

| Symbol na rysunku | FS6 |
|---|---|
| SCHEMAT: | 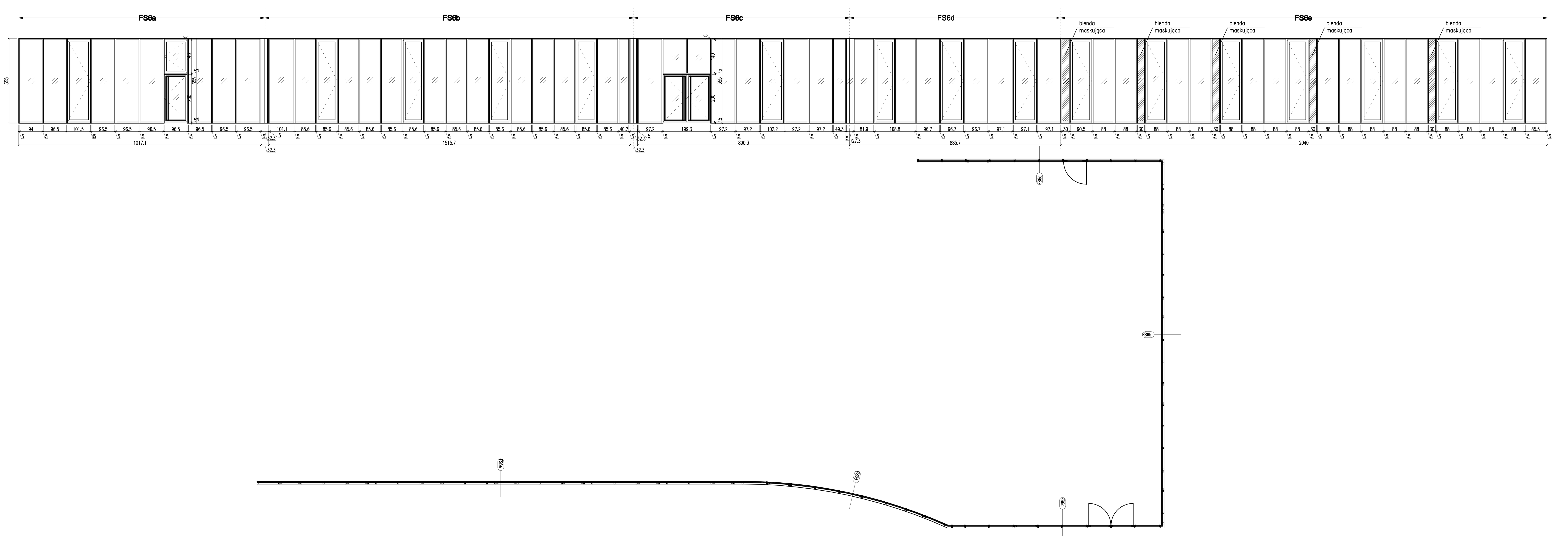 |
| Typ stolarki | Aluminiowa |
| Wymiary w świetle otworu w murze [cm] S o | 6413,4 |
| H | 355 |
| Ilość sztuk | 1 szt. |
| Uwagi | –profile REYNAERS CW 50 HI lub równorzędne<br>–parapety aluminiowe systemowe<br>–Współczynnik przenikania ciepła U=1,1 W/m2K<br>–malowane proszkowo RAL 7024<br>–drzwi dwuskrzydłowe symetryczne, skrzydło czynne lewe wymiary w świetle przejścia min. 180x200 przystosowane do użytkowania ptrzez osoby niepełnosprawne<br>–drzwi jednoskrzydłowe prawe: wymiary w świetle przejścia min. 90x200 przystosowane do użytkowania przez osoby niepełnosprawne |

| Symbol na rysunku | FS9a | FS9b | FS9c | FS9d |
|---|---|---|---|---|
| SCHEMAT: | 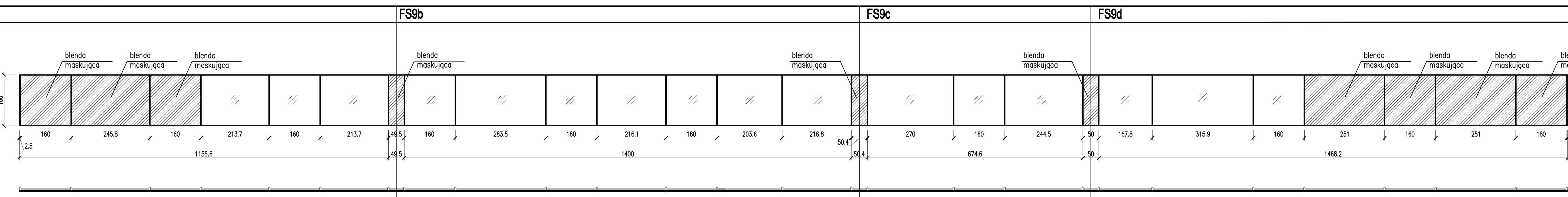 | | | |
| Typ stolarki | Aluminiowa | Aluminiowa | Aluminiowa | Aluminiowa |
| Wymiary w świetle otworu w murze [cm] S o | 1158,1 | 1467,8 | 679,6 | 1470,7 |
| H | 160 | 160 | 160 | 160 |
| Ilość sztuk | 1 szt. | 1 szt. | 1 szt. | 1 szt. |
| Uwagi | –profile REYNAERS CW 50 HI SC lub równorzędne z niewidocznymi z zewnątrz elementami mocującymi<br>–parapety aluminiowe systemowe<br>–Współczynnik przenikania ciepła U=1,1 W/m2K<br>–malowane proszkowo RAL 7024 | | | |
| dodatkowe oznaczenia: | P PRZEGRODA POŻAROWA szkło/profil EI 60 | U szyba o podwyższonej wytrzymałości na uderzenie | | |

Do wszystkich elementów zestawień należy dodatkowo przewidzieć komplet odpowiednich mocowań do konstrukcji nośnej budynku i ich systemową obróbkę, w tym izolację p.wodną i cieplną.

**UWAGI OGÓLNE:**

1. Wszystkie wymiary należy sprawdzić na budowie, a w budynkach istniejących dostosować do stanu zaistniałego po wyburzeniach.
2. Przed zamówieniem elementów konstrukcyjnych, wykończeniowych, urządzeń, elementów instalacji itp. wykonywanych poza miejscem budowy, wymiary należy sprawdzić na budowie i dostosować gabaryty elementów.
3. O jakichkolwiek niezgodnościach (w tym wymiarowych) i wątpliwościach (w szczególności co do stanu technicznego i bezpieczeństwa konstrukcji) należy niezwłocznie poinformować pisemnie jednostkę projektową, a ewentualne odkrywki zabezpieczyć do czasu właściwej oceny przez projektanta.
4. Rysunek należy rozpatrywać łącznie z innymi rysunkami projektu architektonicznego, projektem konstrukcyjnym, projektami branżowymi i technologicznymi oraz opisem technicznym.

**W przypadku zastosowania rozwiązań projektowych w oparciu o istniejące systemy budowlane, wskazano producenta i nazwy wyrobów posiadających odpowiednie atesty i aprobaty techniczne, których zastosowanie gwarantuje zachowanie właściwych parametrów projektowanych elementów budowlanych. Dopuszcza się, za zgodą projektanta, zastosowanie innych, równoważnych produktów pod warunkiem zachowania identycznych parametrów technicznych.**

**Poziom odniesienia = poziom posadzki parteru ± 0,00 = 54,75 m n.p.m.**

SCHEMAT ORIENTACYJNY

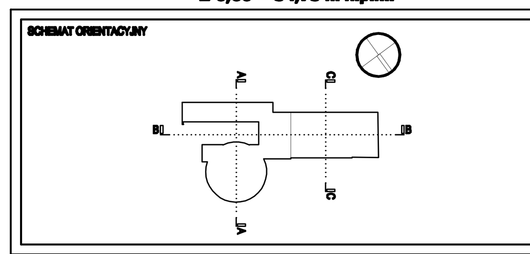


| | OPIS ZMIANY | DATA |
|---|---|---|
| 07 | | |
| 06 | | |
| 05 | | |
| 04 | | |
| 03 | | |
| 02 | | |
| 01 | | |


JEDNOSTKA PROJEKTOWA:
PRACOWNIA ARCHITEKTONICZNA
ULTRA ARCHITECTS S.C.
POZNAŃ
ul. Wołna 11/4, 61-777 Poznań
tel./fax (0 - 61) 851 66 67, gsm 0 - 601 808 176
e-mail: biuro@ultra - architects.pl
www.ultra-architects.pl


NAZWA I ADRES OBIEKTU BUDOWLANEGO:
**ADAPTACJA I ROZBUDOWA ISTNIEJĄCYCH BUDYNKÓW CENTRUM ONKOLOGII DO POTRZEB UTWORZENIA PARKU AKTYWNEJ REHABILITACJI I SPORTU**

INWESTOR I ZLECENIODAWCA:
**CENTRUM ONKOLOGII im. prof. F.Łukaszczyka**
ul. dr I. Romanowskiej 2, 85-796 Bydgoszcz

| PROJEKTOWAŁ: | UPRAWNIENIA: | PODPIS: |
|---|---|---|
| mgr inż. arch. T. Osięgłowski | 7131/33/P/2003 | [signature] |
| mgr inż. arch. M. Kościuch | | [signature] |
| OPRACOWAŁ: | | |
| mgr inż. arch. P. Fedorczuk | | [signature] |
| mgr inż. arch. M. Perlik | | [signature] |
| mgr inż. arch. B. Suszczewicz | | [signature] |
| stud. arch. Ł. Piszczałka | | [signature] |
| SPRAWDZIŁ: | | |
| mgr inż. arch. K. Dembińska | WP-OIA/OKK/UpB/30/2006 | [signature] |

| BRANŻA: | STADIUM: | DATA: | SKALA: |
|---|---|---|---|
| ARCHITEKTURA | PROJEKT WYKONAWCZY | 1 marca 2010 | 1:100 |

TYTUŁ RYSUNKU: **ZESTAWIENIE FASAD ZEWNĘTRZNYCH** — NR RYS.: **A4-04.2**