III etap

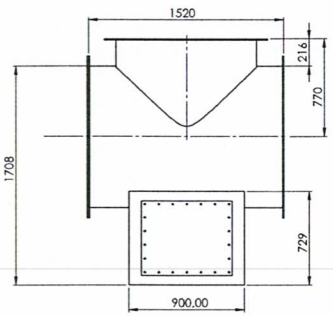

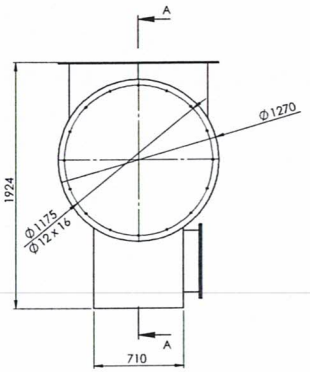

wylot spalin

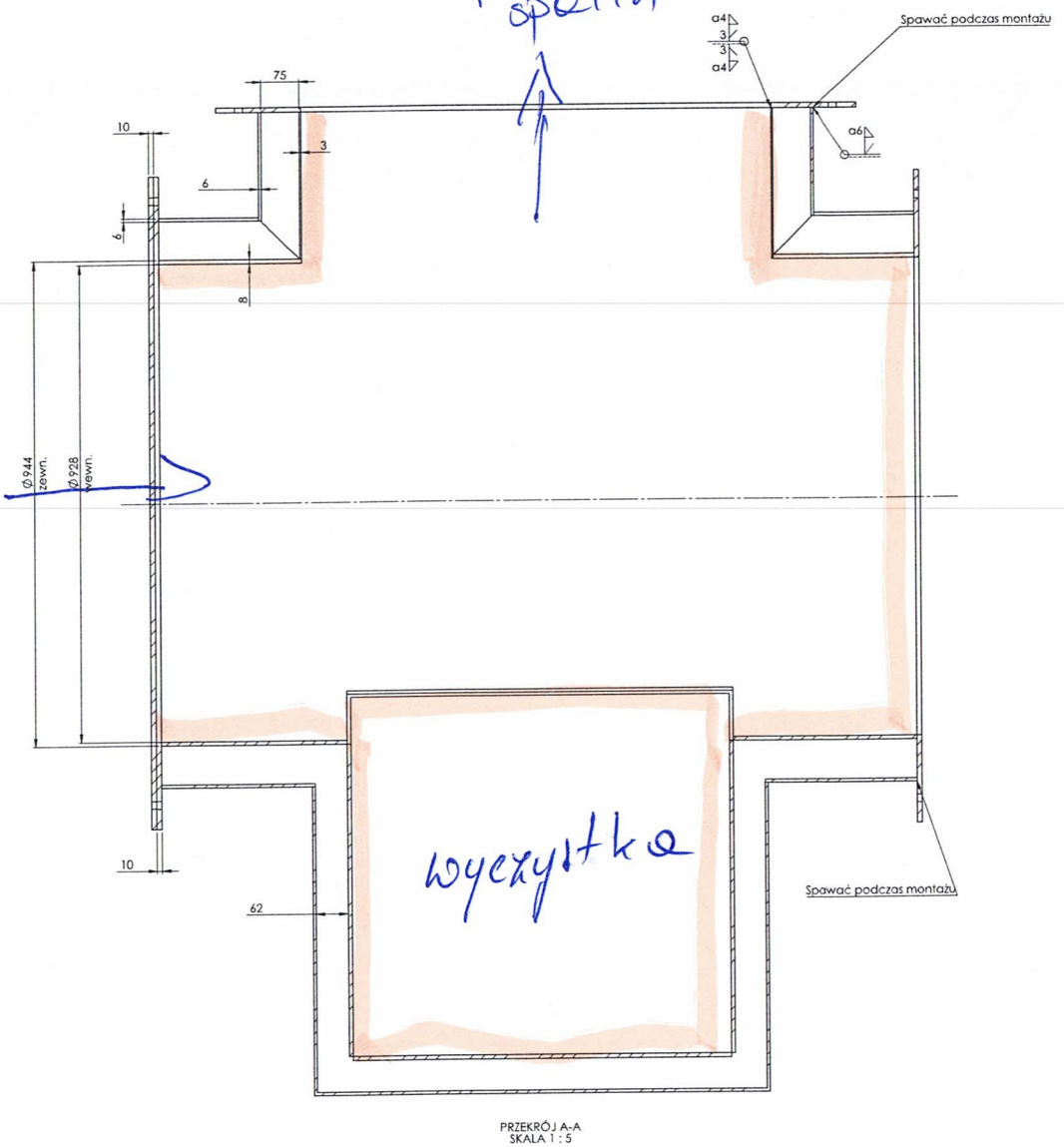

wlot spalin

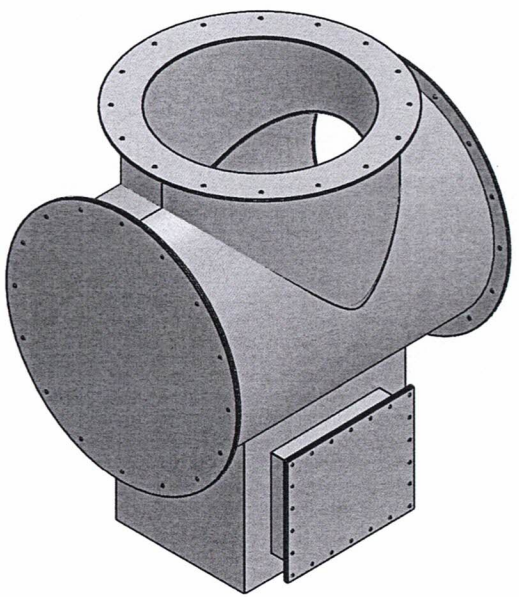

PRZEKRÓJ A-A
SKALA 1 : 5

Powierzchnia do wymurowania m2:
OKOŁO 8m2 (uwzględniając właz i zaślepienie)

Masa elementu :
PŁASZCZ 6/8 około 1300 kg

- obmurze do wykonania

TECHLINES INDUSTRYWORKS			
		TYTUŁ:	Trójnik dwupłaszczowy DN900
MATERIAŁ: S355		NR RYSUNKU:	P0097-000
		SKALA 1:20	A1