STAROSTWO POWIATOWE W BRZEGU
B.6743.1.68.2019.BR
-11-
Starostwo Powiatowe w Brzegu
2019-07-09,
32789/2019
790659

PS-PROJEKT Sp. z o.o.
Biuro: 45-131 Opole ul. Józefa Cygana 4
NIP: 7543075112, REGON: 161546263
tel. 531 092 531, email: psprojekt@o2.pl

METRYKA PROJEKTU

TEMAT OPRACOWANIA:	Budowa ścieżki edukacyjnej wraz z pomostami, małą architekturą, wiatą wypoczynkową, miejscami postojowymi na terenie zbiornika wodnego w Brzegu przy ul. Janusza Kusocińskiego	Miejsce na pieczęć organu wydającego pozwolenie na budowę
OBIEKT:	**Zbiornik wodny**	
LOKALIZACJA:	Brzeg ul. Janusza Kusocińskiego, dz. nr 500 jednostka ewidencyjna 160101 Brzeg, Obręb Południe	
INWESTOR:	OKRĘG POLSKIEGO ZWIĄZKU WĘDKARSKIEGO Z SIEDZIBĄ w OPOLU ul. Malczewskiego 1, 45-031 Opole	
STADIUM:	PROJEKT BUDOWLANY	

BRANŻA:	imię i nazwisko	Uprawnienia	podpis
ARCHITEKTURA:			
Opracował:	inż. arch. Ryszard Śnieżek	nr upr. 247/88/Op	
Projektant:	mgr inż. Arch. Jerzy Przybyła	nr upr. 109/71/Op	
KONSTRUKCJA:			
Projektant:	inż. arch. Ryszard Śnieżek	nr upr. 247/88/Op	
Sprawdził:	mgr inż. Paweł Śnieżek	nr upr. OPL/1305/PWBKb/16	

Spis zawartości:

1. **Metryka projektu** str. 1
2. **Oświadczenie projektantów** str. 2
3. **Spis treści** str. 3

KATEGORIA OBIEKTU XXIV

DATA WYKONANIA:	**EGZEMPLARZ NR:**
08.09.2017 r.	**5**

1

Oświadczenie

TEMAT OPRACOWANIA:	Budowa ścieżki edukacyjnej wraz z pomostami, małą architekturą, wiatą wypoczynkową, miejscami postojowymi na terenie zbiornika wodnego w Brzegu przy ul. Janusza Kusocińskiego
OBIEKT:	**Zbiornik wodny**
LOKALIZACJA:	Brzeg ul. Janusza Kusocińskiego, dz. nr 500 jednostka ewidencyjna 160101 Brzeg, Obręb Południe
INWESTOR:	OKRĘG POLSKIEGO ZWIĄZKU WĘDKARSKIEGO Z SIEDZIBĄ w OPOLU ul. Malczewskiego 1, 45-031 Opole

OŚWIADCZAMY, ŻE NINIEJSZY PROJEKT ZOSTAŁ SPORZĄDZONY ZGODNIE Z OBOWIĄZUJĄCYMI PRZEPISAMI ORAZ ZASADAMI WIEDZY TECHNICZNEJ.

ARCHITEKTURA:			
Opracował:	inż. arch. Ryszard Śnieżek	nr upr. 247/88/Op	
Projektant:	mgr inż. Arch. Jerzy Przybyła	nr upr. 109/71/Op	
KONSTRUKCJA:			
Projektant:	inż. arch. Ryszard Śnieżek	nr upr. 247/88/Op	
Sprawdził:	mgr inż. Paweł Śnieżek	nr upr. OPL/1305/PWBKb/16	
branża	imię i nazwisko	Uprawnienia	podpis
DATA WYKONANIA:			**EGZEMPLARZ NR:**
08.09.2017 r.			**5**

SPIS TREŚCI

I.	**CZĘŚĆ OPISOWA**	**od str. 1-11**
1.	Metryka projektu	(str.1)
2.	Oświadczenie projektantów	(str.2)
3.	Spis treści	(str.3)
4.	Opis techniczny	(str.4-10)
Uzgodnienia i opinie		**(str.11-50)**
5.	Sprawa decyzji środowiskowej	(str.11-33)
6.	Uzgodnienie Konserwatora	(str.34)
7.	Decyzja o wycince drzew	(str.35-36)
8.	Uzgodnienie proj. zagospodarowania z Przedsiębiorstwem Wodociągów i Kanalizacji w Brzegu w zakresie kolizji kanalizacji sanitarnej	(str.37-38)
9.	Uzgodnienie proj. zagospodarowania z Urzędem Miasta Brzeg w zakresie kolizji kanalizacji deszczowej	(str.39-40)
10.	Wypis z planu	(str.41-50)
11.	Opinia geotechniczna	(str.51-63)
II.	**CZĘŚĆ RYSUNKOWA**	**(str.64-75)**
	ARCHITEKTURA	
1.	MAPA ZASADNICZA	- skala 1:500 (str.64)
2.	RYS. A-1 PROJEKT ZAGOSPODAROWANIA DZIAŁKI	- skala 1:500 (str.65)
3.	RYS. A-2 UKŁAD KOMUNIKACJI	- skala 1:500 (str.66)
4.	RYS A-3 RYSUNEK SZCZEGÓŁOWY POMOSTU	- skala 1:50 (str.67)
5.	RYS A-4 RYSUNEK SZCZEGÓŁOWY POMOSTU	- skala 1:50 (str.68)
6.	RYS A-5,6,7,8, RYSUNEK WIATY	- skala 1:50 (str.69-72)
7.	RYS A-9 RYS.POMOSTU REKREACYJNEGO	-skala 1;50 (str.73)
	KONSTRUKCJA	
1.	RYS K-1 RZUT FUNDAMENTÓW	- skala 1:50 (str.74)
2.	RYS K-2 RZUT WIĘŹBY DACHOWEJ	- skala 1:50 (str.75)
III.	**UPRAWNIENIA**	**od str 76-82**

OPIS TECHNICZNY DO ZADANIA

Budowa ścieżki edukacyjnej wraz z małą architekturą , pomostami ,wiatą wypoczynkową ,miejscami postojowymi na terenie zbiornika wodnego w Brzegu przy ul. Janusza Kusocińskiego
dz. nr 500 ark.13 Jednostka ewidencyjna 160101 Brzeg ,Obręb Południe

Lokalizacja ; Brzeg ul. Janusza Kusocińskiego, dz. nr 500 ark.13

Inwestor ; OKRĘG POLSKIEGO ZWIĄZKU WĘDKARSKIEGO z siedzibą w OPOLU
ul. Malczewskiego 1 , 45-031 Opole

1. PODSTAWA OPRACOWANIA

1.1 Zapotrzebowanie mieszkańców-członków OPZW w Opolu
1.2 Wizja lokalna w terenie
1.3 Wytyczne programowo -funkcjonalne i materiałowe przekazane przez inwestora.
1.4 Mapa geodezyjna w skali 1;500
1.5 Obowiązujące przepisy i normy projektowe
1.6 Wytyczne i instrukcje producentów
1.7 Normy ,przepisy ,katalogi w tym w szczególności ;Rozporządzenie Ministra Infrastruktury z dnia 12 kwietnia 2002 roku /Dz. U.Nr 75 ,poz 690/ w sprawie warunków technicznych jakim powinny odpowiadać budynki i ich usytuowanie .
Rozporządzenie Ministra Płacy i Polityki Socjalnej z dnia 26 września 1997 roku /Dz.U. Z 2003 roku Nr169 ,poz. 1650/ w sprawie ogólnych przepisów bezpieczeństwa i higieny pracy

2. OPIS STANU ISTNIEJĄCEGO

Przedmiotowy teren oznaczony symbolem D16 MN/U/Z/W posiada ustalenia zapisane w m.p.z.p, miasta Brzeg uchwalonego dnia 19 grudnia 2003 r uchwałą Rady Miejskiej w Brzegu Nr XVIII/142/03,zmienionego uchwałą nr XLVIII/472/09
Rady Miejskiej Brzegu z dnia 4 września 2009 r w sprawie zmiany m.p.z.p, miasta Brzeg ,uchwalonego Uchwałą Nr XVIII/142/03 Rady Miejskiej w Brzegu z dnia 19 grudnia 2003 r ogłoszoną w Dzienniku Urzędowym Województwa Opolskiego Nr 90 , z dnia 02 listopada 2009 r poz. 1307, treści dla w/w działki położonej częściowo na terenie funkcji podstawowej-teren usług sportu i rekreacji wraz z towarzyszącym mieszkalnictwem oraz zielenią (U), w obrębie planowanego zainwestowania ,częściowo na terenie funkcji podstawowej -wody otwarte oraz zbiorniki retencyjne (W),w obrębie istniejącego zainwestowania.
Terenu zbiornika wodnego znajduje się w południowej części miasta na jego przedmieściach w pewnym oddaleniu od centrum , teren jest wydzielony istniejącym układem komunikacyjnym oraz istniejącą zabudową. Zbiornik wodny jest użytkowany zgodnie z przeznaczeniem , na terenie zbiornika znajdują się elementy infrastruktury technicznej wymagające nakładów typu przepompownia , rurociągi wód gruntowych,rowy melioracyjne połączenie z ciekiem „kościelna '.'
Zbiornik posiada pomosty o konstrukcji stalowej znajdujące się pod wodą nadające się do rozbiórki . Zbiornik wymaga interwencji właścicielskiej oraz dostosowania do rosnących oczekiwań uczestników rekreacji wodnej. Zbiornik powstał w wyniku eksploatacji surowców-gliny, jego max,głębokość wynosi 9,0 m .
Zbiornik wodny zlokalizowany w przestrzeni osiedla mieszkaniowego miasta zapewnia wolną przestrzeń od zabudowy ,zapewnia walor krajobrazowy i rekreacyjny. Zbiornik posiada swobodny dostęp z istniejącego układu komunikacyjnego miasta , jego atutem jest otaczająca zieleń, roślinność wodna , drzewa i krzewy.

3. PRZEDMIOT I ZAKRES REALIZACJI INWESTYCJI

Przedmiotem inwestycji jest zagospodarowanie terenu zbiornika ,budowa ścieżki edukacyjnej wraz z małą architekturą , pomostami ,wiatą ,miejscami postojowymi .Celem zadania inwestycyjnego jest przybliżenie walorów przyrodniczych zbiornika , stworzenie warunków do czynnego wypoczynku i rekreacji .

Na teren zbiornika od strony północnej projektowany jest wjazd i wejście na teren wraz z szutrowymi miejscami postojowymi na samochody osobowe oraz projektowana jest szutrowa ścieżka dydaktyczna z pomostami w ilości 17 szt ,elementami małej architektury .

Projektowana jest drewniana wiata wypoczynkowa,miejsce do grylla.

Na brzegach zbiornika wzdłuż ścieżki dydaktycznej lokalizowane są pomosty drewniane dla wędkarzy ,projektowany jest też pomost dla osób niepełnosprawnych , z dodatkową balustradą .

Projektowane zagospodarowanie zbiornika będzie służyło organizacjom społecznym ale również mieszkańcom jako miejsce wypoczynku i rekreacji , miejsce to będzie promocją miasta.

BILANS TERENU :

Powierzchnia działek dz. nr 500 k.m. 1	44475,00 m²
Pow. zabudowy	35,00 m² co stanowi 0,0786 %
Powierzchnie utwardzone	1432,0 m² co stanowi 3,22 %
Powierzchnia terenu biologicznie czynnego	43008,0 m² co stanowi 96,7 %

4. OPIS OGÓLNY PRZYJĘTYCH ROZWIAZAŃ:

Charakterystyka następujących elementów ;

- pomosty wędkarskie – drewniane 2,0 x 5,50 m szt.17 w tym 1 szt dla niepełnosprawnych, jeden widokowy
- szutrowa ścieżka dydaktyczna szer.1,50 m 1097 m2
- szutrowe miejsca postojowe 335 m2
- elementy małej architektury / ławki szt 14, kosze na odpady szt.10, stojaki na rowery 6 stanowiskowy 2 szt.
- tablice edukacyjne 6 szt.
- jedno miejsce do grillowania - utwardzone
- wiata drewniana 35,0 m2
- ogrodzenie terenu wys. 1,2 m , długości 651 mb

4.1. POMOSTY DREWNIANE ,REKREACYJNE

Budowa pomostu polegać będzie na wykonaniu palowania z pali drewnianych z drewna modrzewiowego, łączna ilość pomostów 17 szt długość pali przy założeniu kotwienia w stabilnym gruncie skarpy kąpieliska i poziomie brzegu terenu do poziomu dna dla danego miejsca lokalizacji pomostu jest indywidualna i wynosi od 4,0 m do 6,0 m.

Pomost osadzony na poziomie gruntu istniejącego brzegu zbiornika. Długość pomostu, średnio około 5,50 m, szerokość użytkowa pomostów 2,0 m ,nawierzchnia pomostu drewniana ,drewno modrzewiowe gr,4,5 cm, Pomost rekreacyjny o wym. 5,0 m x 4,0 m Pomosty wykonać wg rys. szczegółowych

Wszystkie elementy drewniane impregnowane ciśnieniowo na kolor jasno brązowy. Elementy drewniane łączyć na wkręty do drewna typu " SPAX" dostosowując długość wkręta do przekroju elementu, na balustradach pomostu dla niepełnosprawnych i rekreacyjnym ,wkręty ukryte w przestrzeni pochwytu wykonanego z drewna klejonego, pozostałe elementy wykonać z drewna naturalnego.

4.2. POWIERZCHNIE UTWARDZONE

W oznaczonym miejscu na projekcie zagospodarowania terenu, zlokalizowano wjazd i wejście na teren i ścieżkę dydaktyczną.

.Projektowane utwardzenia będą posiadały dwustronne poprzeczne spadki, wynoszące 2% projektowane elementy należy wytyczyć w.g. rys...zagospodarowania .
Utwardzenia szutrowe wykonane zostaną jako powierzchnie przepuszczalne wody opadowe.
Projektowane powierzchnie utwardzone miejsc postojowych będą posiadały krawężnik drogowy 10x20x100cm układany na ławie betonowej 15x15 cm z oporem, ścieżki piesze będą posiadały obrzeża betonowe 6x20x100 cm układane na ławie betonowej 10x15 cm .
Projektowane utwardzenia wymagają wykonania robót ziemnych, korytowanie na głębokość średnio 30 cm z wywozem nadmiaru urobku.

1. Konstrukcja nawierzchni ciągu pieszego
-podsypka bazaltowa do 0,5 mm gr.3 cm
-podbudowa z tłucznia o uziarnieniu ciągłym 2-32 mm gr.15 cm
-w-wa odsączająca z piasku średnioziarnistego gr.15 cm

2. Konstrukcja nawierzchni utwardzonych
-podsypka bazaltowa do 0,5 mm gr.3 cm
-podbudowa z tłucznia o uziarnieniu ciągłym 2-32 mm gr.20 cm
-w-wa odsączająca z piasku średnioziarnistego gr.15 cm

4.3. ELEMENTY MAŁEJ ARCHITEKTURY
W obrębie wyznaczonych miejsc, wzdłuż ciągu pieszego ulokowane zostaną elementy małej architektury takie jak wiata wypoczynkowa, ławki ,kosze na odpady,stojaki na rowery ,tablice edukacyjne ,miejsce do grilla ,ogrodzenie terenu zbiornika. Tablice informacyjne będą zawierały opisy i fotografie przybliżających elementów przyrody zbiornika wodnego, opisy gatunków ryb. Elementy małej architektury lokalizować wg rys,planu, zakupu dokonać wg kart katalogowych załączonych do opracowania. Wszystkie elementy drewniane impregnować na kolor jasno brązowy. Elementy małej architektury mocować na fundamencie betonowym.

A.ŁAWKA PARKOWA SZT. 14

Wymiary:

- Wysokość: 795mm
- Szerokość: 748mm
- Długość: 1800mm
- grubość listew 4cm;

B. GABLOTA EDUKACYJNA 80x125/ 87x215 SZT 6

Materiał -elementy stalowe lakierowane proszkowo ,szkło bezbarwne bezpieczne. Gabloty miejskie, powierzchnia ekspozycyjna zamykana na zamek. Gabloty informacyjne do montażu przez zabetonowanie elementów montażowych w podłożu.

C. KOSZ NA ŚMIECI SZT. 10

Wymiary:

- wysokość: **78 cm**
- szerokość: **32 cm**
- długość: **32 cm**
- pojemność: **60 l**
- waga: **ok. 30 kg**

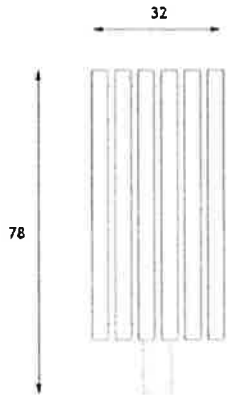

Materiały :
Kwadratowy kosz na śmieci na słupku wykonany ze stali nierdzewnej. Metalowa główna konstrukcja obłożona drewnianymi listewkami. Całości dopełnia wyciągany wkład z blachy ocynkowanej (istnieje również możliwość stosowania worków na śmieci). Kosz montowany jest do podłoża poprzez zabetonowanie nogi w fundamencie.

Uwaga: pojemnik/wkład zabezpieczyć przed możliwością wyjęcia przez osobę postronną , blokada z zamkiem.

D. STOJAK ROWEROWY SZT 12 / 2 x 6 szt

Na etapie realizacji realizacji inwestycji dopuszcza się zastosowanie przez wykonawcę innych materiałów pod warunkiem zachowania parametrów technicznych oraz takich samych kolorów lub walorów. Stojak kotwiony na betonie 25x25 x60 cm.

- Wysokość od powierzchni ziemi : **83 cm**
- wysokość z elementem kotwiącym; **123 cm**
- długość: **66 cm**
- waga: **ok. 10 kg**
- materiały : **rura 60 mm**

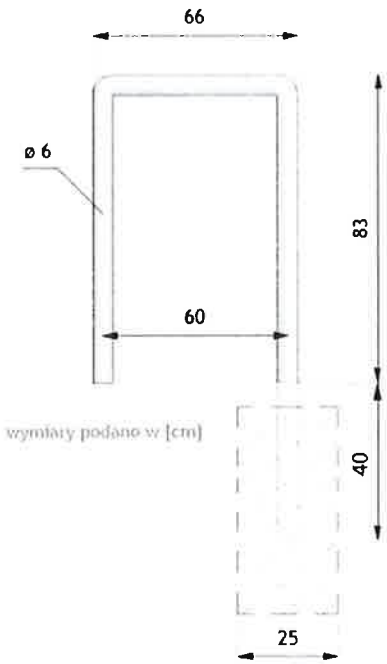

4.4. MIEJSCE DO GRILLOWANIA
Wyznaczone i wydzielone obrzeżem betonowym na ławie betonowej miejscem z utwardzeniem szutrowym oraz wydzielonym z kamienia naturalnego 18x18x18 cm układanym na betonie okręgiem o promieniu 1,0 m i ustawionymi ławkami wg rys. zagospodarowania.
Wszystkie ławki mocować na fundamencie betonowym

4.5. WIATA
Wiata o pow. do 35 m2 wykonana z elementów drewnianych drewna sosnowego o wym. 14x14 cm struganych, malowanych dwukrotnie na kolor jasny brąz impregnatami do drewna. Wiata na powierzchni dachu posiada deskowanie z desek struganych gr. 22 mm .Dach wiaty pokryty papą systemową ,dachówkopodoną na pełnym deskowaniu z obróbkami blacharskimi.

Wiatę wyposażyć w rynny i rury spustowe. Fundamenty wiaty to stopy betonowe o wym. 50x50x90 cm, beton C 12 /15 lokalizacja fundamentów wg rysunku szczegółowego . W trakcie realizacji projektu należy stosować materiały i wyroby posiadające obowiązujące świadectwa dopuszczenia do stosowania w budownictwie lub jeśli są przedmiotem Norm Państwowych, zaświadczenie producenta potwierdzające ich zgodność z postanowieniami odpowiednich norm. Wszelkie roboty budowlane winny być prowadzone zgodnie ze sztuką budowlaną i polskimi normami.

4.6. OGRODZENIE TERENU

Projektuje się ogrodzenie o wysokości 1,2 m, od strony frontowej po jej lewej stronie, z furtką o szerokości 1,2 m i bramą szerokości 5,0 m , ogrodzenie ze względu na bezpieczeństwo / charakter obiektu / nie powinno posiadać ostrych i niebezpiecznych krawędzi, projektowana brama wjazdowa o szerokości 5,0 m i wysokości 1,2 m lokalizacja pokazana na rysunku zagospodarowania terenu Ogrodzenie ze względu na bezpieczeństwo / charakter obiektu / nie powinno posiadać ostrych i niebezpiecznych krawędzi. Istnieje możliwość zastosowania systemowego ogrodzenia panelowego. Elementy stalowe ocynkowane montowane zgodnie z instrukcją producenta .

E. Ogrodzenie terenu:

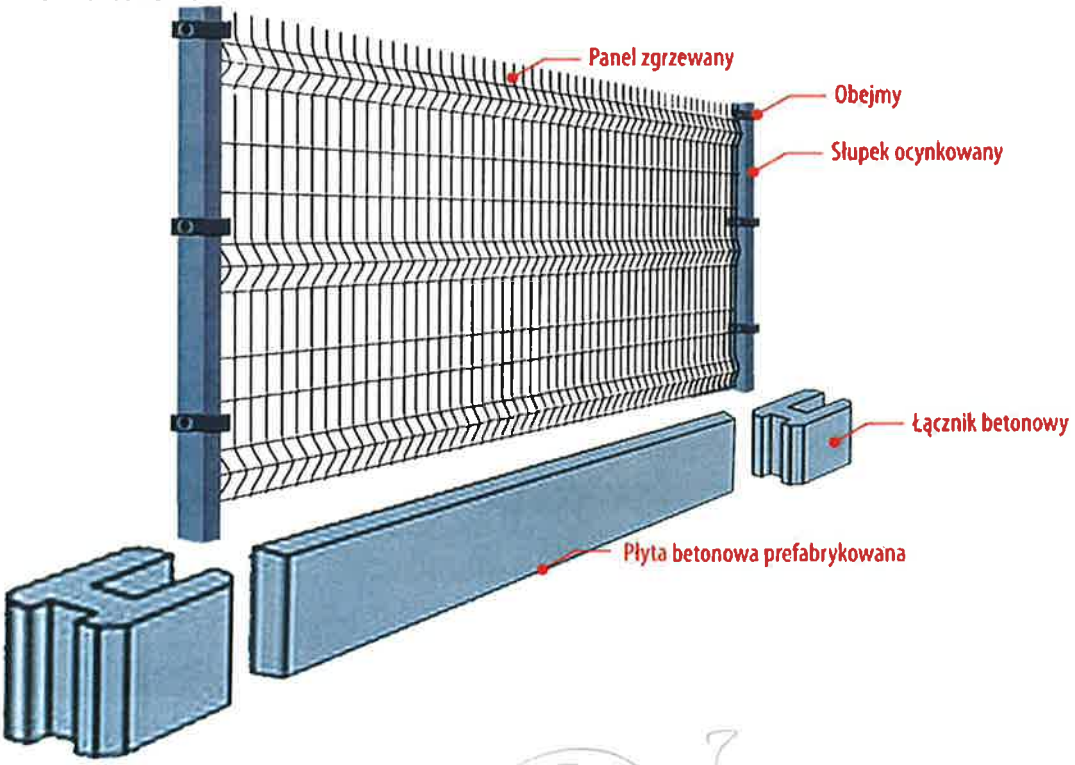

Ogrodzenie terenu wys. 1,2 m , długości 781 mb

?

Ogrodzenie terenu wys. 1,2 m , długości 781 mb

5. WPŁYW INWESTYCJI NA ŚRODOWISKO

Budowa utwardzonych nawierzchni i elementów małej architektury oraz pomostów na brzegach zbiornika wodnego nie zachwieje równowagi środowiska naturalnego. Zachowane zostaną wszystkie warunki dotyczące działań ochronnych i minimalizujących oddziaływanie na środowisko przedmiotowej inwestycji.
Charakter oraz zakres projektowanych robót budowlanych nie wpływa negatywnie na powierzchnię ziemi, glebę oraz wody powierzchniowe i podziemne .Drzewa i krzewy nie utracą swojego charakteru. Projekt obejmuje wycinkę 12 drzew topoli kanadyjskiej wymagających usunięcia i pielęgnację bieżącą pozostałych drzew oraz wykonanie nasadzeń w ilościach wynikających z decyzji administracyjnej.
Obiekt nie ma negatywnego oddziaływania na środowisko.

6.OCHRONA P.POŻ

Teren jest terenem otwartym, projektowane utwardzenia poprawią dostęp i bezpieczeństwo jego użytkowników.
Istniejące otoczenie oraz projektowane ulepszenia, zapewniają możliwość dojazdu wozów bojowych straży pożarnej. Pobór wody do celów ppoż zapewnia zbiornik wodny.

7. POZOSTAŁE WARUNKI

Teren nie podlega ochronie konserwatora.

8. DOKUMENTACJA GEOTECHNICZNA

Istniejący teren objęty projektem zagospodarowania pod względem gruntowym stanowi grunty nasypowe , rodzime okresu czwartorzędu pochodzenia rzecznego w postaci ; glin pylastych , glin, piasków średnich, i żwirów tworzących nieregularne warstwy.
Opinia geotechniczna załączona do opracowania.

9. UWAGI KOŃCOWE

Obiekt pod względem rozwiązań technicznych i funkcjonalnych jest dostosowany do osób niepełnosprawnych poruszających się na wózkach, poprzez zastosowanie odpowiednich spadków i nawierzchni.
- W trakcie realizacji projektu należy stosować materiały i wyroby posiadające obowiązujące świadectwa dopuszczenia do stosowania w budownictwie lub jeśli są przedmiotem Norm Państwowych, zaświadczenie producenta potwierdzające ich zgodność z postanowieniami odpowiednich norm.- Roboty budowlane i montażowe powinny być prowadzone zgodnie z zasadami sztuki budowlanej,obowiązującymi przepisami, normami i instrukcjami producentów pod nadzorem inwestorskim i autorskim.

mgr inż Paweł Śnieżek
uprawnienia budowlane
w specjalności
nr upr. OPL/13...

inż. ... Ryszard Śnieżek
Uprawnienia do projektowania
i kierowania robotami budowlanymi
Nr ewid. 247/88/Op

10.INFORMACJA DOTYCZĄCA BEZPIECZEŃSTWA I OCHRONY ZDROWIA (BIOZ). NAZWA I ADRES OBIEKTU BUDOWLANEGO;

Budowa ścieżki edukacyjnej wraz z małą architekturą , pomostami ,wiatą wypoczynkową ,miejscami postojowymi na terenie zbiornika wodnego w Brzegu przy ul. Janusza Kusocińskiego
dz. nr 500 Jednostka ewidencyjna 160101 Brzeg ,Obręb Południe

Lokalizacja ; Brzeg ul. Janusza Kusocińskiego, dz. nr 500 ark. 13

IMIĘ I NAZWISKO LUB NAZWA INWESTORA ORAZ JEGO ADRES:
OKRĘG POLSKIEGO ZWIĄZKU WĘDKARSKIEGO z siedzibą w OPOLU
ul. Malczewskiego 1 45-031 Opole

IMIĘ I NAZWISKO ORAZ ADRES PROJEKTANTA, SPORZĄDZAJĄCEGO INFORMACJĘ.
inż. arch. Ryszard Śnieżek
nr upr. 247/88/Op

10.1 Zakres robót dla całego zamierzenia budowlanego oraz kolejność realizacji poszczególnych obiektów;
- usuwanie drzew,nowe zasadzenia
-budowa pomostów wędkarskich
-budowa małej architektury
-budowa terenów utwardzonych
-budowa wiaty wypoczynkowej

10.2 Wykaz istniejących obiektów budowlanych;
- brak

10.3 Wskazanie elementów zagospodarowania działki lub terenu, które mogą stwarzać zagrożenie bezpieczeństwa i zdrowia ludzi;
brak niebezpieczeństw i zagrożeń dla zdrowia osób pracujących.

10.4 Wskazanie sposobu prowadzenia instruktażu pracowników przed przystąpieniem do realizacji robót szczególnie niebezpiecznych;
nie występuje zagrożenie. Za przeszkolenie pracowników w zakresie bezpieczeństwa i higieny pracy odpowiada firma budowlana wskazana i wybrana przez inwestora.

10.5 Wskazanie środków technicznych i organizacyjnych, zapobiegających niebezpieczeństwom wynikającym z wykonywania robót budowlanych w strefach szczególnego zagrożenia zdrowia lub w ich sąsiedztwie, w tym zapewniających bezpieczną i sprawną komunikację, umożliwiającą szybką ewakuację na wypadek pożaru, awarii i innych zagrożeń.
nie występuje zagrożenie

10.6 Wskazanie dotyczące przewidywanych zagrożeń występujących podczas realizacji robót budowlanych, określające skalę i rodzaje zagrożeń oraz miejsce i czas ich wystąpienia;
nie występuje zagrożenie

inż. arch. Ryszard Śnieżek
Uprawniony do projektowania
i kierowania robotami budowlanymi
Nr ewid. 247/88/Op

mgr inż Paweł Śnieżek
uprawniony do projektowania i kierowania
robotami budowlanymi bez ograniczeń
w specjalności konstrukcyjno-budowlanej
nr upr. OPL/1305/PWBKb/16

Burmistrz Brzegu
województwo opolskie

UOŚ.II.6220.24.2017

Brzeg, dnia ..29... września 2017r.

POSTANOWIENIE

Na podstawie art. 123, art. 61a § 1 ustawy z dnia 14 czerwca 1960 r. Kodeks postępowania administracyjnego (Dz. U. z 2017r. poz.1257) w związku z art. 71 ust. 2 pkt 2, art. 75 ust. 1 pkt 4 ustawy z dnia 3 października 2008 r. o udostępnieniu informacji o środowisku i jego ochronie, udziale społeczeństwa w ochronie środowiska oraz ocenach oddziaływania na środowisko (Dz. U. z 2017r. poz. 1405) po rozpatrzeniu wniosku Okręgu Polskiego Związku Wędkarskiego z siedzibą w Opolu, w imieniu którego występuje pełnomocnik Pan Ryszard Śnieżek PS-Projekt z Opola o wydanie decyzji o środowiskowych uwarunkowaniach na realizację przedsięwzięcia pod nazwą „Budowa ścieżki edukacyjnej wraz z małą architekturą, pomostami, wiatą wypoczynkową, miejscami postojowymi na terenie zbiornika wodnego w Brzegu przy ul. Janusza Kusocińskiego",

postanawiam

odmówić wszczęcia postepowania w sprawie wydania decyzji o środowiskowych uwarunkowaniach dla przedsięwzięcia pod nazwą „Budowa ścieżki edukacyjnej wraz z małą architekturą, pomostami, wiatą wypoczynkową, miejscami postojowymi na terenie zbiornika wodnego w Brzegu przy ul. Janusza Kusocińskiego".

Uzasadnienie

W dniu 15.09.2017r. wpłynął wniosek Okręgu Polskiego związku Wędkarskiego z siedzibą w Opolu ul. Malczewskiego 1, 45-031 Opole w imieniu którego występuje pełnomocnik Ryszard Śnieżek PS-Projekt Sp. z o.o. ul. Cygana 4/109 45-131 Opole, o wydanie decyzji o środowiskowych uwarunkowaniach na realizację przedsięwzięcia pod nazwą „Budowa ścieżki edukacyjnej wraz z małą architekturą, pomostami, wiatą wypoczynkową, miejscami postojowymi na terenie zbiornika wodnego w Brzegu przy ul. Janusza Kusocińskiego". Inwestycja planowana jest do realizacji na działce nr 500, obręb Południe w Brzegu.

Do przedmiotowego wniosku dołączono Kartę Informacyjna Przedsięwzięcia (KIP), mapę w skali zapewniającej czytelność przedstawionych danych z zaznaczonym przewidywanym terenem, na którym będzie realizowane przedsięwzięcie oraz z zaznaczonym przewidywanym terenem, na który będzie oddziaływać przedsięwzięcie, wypis z rejestru gruntu (do użytku służbowego) oraz pełnomocnictwo udzielone Panu Ryszardowi Śnieżkowi PS-Projekt Sp. z o.o. z Opola.

Przedmiotem planowanego przedsięwzięcia jest budowa ścieżki edukacyjnej wraz z małą architekturą, pomostami, wiatą, miejscami postojowymi na terenie zbiornika wodnego w Brzegu przy ul. Kusocińskiego w celu przybliżenia walorów przyrodniczych zbiornika oraz stworzenia warunków do czynnego wypoczynku i rekreacji. W ramach inwestycji planowane są:

-pomosty wędkarskie – drewniane, w tym 1 dla niepełnosprawnych,
-szutrowa ścieżka dydaktyczna o szerokości 1,5m,
-szutrowe miejsca postojowe,
-elementy małej architektury/ławki,
-kosze na odpady,

M

- stojaki na rowery 6 stanowiskowe,
- tablice edukacyjne,
- miejsce do grillowania – utwardzone,
- wiata drewniana,
-ogrodzenie terenu wys.1,2m.

Na podstawie art. 75 ust. 1 pkt 4 ustawy z dnia 3 października 2008 r. o udostępnieniu informacji o środowisku i jego ochronie, udziale społeczeństwa w ochronie środowiska oraz ocenach oddziaływania na środowisko (Dz. U. z 2017r. poz. 1405) organem właściwym do wydania decyzji o środowiskowych uwarunkowaniach dla przedmiotowego przedsięwzięcia jest burmistrz miasta.

Uzyskanie decyzji o środowiskowych uwarunkowaniach zgodnie z art. 71 ust. 2 w/w ustawy o udostępnieniu informacji o środowisku i jego ochronie (....) jest wymagane dla planowanych
-przedsięwzięć mogących zawsze znacząco oddziaływać na środowisko,
- przedsięwzięć mogących potencjalnie znacząco oddziaływać na środowisko.

Rodzaje przedsięwzięć mogących zawsze znacząco oraz potencjalnie znacząco oddziaływać na środowisko zostały określone w rozporządzeniu Rady Ministrów z dnia 9 listopada 2010 r. w sprawie przedsięwzięć mogących znacząco oddziaływać na środowisko (Dz. U. z 2016r. poz. 71).

Zgodnie z wnioskiem o wydanie decyzji o środowiskowych uwarunkowaniach planowane przedsięwzięcie nie kwalifikuje się do przedsięwzięć objętych w ww. rozporządzeniu.

Na podstawie złożonego wniosku oraz załączonej dokumentacji, w tym Karty Informacyjnej Przedsięwzięcia wynika, że planowane przedsięwzięcie ze względu na swą specyfikę, jej charakter i zasięg nie kwalifikuje się do przedsięwzięć wymienionych w w/w rozporządzeniu. Tut. organ po przeanalizowaniu złożonych do wniosku dokumentów ustalił, iż pomimo tego, że projektowane zagospodarowanie zalicza się do zabudowy usługowej, to jednak łączna powierzchnia zabudowy wynosząca około 0,24069 ha nie osiąga progu 4,00 ha określonego w § 3 ust. 1 pkt 55 lit. a w/w rozporządzenia, tj:

55) – zabudowa usługowa inna niż wymieniona w pkt 54, w szczególności szpitale, placówki edukacyjne, kina, teatry, obiekty sportowe wraz z towarzyszącą jej infrastrukturą:

a) objęta ustaleniami miejscowego planu zagospodarowania przestrzennego albo miejscowego planu odbudowy, o powierzchni zabudowy nie mniejszej niż:
- 2 ha na obszarach objętych formami ochrony przyrody, o których mowa w art. 6 ust. 1 pkt 1-5, 8 i 9 ustawy z dnia 16 kwietnia 2004r. o ochronie przyrody, lub w otulinach form ochrony przyrody, o których mowa w art. 6 ust. 1 pkt 1-3 tej ustawy,
- 4 ha na obszarach innych niż wymienione w tiret pierwsze.

przy czym przez powierzchnię zabudowy rozumie się powierzchnię terenu zajętą przez obiekty budowlane oraz pozostałą powierzchnię przeznaczoną do przekształcenia w wyniku realizacji przedsięwzięcia.

Biorąc pod uwagę powyższe, uwzględniając fakt, że planowane przedsięwzięcie będzie realizowane na terenie objętym ustaleniami miejscowego planu zagospodarowania przestrzennego a powierzchnia zabudowy, która będzie objęta planowaną inwestycją nie osiąga progu ustalonego w cytowanym wyżej punkcie stwierdza się, że przedmiotowe zamierzenie inwestycyjne nie kwalifikuje się do przedsięwzięć mogących zawsze lub potencjalnie znacząco oddziaływać na środowisko.

Wobec powyższego stwierdza się, na podstawie przedłożonej dokumentacji, że dla planowanego przedsięwzięcia nie jest konieczne uzyskanie decyzji o środowiskowych

uwarunkowaniach oraz przeprowadzenia oceny oddziaływania na środowisko planowanej inwestycji.

W związku z brakiem podstawy do zakwalifikowania planowanego przedsięwzięcia do grupy przedsięwzięć, dla których wymagane jest uzyskanie decyzji o środowiskowych uwarunkowaniach, a także zaistnienie przyczyn uniemożliwiających wszczęcie postepowania w sprawie wydania w/w decyzji, tut. organ wydał, na podstawie art. 61a § 1 Kpa przedmiotowe postanowienie o odmowie wszczęcia postępowania administracyjnego.
Mając powyższe na uwadze postanowiono jak w sentencji.

Pouczenie

1. *Na niniejsze postanowienie służy stronie prawo wniesienia zażalenia do Samorządowego Kolegium Odwoławczego w Opolu za pośrednictwem Burmistrza Brzegu w terminie 7 dni od daty jego dostarczenia.*
2. *W trakcie biegu terminu do wniesienia zażalenia strona może zrzec się prawa do wniesienia zażalenia wobec Burmistrza Brzegu. Z dniem doręczenia Burmistrzowi Brzegu oświadczenia o zrzeczeniu się prawa do wniesienia zażalenia przez ostatnią ze stron postepowania, postanowienie staje się ostateczne i prawomocne (art. 127a Kpa).*

Otrzymują:
1.Pan Ryszard Śnieżek
PS-Projekt Sp. z o.o.
ul. Cygana 4/109
45-131 Opole – pełnomocnik inwestora
2.Okręg Opolskiego Związku Wędkarskiego
ul. Malczewskiego 1, 45-031 Opole
3.a/a BUOŚ UM Brzeg

Z up. Burmistrza
Beata Boryk
Kierownik
Biura Urbanistyki i Ochrony Środowiska

biuro projektowe

Biuro Projektowe ECO-UNIT
mgr inż. Marek Klyk
ul. Cygana 4/213, 45-131 Opole
tel. 77 442-81-18 fax. 77 442-81-19 kom. 606 101 958
NIP 754-242-14-40 REGON 532303190
http: www.eco-unit.pl e-mail: m.klyk@eco-unit.pl

Egz. 1

ZAŁĄCZNIK DO WNIOSKU O WYDANIE DECYZJI O ŚRODOWISKOWYCH UWARUNKOWANIACH ZGODY NA REALIZACJĘ PRZEDSIĘWZIĘCIA WRAZ Z KARTĄ INFORMACYJNĄ PRZEDSIĘWZIĘCIA

INWESTYCJA: **Budowa ścieżki edukacyjnej wraz z małą architekturą, pomostami, wiatą wypoczynkową, miejscami postojowymi na terenie zbiornika wodnego w Brzegu przy ul. Janusza Kusocińskiego**

INWESTOR: **OKRĘG POLSKIEGO ZWIĄZKU WĘDKARSKIEGO z siedzibą w OPOLU ul. Malczewskiego 1 45-031 Opole**

OPRACOWAŁ: **mgr inż. Marek Klyk**

Opole, wrzesień 2017r.

Spis zawartości

I. **Karta informacyjna przedsięwzięcia** – w zakresie zgodnym z art. 62a ust. 1 oraz umożliwiającym analizę kryteriów, o których mowa w art. 63 ust. 1 i art. 97 ust. 1 ustawy z dnia 3 października 2008r. o udostępnianiu informacji o środowisku i jego ochronie, udziale społeczeństwa w ochronie środowiska oraz o ocenach oddziaływania na środowisko (tekst jednolity Dz.U. z 2017r. poz. 1405)

1. Rodzaj, skala i usytuowanie przedsięwzięcia 3
2. Powierzchnia zajmowanej nieruchomości, a także obiektu budowlanego oraz dotychczasowy sposób ich wykorzystywania i pokrycie nieruchomości szatą roślinną 4
3. Rodzaj technologii 4
4. Ewentualne warianty przedsięwzięcia 5
   4.1. Warianty przedsięwzięcia, w tym wariant wybrany przez wnioskodawcę 5
   4.2. Opis wariantu polegającego na niepodejmowaniu przedsięwzięcia 5
   4.3. Przyjęty sposób rozwiązań jako wariant najkorzystniejszy dla środowiska 6
5. Przewidywane ilości wykorzystywanej wody, surowców, materiałów, paliw oraz energii 6
6. Rozwiązania chroniące środowisko 6
   6.1. Prowadzenie prac budowlanych 6
   6.2. Eksploatacja obiektu 7
7. Rodzaje i przewidywane ilości wprowadzanych do środowiska substancji lub energii przy zastosowaniu rozwiązań chroniących środowisko 8
   7.1. Prowadzenie prac budowlanych 8
   7.2. Eksploatacja obiektu 9
      7.2.1. Ocena oddziaływania w zakresie emisji zanieczyszczeń do powietrza, emisji hałasu, wytwarzania odpadów i ścieków 9
      7.2.2. Analiza zgodności przedsięwzięcia z Planem Gospodarowania Wodami na obszarze dorzecza Odry oraz celami Dyrektywy 2000/60/WE (RDW) 9
      7.2.3. Ocena zagrożenia fauny, flory i bioróżnorodności oraz gleb i powierzchni ziemi 10
8. Możliwe transgraniczne oddziaływanie na środowisko 11
9. Obszary podlegające ochronie na podstawie ustawy z dnia 16 kwietnia 2004r. o ochronie przyrody oraz korytarze ekologiczne znajdujące się w zasięgu znaczącego oddziaływania przedsięwzięcia 11
   9.1. Lokalizacja obszarów chronionych i korytarzy ekologicznych 11
   9.2. Stobrawski Park Krajobrazowy 11
   9.3. Obszar Chronionego Krajobrazu „Lasy Stobrawsko-Turawskie" 12
   9.4. Obszar Natura 2000 „Grądy Odrzańskie" 13
   9.5. Ocena wpływu na obszary chronione i korytarze ekologiczne 13
10. Wpływ planowanej drogi na bezpieczeństwo ruchu drogowego w przypadku drogi w transeuropejskiej sieci drogowej 13
11. Przedsięwzięcia realizowane i zrealizowane, znajdujące się na terenie, na którym planuje się realizację przedsięwzięcia, oraz w obszarze oddziaływania przedsięwzięcia lub których oddziaływania mieszczą się w obszarze oddziaływania planowanego przedsięwzięcia – w zakresie, w jakim ich oddziaływania mogą prowadzić do skumulowania oddziaływań z planowanym przedsięwzięciem 14
12. Ryzyko wystąpienia poważnej awarii lub katastrofy naturalnej i budowlanej, w tym ryzyko zmiany klimatu 14
13. Przewidywane ilości i rodzaje wytwarzanych odpadów oraz ich wpływ na środowisko 14
14. Prace rozbiórkowe dotyczące przedsięwzięć mogących znacząco oddziaływać na środowisko 14
15. Wykorzystane materiały i literatura 15

II. **Część graficzna**

- Mapa ewidencyjna
- Załącznik graficzny do wniosku

III. **Wypis z rejestru gruntów**

IV. **Wersja elektroniczna karty informacyjnej**

CZĘŚĆ I

KARTA INFORMACYJNA PRZEDSIĘWZIĘCIA

Karta informacyjna przedsięwzięcia

„Budowa ścieżki edukacyjnej wraz z małą architekturą, pomostami, wiatą wypoczynkową, miejscami postojowymi na terenie zbiornika wodnego w Brzegu przy ul. Janusza Kusocińskiego"

– w zakresie zgodnym z art. 62a ust. 1 oraz umożliwiającym analizę kryteriów, o których mowa w art. 63 ust. 1 i art. 97 ust. 1 ustawy z dnia 3 października 2008r. o udostępnianiu informacji o środowisku i jego ochronie, udziale społeczeństwa w ochronie środowiska oraz o ocenach oddziaływania na środowisko (tekst jednolity Dz.U. z 2017r. poz. 1405)

Spis treści

Rodzaj, skala i usytuowanie przedsięwzięcia....3
Powierzchnia zajmowanej nieruchomości, a także obiektu budowlanego oraz dotychczasowy sposób ich wykorzystywania i pokrycie nieruchomości szatą roślinną 4
Rodzaj technologii....4
Ewentualne warianty przedsięwzięcia....5
4.1. Warianty przedsięwzięcia, w tym wariant wybrany przez wnioskodawcę....5
4.2. Opis wariantu polegającego na niepodejmowaniu przedsięwzięcia....5
4.3. Przyjęty sposób rozwiązań jako wariant najkorzystniejszy dla środowiska....6
Przewidywane ilości wykorzystywanej wody, surowców, materiałów, paliw oraz energii...6
Rozwiązania chroniące środowisko....6
6.1. Prowadzenie prac budowlanych....6
6.2. Eksploatacja obiektu....7
Rodzaje i przewidywane ilości wprowadzanych do środowiska substancji lub energii przy zastosowaniu rozwiązań chroniących środowisko....8
7.1. Prowadzenie prac budowlanych....8
7.2. Eksploatacja obiektu....9
7.2.1. Ocena oddziaływania w zakresie emisji zanieczyszczeń do powietrza, emisji hałasu, wytwarzania odpadów i ścieków....9
7.2.2. Analiza zgodności przedsięwzięcia z Planem Gospodarowania Wodami na obszarze dorzecza Odry oraz celami Dyrektywy 2000/60/WE (RDW)....9
7.2.3. Ocena zagrożenia fauny, flory i bioróżnorodności oraz gleb i powierzchni ziemi....10
Możliwe transgraniczne oddziaływanie na środowisko....11
Obszary podlegające ochronie na podstawie ustawy z dnia 16 kwietnia 2004r. o ochronie przyrody oraz korytarze ekologiczne znajdujące się w zasięgu znaczącego oddziaływania przedsięwzięcia....11
9.1. Lokalizacja obszarów chronionych i korytarzy ekologicznych....11
9.2. Stobrawski Park Krajobrazowy....11
9.3. Obszar Chronionego Krajobrazu „Lasy Stobrawsko-Turawskie"....12
9.4. Obszar Natura 2000 „Grądy Odrzańskie"....13
9.5. Ocena wpływu na obszary chronione i korytarze ekologiczne....13
Wpływ planowanej drogi na bezpieczeństwo ruchu drogowego w przypadku drogi w transeuropejskiej sieci drogowej....13
Przedsięwzięcia realizowane i zrealizowane, znajdujące się na terenie, na którym planuje się realizację przedsięwzięcia, oraz w obszarze oddziaływania przedsięwzięcia lub których oddziaływania mieszczą się w obszarze oddziaływania planowanego przedsięwzięcia – w zakresie, w jakim ich oddziaływania mogą prowadzić do skumulowania oddziaływań z planowanym przedsięwzięciem....14
Ryzyko wystąpienia poważnej awarii lub katastrofy naturalnej i budowlanej, w tym ryzyko zmiany klimatu....14

Przewidywane ilości i rodzaje wytwarzanych odpadów oraz ich wpływ na środowisko....14
Prace rozbiórkowe dotyczące przedsięwzięć mogących znacząco oddziaływać na środowisko.....14
Wykorzystane materiały i literatura.....15

Rodzaj, skala i usytuowanie przedsięwzięcia

Przedmiotem przedsięwzięcia jest budowa ścieżki edukacyjnej wraz z małą architekturą, pomostami, wiatą, miejscami postojowymi na terenie zbiornika wodnego w Brzegu przy ul. Janusza Kusocińskiego. Celem zadania inwestycyjnego jest przybliżenie walorów przyrodniczych zbiornika, stworzenie warunków do czynnego wypoczynku i rekreacji.

Planowane przedsięwzięcie związane będzie z zagospodarowaniem terenu zbiornika wodnego przy ul. Janusza Kusocińskiego w Brzegu na obszarze działki nr 500 Jednostka ewidencyjna 160101 Brzeg, Obręb Południe.

Przedmiotem inwestycji jest organizacja różnych form wypoczynku i rekreacji zgodnych z zapisami miejscowego planu zagospodarowania przestrzennego miasta Brzeg przyjętego uchwałą Nr XVIII/142/03 Rady Miejskiej w Brzegu z dnia 19 grudnia 2003r. w sprawie uchwalenia miejscowego planu zagospodarowania przestrzennego (Dz. U. Woj. Opolskiego z 2004r. Nr 7, poz. 121) wraz ze zmianami wprowadzonymi uchwałą nr XLVIII/472/09 Rady Miejskiej Brzegu z dnia 4 września 2009r. w sprawie: zmiany miejscowego planu zagospodarowania przestrzennego miasta Brzeg (Dz. U. Woj. Opolskiego z 2009r. Nr 90, poz.1307).

Zakres prac obejmuje wykonanie robót budowlanych, ale również wykonanie bieżących prac które mają na celu utrzymanie lustra wody i ochronę istniejących walorów przyrodniczych w rejonie zbiornika wodnego przy ul. Janusza Kusocińskiego w Brzegu.

Powierzchnia planowanego zagospodarowania terenu wyniesie ok. 2406,90m^2 (0,24069 ha) z czego 35m^2 stanowić będzie nowa zabudowa kubaturowa (wiata drewniana), a pozostałe 2371,90m^2 stanowić będzie powierzchnia urządzonej zieleni, utwardzeń, pomostów wędkarskich, infrastruktury i małej architektury.

Planowane przedsięwzięcie zlokalizowane będzie w obszarze działki nr 500, obręb Południe w Brzegu o łącznej powierzchni 4,4475 ha. Działka stanowi własność Gminy Brzeg, ul. Robotnicza 12, 49-300 Brzeg.

Inwestorem przedsięwzięcia jest Okręg Polskiego Związku Wędkarskiego z siedzibą w Opolu, ul. Malczewskiego 1, 45-031 Opole, który posiada prawo dysponowania nieruchomością na podstawie umowy zawartej z właścicielem terenu.

Inwestor posiada wymagany ustawą z dnia 7 lipca 1994r. Prawo budowlane (tekst jednolity Dz. U. z 2017r. poz. 1332) tytuł prawny do dysponowania w/w nieruchomościami na cele budowlane umożliwiający zgodnie z wymogami prawnymi wykonanie przedsięwzięcia.

Planowane przedsięwzięcie nie zalicza się do przedsięwzięć wymienionych w obowiązującym obecnie Rozporządzeniu Rady Ministrów z dnia 9 listopada 2010r. w sprawie przedsięwzięć mogących znacząco oddziaływać na środowisko (tekst jednolity Dz. U. z 2016r. poz. 71). Projektowane zagospodarowanie zalicza się do zabudowy usługowej, zatem inwestycja o łącznej powierzchni przekształconej **ok. 24069 ha** nie osiąga progu 4,0ha określonego w **§3 ust.1 pkt 55 lit. a** rozporządzenia tj.

55) zabudowa usługowa inna niż wymieniona w pkt 54, w szczególności szpitale, placówki edukacyjne, kina, teatry, obiekty sportowe, wraz z towarzyszącą jej infrastrukturą:

a) objęta ustaleniami miejscowego planu zagospodarowania przestrzennego albo miejscowego planu odbudowy, o powierzchni zabudowy nie mniejszej niż:
- 2 ha na obszarach objętych formami ochrony przyrody, o których mowa w art. 6 ust. 1 pkt 1-5, 8 i 9 ustawy z dnia 16 kwietnia 2004 r. o ochronie przyrody, lub w otulinach form ochrony przyrody, o których mowa w art. 6 ust. 1 pkt 1-3 tej ustawy,
- **4 ha na obszarach innych niż wymienione w tiret pierwsze,**

b) nieobjęta ustaleniami miejscowego planu zagospodarowania przestrzennego albo miejscowego planu odbudowy, o powierzchni zabudowy nie mniejszej niż:
- 0,5 ha na obszarach objętych formami ochrony przyrody, o których mowa w art. 6 ust. 1 pkt 1-5, 8 i 9 ustawy z dnia 16 kwietnia 2004 r. o ochronie przyrody, lub w otulinach form ochrony przyrody, o których mowa w art. 6 ust. 1 pkt 1-3 tej ustawy,
- 2 ha na obszarach innych niż wymienione w tiret pierwsze,

przy czym przez powierzchnię zabudowy rozumie się powierzchnię terenu zajętą przez obiekty budowlane oraz pozostałą powierzchnię przeznaczoną do przekształcenia w wyniku realizacji przedsięwzięcia;

zatem nie jest konieczne uzyskanie decyzji o środowiskowych uwarunkowaniach zgody na realizację przedsięwzięcia.

Powierzchnia zajmowanej nieruchomości, a także obiektu budowlanego oraz dotychczasowy sposób ich wykorzystywania i pokrycie nieruchomości szatą roślinną

Administracyjnie inwestycja położona jest na obszarze miasta Brzeg, gmina Brzeg, w powiecie brzeskim, w zachodniej części województwa opolskiego. Planowane przedsięwzięcie zlokalizowane będzie w obszarze działki nr 500, obręb Południe w Brzegu o łącznej powierzchni 4,4475 ha. Obszar działki objętych zakresem przedsięwzięcia stanowią w większości tereny zielone ze sztucznym zbiornikiem wodnym będącym wyrobiskiem gliny.

Teren zbiornika wodnego znajduje się w południowo-zachodniej części miasta na jego przedmieściach w pewnym oddaleniu od centrum, teren jest wydzielony istniejącym układem komunikacyjnym oraz istniejącą zabudową.

Zbiornik z trzech stron ograniczony jest drogami publicznymi, tj. od północy ul. Janusza Kusocińskiego, od wschodu ul. Jana Kochanowskiego, a od południa ul. Włościańską. Od strony zachodniej zbiornik graniczy z zabudową magazynową i pojedynczą zabudową mieszkaniową.

Zbiornik wodny jest użytkowany zgodnie z przeznaczeniem, na terenie zbiornika znajdują się elementy infrastruktury technicznej wymagające nakładów typu przepompownia, rurociągi wód gruntowych, rowy melioracyjne stanowiące połączenie z ciekiem „Kościelna". Zbiornik posiada pomosty o konstrukcji stalowej znajdujące się pod wodą nadające się do rozbiórki. Zbiornik wymaga interwencji właścicielskiej oraz dostosowania do rosnących oczekiwań uczestników rekreacji wodnej. Zbiornik powstał w wyniku eksploatacji surowców - gliny, jego maksymalna głębokość wynosi 9,0 m.

Zbiornik wodny zlokalizowany w przestrzeni osiedla mieszkaniowego miasta zapewnia wolną przestrzeń od zabudowy, zapewnia walor krajobrazowy i rekreacyjny. Zbiornik posiada swobodny dostęp z istniejącego układu komunikacyjnego miasta, jego atutem jest otaczająca zieleń, roślinność wodna, drzewa i krzewy.

Przedmiotem inwestycji jest organizacja różnych form rekreacji zgodnych z zapisami miejscowego planu zagospodarowania przestrzennego miasta Brzeg przyjętego uchwałą Nr XVIII/142/03 Rady Miejskiej w Brzegu z dnia 19 grudnia 2003r. w sprawie uchwalenia miejscowego planu zagospodarowania przestrzennego (Dz. U. Woj. Opolskiego z 2004r. Nr 7, poz. 121) wraz ze zmianami wprowadzonymi uchwałą nr XLVIII/472/09 Rady Miejskiej Brzegu z dnia 4 września 2009r. w sprawie: zmiany miejscowego planu zagospodarowania przestrzennego miasta Brzeg (Dz. U. Woj. Opolskiego z 2009r. Nr 90, poz.1307).

Infrastruktura techniczna (wodna, kanalizacyjna, energetyczna) znajduje się w rejonie działki objętej zakresem przedsięwzięcia i jest podłączona do infrastruktury znajdującej się w pasie drogowym dróg gminnych.

Rodzaj technologii

Przedmiotem przedsięwzięcia jest budowa ścieżki edukacyjnej wraz z małą architekturą, pomostami, wiatą, miejscami postojowymi na terenie zbiornika wodnego w Brzegu przy ul. Janusza Kusocińskiego. Celem zadania inwestycyjnego jest przybliżenie walorów przyrodniczych zbiornika, stworzenie warunków do czynnego wypoczynku i rekreacji.

Planowane przedsięwzięcie związane będzie z zagospodarowaniem terenu zbiornika wodnego przy ul. Janusza Kusocińskiego w Brzegu na obszarze działki nr 500 Jednostka ewidencyjna 160101 Brzeg, Obręb Południe.

Na teren zbiornika od strony północnej projektowany jest wjazd i wejście na teren wraz z szutrowymi miejscami postojowymi na samochody osobowe oraz projektowana jest szutrowa

ścieżka dydaktyczna z pomostami w ilości 29 szt. i elementami małej architektury. Projektowana jest również drewniana wiata wypoczynkowa, miejsce do grilla.

Na brzegach zbiornika wzdłuż ścieżki dydaktycznej lokalizowane będą pomosty drewniane dla wędkarzy, projektowany jest też pomost dla osób niepełnosprawnych, z dodatkową balustradą.

Projektowane zagospodarowanie zbiornika będzie służyło organizacjom społecznym ale również mieszkańcom jako miejsce wypoczynku i rekreacji, miejsce to będzie promocją miasta.

Charakterystyka elementów przedsięwzięcia:

- pomosty wędkarskie - drewniane 2,0m x 5,50m 29 szt. w tym 1 szt. dla niepełnosprawnych
- szutrowa ścieżka dydaktyczna szer.1,50m 1327,9 m^2
- szutrowe miejsca postojowe 1044,0 m^2
- elementy małej architektury / ławki 13 szt.
- kosze na odpady 13 szt.
- stojaki na rowery 6-stanowiskowe 2 szt.
- tablice edukacyjne 10 szt.
- miejsce do grillowania - utwardzone 1 szt.
- wiata drewniana 35,0 m^2
- ogrodzenie terenu wys. 1,2m długości 781 mb

Ewentualne warianty przedsięwzięcia

4.1. Warianty przedsięwzięcia, w tym wariant wybrany przez wnioskodawcę

Projekt przedsięwzięcia w wariancie przewidzianym do realizacji został scharakteryzowany w punktach 1 i 3 i w tej formie został poddany dalszej analizie.

Przedstawiony wariant przedsięwzięcia w zakresie prac budowlanych jest typowym rozwiązaniem dla tego typu inwestycji, wymagającej odpowiedniego zagospodarowania terenu dla usług sportu i rekreacji w zakresie wypoczynku letniego na przewidzianym do tego terenie. W zakresie sposobu wykonania prac budowlano-montażowych brak jest innych racjonalnych rozwiązań alternatywnych charakteryzujących się istotnie mniejszym wpływem na środowisko.

Również w zakresie technologii zagospodarowania terenu pod rekreację nie przewiduje się alternatywnych rozwiązań, gdyż planuje się lokalizować proste konstrukcje lub obiekty nie wymagające zastosowania skomplikowanych technologii zabudowy, montażu czy też niwelacji terenu.

W związku z powyższym analizowanie innego wariantu technologii zagospodarowania terenu nie znajduje poważniejszego uzasadnienia.

Dlatego też jako wariant alternatywny można poddać analizie jedynie warunki lokalizacyjne w obrębie działek do których Inwestor posiadać będzie prawo dysponowania. W wariancie alternatywnym wydłużony zostanie dojazd od ulicy Janusza Kusocińskiego i przebieg infrastruktury technicznej w związku z lokalizacją przewidzianego zagospodarowania w południowo-zachodniej części działki nr 500.

Ze względu na dużo wyższe koszty realizacyjne, ingerencję w krajobraz na większym obszarze oraz zwiększone oddziaływanie na środowisko w związku z wydłużeniem dróg dojazdowych wariant alternatywny został odrzucony.

Reasumując wariant alternatywny na podstawie przeprowadzonej analizy wykazuje się większą uciążliwością dla środowiska naturalnego. Zatem wariant zaproponowany przez Inwestora, został przewidziany do realizacji nie tylko ze względów ekonomicznych, ale również ze względu na optymalne uwarunkowania środowiskowe.

4.2. Opis wariantu polegającego na niepodejmowaniu przedsięwzięcia

W aspekcie ochrony środowiska zaniechanie inwestycji nie przyniesie wymiernych korzyści ekonomicznych ani przyrodniczych. W odniesieniu do przekształceń powierzchni terenu w obrębie inwestycji, niepodejmowanie przedsięwzięcia nie wpłynie na zachowanie pierwotnych warunków, które zostały już przeobrażone w wyniku istniejącego zagospodarowania terenu w rejonie obiektu (działalność wydobywcza). W zamierzonej lokalizacji teren po zagospodarowaniu pozwalać będzie na uwypuklenie walorów przyrodniczych.

Mając powyższe na uwadze należy stwierdzić, że zaniechanie planowanego przedsięwzięcia jest obojętne w aspekcie ochrony wartości przyrodniczych występujących na obszarze inwestycji oraz na terenach bezpośrednio z nim sąsiadujących.

4.3. Przyjęty sposób rozwiązań jako wariant najkorzystniejszy dla środowiska

Lokalizacja tego typu przedsięwzięć jest z góry określona dostępnością terenu o znacznej powierzchni, bliskością akwenu wodnego, infrastruktury komunikacyjnej oraz dostępności mediów.

Analiza lokalizacji przedsięwzięcia została ograniczona do działki, do której Inwestor będzie posiadał prawo dysponowania, a planowany sposób zagospodarowania nie będzie oddziaływał na grunty sąsiednie.

Planowane przedsięwzięcie będzie realizowane na gruntach charakteryzujących się ograniczonymi walorami przyrodniczymi, głównie ze względu na wcześniejszy sposób wykorzystania terenu na cele wydobycia gliny, stąd też można stwierdzić, że jego oddziaływanie będzie znikome.

Działania mające na celu zapobieganie, ograniczanie lub kompensację przyrodniczą negatywnych oddziaływań na środowisko:

- Wykonawca na etapie budowy zastosuje urządzenia i maszyny o jak najmniejszej emisji fali dźwiękowej do środowiska;
- odpady na etapie budowy będą gromadzone selektywnie m.in. w specjalnych pojemnikach przystosowanych do ich gromadzenia, a po zgromadzeniu odpowiedniej partii będą odbierane przez firmy posiadające zezwolenia na ich odzysk lub unieszkodliwianie;
- Inwestor zastosuje materiały o najkorzystniejszych parametrach technicznych w zakresie wytłumienia czy też emisji zanieczyszczeń do powietrza.

Mając powyższe na uwadze należy stwierdzić, że wariant planowanego przedsięwzięcia w zakresie proponowanym przez Wnioskodawcę jest najkorzystniejszy w aspekcie ochrony środowiska i wartości przyrodniczych występujących na obszarze inwestycji oraz na terenach bezpośrednio z nim sąsiadujących.

Przewidywane ilości wykorzystywanej wody, surowców, materiałów, paliw oraz energii

Na etapie budowy przedsięwzięcia wykorzystane zostaną następujące surowce: paliwa (pochodne ropy naftowej) wykorzystywane przez środki transportu dowożące materiały do budowy oraz woda wykorzystywana do celów socjalno-bytowych ekip budowlanych.

Na etapie budowy przewiduje się zatem powstawanie ścieków bytowych w łącznej ilości około 20m^3 związanych z potrzebami socjalnymi pracowników biorących udział w pracach budowlanych. Ścieki bytowe z istniejących węzłów socjalnych będą odprowadzane do zewnętrznej sieci kanalizacyjnej poprzez istniejące przyłącze kanalizacyjne.

Na etapie eksploatacji przedmiotowa inwestycja nie będzie wiązała się z zużyciem materiałów, energii czy paliw.

Rozwiązania chroniące środowisko

6.1. Prowadzenie prac budowlanych

Realizacja inwestycji przewidziana jest na terenie zantropogenizowanym. Przekształcenie powierzchni terenu (przewidywany zakres zmian ukształtowania terenu) nie wymaga specjalnej regulacji formalno-prawnej. Przewidziane przekształcenia rzeźby terenu nie pociągną za sobą zmian w postaci zachwiania równowagi przyrodniczej w środowisku lokalnym, a tym samym i na większym obszarze.

Realizacja inwestycji wymagać będzie wycinki 12 drzew i wymagać będzie przeprowadzenia pielęgnacji bieżącej pozostałych drzew oraz wykonania nasadzeń zastępczych w ilościach wynikających z decyzji administracyjnej na usunięcie drzew.

Prace związane z budową będą miały niewielki wpływ na stan zanieczyszczenia powietrza. Emisja zanieczyszczeń gazowych i pyłowych związana będzie z prowadzeniem prac przy wykonaniu prac budowlano-montażowych, podczas którego wystąpi krótkotrwała emisja pyłów, czy związków odorowych, związanych z pracą silników spalinowych sprzętu budowlanego i transportu obsługującego, wystąpi w najbliższym otoczeniu wykonywanych robót i zamknie się w granicach terenu inwestycji.

Biorąc pod uwagę teren inwestycji oraz zakres i czas trwania prac należy stwierdzić, iż zanieczyszczenie powietrza związane z pracami budowlanymi, eksploatacją maszyn transportowych i specjalnych maszyn budowlanych będzie pomijalnie małe. Także organizacja zaplecza budowy nie stanowi zagrożenia dla standardów jakości powietrza pod warunkiem dotrzymania odpowiedniej organizacji pracy.

Roboty budowlane, by spełnić wymagania związane z ochroną środowiska, powinny być poprzedzone szczegółowym planem i harmonogramem robót, uwzględniającym zabezpieczenia ekologiczne.

Ścisłe przestrzeganie planów ocenionych wcześniej pod kątem oddziaływania na środowisko ma na celu zapewnienie:

- odpowiedniej organizacji robót, aby na skutek braku porządku, niewłaściwego zabezpieczenia materiałów, maszyn, urządzeń i samochodów przed awariami, nie doszło do skażeń, zanieczyszczeń i zniszczeń w środowisku,
- odpowiedniego sprzętu i środków transportu, przy czym ważna jest tutaj zarówno jakość sprzętu, jego prawidłowa eksploatacja i konserwacja, jak i dodatkowe wyposażenie w urządzenia zmniejszające niekorzystne oddziaływanie na środowisko,
- jakość wykonywanych robót, co bezpośrednio wpływa na zmniejszenie częstotliwości i zakresu późniejszych koniecznych remontów, stałego nadzoru nad wykonawstwem i ich pracownikami.

W celu ograniczenia szkodliwości działalności budowlanej, wykonawca zobowiązany jest odpowiednimi przepisami prawnymi do:

- sprawdzenia czy materiały lub prefabrykaty użyte do budowy posiadają odpowiedni dokument normalizacyjny lub certyfikacyjny względnie aprobatę,
- sprawdzenie, czy używane do budowy maszyny i inne urządzenia techniczne spełniają ustalone wymagania ochrony środowiska dopuszczające je do produkcji lub obrotu,
- czuwania, aby przy wykonywaniu robót budowlanych przestrzegano wymagań ochrony środowiska,
- dopilnowania, aby uporządkowano teren budowy po zakończeniu robót.

6.2. Eksploatacja obiektu

W celu zminimalizowania ujemnego wpływu na środowisko przewidzianego do realizacji przedsięwzięcia przewidywane są następujące zabezpieczenia proekologiczne:

- do prac montażowych będzie wykorzystywany sprawny sprzęt, posiadający wszelkie wymagane prawem atesty;
- dobór materiałów budowlanych i ich warstw pod kątem dotrzymanie obowiązujących norm w zakresie ekologii,
- wody opadowe i roztopowe będą odprowadzane w sposób niezorganizowany powierzchniowo na tereny zielone;
- odpady magazynowane będą w odpowiednich pojemnikach przystosowanych do ich gromadzenia, a po zgromadzeniu odpowiedniej partii będą odbierane przez firmy posiadające zezwolenia na ich odzysk lub unieszkodliwianie.

Rodzaje i przewidywane ilości wprowadzanych do środowiska substancji lub energii przy zastosowaniu rozwiązań chroniących środowisko

7.1. Prowadzenie prac budowlanych

Zastosowana technologia na etapie budowy wprawdzie ingeruje w środowisko, jednak ingerencja ta ma minimalny wpływ na jego pogorszenie. W czasie prowadzenia robót budowlanych będą występować następujące zjawiska:

- hałas pracujących maszyn budowlanych, środków transportowych, elektronarzędzi;
- emisja zanieczyszczeń gazowych powietrza od używanych pojazdów;
- wytwarzanie odpadów.

Ponadto realizacja robót spowoduje określone uciążliwości, wiążące się z oddziaływaniami bezpośrednimi i pośrednimi, takimi jak:

- czasowe zajęcie terenu pod budowę,
- wzmożony ruch pojazdów i sprzętu budowlanego,
- zanieczyszczenie (zabłocenie) terenu w rejonie robót, głównie w okresie opadów deszczu,
- wzrost hałasu i zanieczyszczenia powietrza od pracującego sprzętu budowlanego.

Na etapie budowy przewiduje się wzrost oddziaływania akustycznego, związany z prowadzeniem prac budowlanych oraz ze zwiększonym transportem samochodów obsługujących inwestycję (dostarczanie materiałów do budowy). Poziom emisji hałasu, zanieczyszczeń przy budowie tego rodzaju obiektów jest normalny jak dla prowadzenia robót ogólnobudowlanych. Prace z użyciem sprzętu będą wykonane w godzinach 6^{00}-22^{00}.

Biorąc pod uwagę teren, zakres i czas trwania prac na etapie budowy należy stwierdzić, iż zaburzenia klimatu akustycznego powodowanego hałasem emitowanym przez maszyny i urządzenia wykonujące prace budowlane nie wpłynie w sposób znaczący na zdrowie ludzi oraz klimat akustyczny terenów przyległych.

Na inwestorze i wykonawcy robót ciążył będzie obowiązek używania sprzętu technicznego o możliwie najlepszych parametrach akustycznych (związanych z jego właściwym stanem). Lokalizacja źródeł dźwięku będzie zmienna w czasie budowy.

Prace związane z budową będą miały niewielki wpływ na stan zanieczyszczenia powietrza. Emisja pyłowa i zanieczyszczeń gazowych związana będzie głownie z pracą silników spalinowych sprzętu budowlanego i transportu obsługującego, wystąpi w najbliższym otoczeniu wykonywanych robót budowlanych i zamknie się w granicach terenu inwestycji.

Biorąc pod uwagę teren inwestycji oraz zakres i czas trwania prac należy stwierdzić, iż zanieczyszczenie powietrza związane z pracami budowlanymi, eksploatacją maszyn transportowych i specjalnych maszyn budowlanych będzie pomijalnie małe. Także organizacja zaplecza budowy nie stanowi zagrożenia dla standardów jakości powietrza pod warunkiem dotrzymania odpowiedniej organizacji pracy.

Podczas wykonawstwa robót (rozbiórki i prace budowlano-montażowe) powstaną odpady w łącznej szacowanej ilości 370 Mg, w postaci:

▪ odpady z betonu, gruzu ceglanego, odpadowych materiałów ceramicznych i elementów wyposażenia [17 01 07]	zmieszane ok. 5,0 Mg
▪ tym kamienie [17 05 04]	gleba i ziemia, w ok. 350,0 Mg
▪ [17 04 05]	żelazo i stal ok. 10,0 Mg
▪ odpady z budowy [17 09 04]	inne zmieszane ok. 5,0 Mg

Zgodnie z rozporządzeniem Ministra Środowiska z dnia 9 grudnia 2014r. w sprawie katalogu odpadów (Dz.U. z 2014r. poz. 1923) powyższe odpady nie są ujęte na liście odpadów niebezpiecznych. Jednak w przypadku stwierdzenia występowania odpadów niebezpiecznych

należy je przekazać do firmy posiadającej odpowiednie zezwolenia na ich odbiór, zagospodarowanie i transport wynikające z ustawy z dnia 14 grudnia 2012r. o odpadach (Dz. U. z 2016r. poz. 1987 z późn. zm.).

Pozostałe odpady na terenie budowy powinny być gromadzone w obszarze działki objętej zakresem przedsięwzięcia w specjalnie do tego celu przygotowanych miejscach. Ziemia z wykopów [17.05.04] winna być składowana w wyznaczonym miejscu, z rozbiciem na ziemię urodzajną i pozostałą, wykorzystywaną do prac budowlanych lub wywiezioną. Ziemia urodzajna winna być ponownie wykorzystana i zagospodarowana.

Reasumując, większość tych wpływów będzie miała charakter krótkotrwały, przejściowy lub odwracalny. Zakres bezpośredniego oddziaływania przewidzianego do realizacji przedsięwzięcia ograniczał się będzie jedynie do działek zajętych pod prace budowlane. Na działki sąsiednie inwestycja będzie oddziaływać jedynie w sposób krótkotrwały podczas budowy (hałas, ewentualne pylenie), a po jej zakończeniu wszelkie negatywne wpływy zanikną.

7.2. Eksploatacja obiektu

7.2.1. Ocena oddziaływania w zakresie emisji zanieczyszczeń do powietrza, emisji hałasu, wytwarzania odpadów i ścieków

Planowane przedsięwzięcie nie będzie stanowić zagrożenia dla zdrowia ludzi, w tym również wynikającego z emisji, gdyż nie ma charakteru produkcyjnego, nie jest związane z wykonaniem żadnej instalacji produkcyjnej, dlatego też na etapie eksploatacji inwestycja bezpośrednio nie będzie wiązała się z emisją zanieczyszczeń do powietrza, emisją hałasu czy też wytwarzaniem odpadów.

Emisja zanieczyszczeń do powietrza czy też emisja hałasu związana z ruchem komunikacyjnym jako dojazd do działki nr 500, w obrębie której przewiduje się wykonanie ścieżki nie zwiększy się w wyniku realizacji inwestycji, gdyż przedmiotowa inwestycja nie ma na celu ustanowienia nowego połączenia drogowego, a planowana ścieżka edukacyjna wykorzystywana będzie wyłącznie do celów wycieczek pieszych i rowerowych zatem nie będzie powodować żadnej emisji zanieczyszczeń do powietrza czy też nie będzie źródłem emisji hałasu.

Planowane przedsięwzięcie nie wymaga zapotrzebowania na wodę jak również nie będzie źródłem powstawania ścieków gdyż nie ma charakteru produkcyjnego, a także nie przewiduje się wykonywania zorganizowanego systemu odprowadzania wód opadowych i roztopowych które powierzchniowo ze ścieżki spływać będą na tereny zielone. Taki sposób postępowania nie stanowi szczególnego korzystania z wód i nie wymaga uzyskania pozwolenia wodnoprawnego.

7.2.2. Analiza zgodności przedsięwzięcia z Planem Gospodarowania Wodami na obszarze dorzecza Odry oraz celami Dyrektywy 2000/60/WE (RDW)

Planowane przedsięwzięcie nie narusza ustaleń Planu Gospodarowania Wodami na obszarze dorzecza Odry oraz Dyrektywy 2000/60/WE (RDW)

Przedmiotowe przedsięwzięcie planowane jest na obszarze dorzecza rzeki Odry, która wraz z jej dopływami na omawianym obszarze zgodnie z Rozporządzeniem Rady Ministrów z dnia 27 czerwca 2006r. w sprawie przebiegu granic obszarów dorzeczy i regionów wodnych (Dz. U. z 2006r. Nr 126. poz. 878 z późn. zm.) należy do regionu wodnego Środkowej Odry, znajdującego się w administracji Regionalnego Zarządu Gospodarki Wodnej we Wrocławiu.

Przedmiotowa inwestycja zgodnie z podziałem wprowadzonym przez "Plan gospodarowania wodami na obszarze dorzecza Odry" znajduje się w dorzeczu Odry, regionie wodnym Środkowa Odra, w granicach następującej jednolitej części wód powierzchniowych JCWP:

- Europejski kod JCPW - PLRW600017133129
  - Nazwa JCWP - Kościelna
- Region wodny - region wodny Środkowej Odry
  - Typ JCPW - 17 (potok nizinna piaszczysto-gliniasta)
- Status - naturalna część wód
- Aktualny stan JCWP - zły
- Cele środowiskowe - dobry stan ekologiczny
  - dobry stan chemiczny

- Ocena ryzyka nieosiągnięcia celów środowiskowych - zagrożona
- Odstępstwa - brak

• Odstępstwa -	tak
• Typ odstępstwa	- przedłużenie terminu osiągnięcia celu środowiskowego - brak możliwości technicznych, dysproporcjonalne koszty
• Termin osiągnięcia dobrego stanu	2021 rok
• Uzasadnienie odstępstwa	- brak możliwości technicznych oraz dysproporcjonalne koszty. Z uwagi na niską wiarygodność oceny i związany z tym brak możliwości wskazania przyczyn nieosiągnięcia dobrego stanu brak jest możliwości zaplanowania racjonalnych działań naprawczych. Zaplanowanie i wdrożenie jakichkolwiek działań będzie generowało nieuzasadnione koszty. W związku z tym w JCWP zaplanowano działanie mające na celu rozpoznanie rzeczywistego stanu ekologicznego – przeprowadzenie monitoringu badawczego. W przypadku potwierdzenia złego stanu po 2 latach wprowadzone zostanie działanie mające na celu rozpoznanie jego przyczyn. Takie etapowe postępowanie pozwoli na racjonalne zaplanowanie niezbędnych działań i zapewnienie ich wymaganej skuteczności.

Zgodnie z aktualizacją "Planu gospodarowania wodami na obszarze dorzecza Odry" przyjętą rozporządzeniem Rady Ministrów z dnia 18 października 2016r. zamierzone korzystanie z wód zlokalizowane jest w obrębie części wód podziemnych JCWPd o kodzie PLGW6000109. Według aktualizacji PGW stan ilościowy JCWPd określono jako dobry, a stan chemiczny również jako dobry.

Zgodnie z art. 38e ust. 1 ustawy - Prawo wodne celem środowiskowym dla JCWPd jest:

1) zapobieganie lub ograniczanie wprowadzania do nich zanieczyszczeń;
2) zapobieganie pogorszeniu oraz poprawa ich stanu;
3) ochrona i podejmowanie działań naprawczych, a także zapewnianie równowagi między poborem a zasilaniem tych wód, tak aby osiągnąć ich dobry stan.

Według aktualizacji PGW przedmiotowa JCWPd nie jest zagrożona ryzykiem nieosiągnięcia celów środowiskowych, którym jest utrzymanie co najmniej dobrego stanu ilościowego i chemicznego i nie ustalono dla niej odstępstwa.

Mając na uwadze zakres planowanego przedsięwzięcia uznano, że nie wpłynie negatywnie na możliwość osiągnięcia celów środowiskowych określonych w "Planie gospodarowania wodami na obszarze dorzecza Odry" oraz Dyrektywy 2000/60/WE Parlamentu Europejskiego i Rady z dnia 20 października 2000r. (Ramowa Dyrektywa Wodna).

Zatem planowane przedsięwzięcie nie wpłynie na pogorszenie stanu istniejącego środowiska w tym wód powierzchniowych i podziemnych, dlatego też brak jest przesłanek dyskwalifikujących przedsięwzięcie jako niezgodne z obowiązującymi przepisami i norami, jak również z planami i wytycznymi.

7.2.3. Ocena zagrożenia fauny, flory i bioróżnorodności oraz gleb i powierzchni ziemi

Przedmiotowy teren charakteryzuje się bioróżnorodnością, występują tu wartościowe przyrodniczo siedliska i planowane przedsięwzięcie ma na celu uwypuklenie i udostępnienie najbardziej wartościowych miejsc i elementów przyrody w celu zwiedzania i podnoszenia poziomu wiedzy przyrodniczej przez lokalną społeczność.

Na obszarze objętym zakresem przedsięwzięcia znajduje się wiele krzewów i drzew, jednakże przebieg ścieżki i posadowienie pozostałej infrastruktury towarzyszącej zostaną odpowiednio zlokalizowane aby wykluczyć konieczność nadmiernej wycinki drzew. Przewiduje się jedynie niewielkie ingerencje w zakresie usunięcia 12 drzew, przycięcia krzewów czy też trzcin na potrzeby

lokalizacji pomostów, zatem planowane przedsięwzięcie nie wpłynie negatywnie na chronione gatunki zwierząt, roślin i grzybów.

Na etapie eksploatacji planowane przedsięwzięcie nie będzie się wiązało z żadną istotną ingerencją w środowisko przyrodnicze, poza prowadzeniem typowych prac utrzymaniowych, jak usuwanie śmieci zebranych w koszach, konserwacja powierzchni drewnianych, itp.

Reasumując można stwierdzić, iż zarówno realizacja jak i późniejsza eksploatacja przedsięwzięcia nie spowoduje znaczących zmian w środowisku przyrodniczym, gdyż nie wpłynie w istotny sposób na naruszenie powiązań przyrodniczych, nie zakłóci naturalnych obiegów – zwłaszcza wodnego, nie spowoduje istotnego naruszenia terenów zieleni i nie wpłynie negatywnie na kształtowanie warunków mikroklimatu.

Możliwe transgraniczne oddziaływanie na środowisko

Ze względu na lokalny charakter przedsięwzięcia i praktycznie brak negatywnego oddziaływania na środowisko oraz znaczne odległości od granic państwa (100km od najbliżej granicy z Republiką Czeską) przedsięwzięcie nie będzie oddziaływać transgranicznie na środowisko.

Obszary podlegające ochronie na podstawie ustawy z dnia 16 kwietnia 2004r. o ochronie przyrody oraz korytarze ekologiczne znajdujące się w zasięgu znaczącego oddziaływania przedsięwzięcia

9.1. Lokalizacja obszarów chronionych i korytarzy ekologicznych

Ze względu na lokalny charakter planowane przedsięwzięcie w fazie realizacji, jak i eksploatacji nie wpłynie negatywnie na żadne formy ochrony przyrody utworzone lub ustanowione na podstawie ustawy z dnia 16 kwietnia 2004r. o ochronie przyrody (tekst jednolity Dz. U. z 2016r. poz. 2134 z późn. zm.).

Na terenie planowanej inwestycji nie występują obszary Natura 2000. Nie występują na nim obszary z siedliskami przyrodniczymi oraz gatunkami roślin i zwierząt, dla których ochrony został utworzony obszar Natura 2000 wyznaczony w trybie ustawy z dnia 16 kwietnia 2004 r. o ochronie przyrody (tekst jednolity Dz. U. z 2015r. poz. 1651 z późn. zm.). W oparciu o tę wiedzę oraz ze względu na charakter zamierzenia zdecydowanie stwierdza się brak oddziaływania planowanego przedsięwzięcia na tereny związane z ochroną takiego obszaru.

Najbliżej położonymi obszarami podlegającymi ochronie, zlokalizowanymi na terenie gminy Brzeg lub w jej bezpośredniej bliskości są:

- Stobrawski Park Krajobrazowy — w odległości ok. 2,4 km
- Obszar Chronionego Krajobrazu „Lasy Stobrawsko-Turawskie" — w odległości ok. 14,7 km
- Grądy Odrzańskie (obszar Natura 2000) — w odległości ok. 1,8 km

W zasięgu oddziaływania planowanego przedsięwzięcia nie jest zlokalizowany żaden korytarz ekologiczny, a najbliżej położonym korytarzem ekologicznym jest korytarz KPdC-19A Dolina Odry Środkowej, którego najbliższa granica znajduje się w odległości ok. 1,5km w kierunku północno-wschodnim (wg mapy opracowanej przez Jędrzejewski W., Nowak S., Stachura K., Skierczyński M., Mysłajek R. W., Niedziałkowski K., Jędrzejewska B., Wójcik J. M., Zalewska H., Pilot M., Górny M., Kurek R.T., Ślusarczyk R. Projekt korytarzy ekologicznych łączących Europejską Sieć Natura 2000 w Polsce. Zakład Badania Ssaków PAN, Białowieża 2011).

Poniżej szczegółowo scharakteryzowano najważniejsze obszary podlegające ochronie zlokalizowane w rejonie planowanej realizacji przedsięwzięcia.

9.2. Stobrawski Park Krajobrazowy

Stobrawski Park Krajobrazowy utworzono 28 września 1999 roku w trosce o ochronę wielu rzadkich w skali kraju roślin i zwierząt, w związku ze zlokalizowaniem ostoi ptactwa wodno-błotnego w obrębie biocentrum o randze międzynarodowej pod nazwą „Dolina Środkowej Odry". Park ten położony jest na terenie 12 gmin w północnej części woj. opolskiego (Dobrzeń Wielki, Dąbrowa, Kluczbork, Lasowice Wielkie, Lewin Brzeski, Lubsza, Łubniany, Murów, Pokój, Popielów,

Świerczów, i Wołczyn). Jego powierzchnia to 52,6 tys. ha., co plasuje go pod względem wielkości, stosunkowo blisko czołówki tego rodzaju parków w Polsce.

W województwie opolskim najcenniejszy z punktu widzenia przyrodniczego jest fragment doliny Odry w gminie Popielów. Zachował on wiele cech naturalnych i uznawany jest za jeden z najbogatszych przyrodniczo nizinnych obszarów Opolszczyzny. Wzbudza on zainteresowanie nie tylko miłośników przyrody, ale i naukowców - przyrodników z Polski i zagranicy.

Główną przyczyną zachowania się wielu cech naturalnych właśnie w tym fragmencie doliny Odry jest to, że wały przeciwpowodziowe są tu zbudowane dość daleko od rzeki, a więc większy teren jest regularnie zalewany. Znajdują się tu ujścia dwóch dużych dopływów: Nysy Kłodzkiej i Stobrawy, ich międzywala są również szerokie. Szczególnie interesujące jest międzywale Stobrawy - jego szerokość dochodzi do 1,5 km. Częściowo jest ono porośnięte lasem, który zachował wiele cech naturalnego łęgu, z wieloma gatunkami rzadko spotykanych już gdzie indziej ptaków. Znajdują się tu również naturalne starorzecza i oczka wodne z bardzo interesującą szatą roślinną i fauną. Ponieważ duża część międzywala jest corocznie zalewana, większość jego obszaru to nieużytki słabo przekształcone przez człowieka. Spotykamy tu więc łozowiska, turzycowiska, podmokłe łąki tworzące wraz ze starorzeczami ciekawą mozaikę krajobrazową i stanowiące siedliska rzadkich gatunków ptaków.

Dużą część doliny Odry w gminie Popielów zajmuje polder Stobrawa - Rybna. Jest to obszar położony wzdłuż Odry pomiędzy ujściami Nysy i Stobrawy (823 ha powierzchni) otoczony wysokim na 4 m wałami, przeznaczony do retencjonowania wody w razie powodzi. Od 1945 r. jest on jednak chroniony przed zalewaniem (z wyjątkiem wielkiej powodzi w lipcu 1997 r., kiedy woda wdarła się na polder przez koronę wałów), gdyż większa jego część jest użytkowana rolniczo. Kilkaset hektarów zajmują lasy i nieużytki, często podtapiane przez wody gruntowe (ich poziom znacznie się podnosi w okresie wezbrań Odry) i tam przyroda jest również bogata. Gdyby przywrócone zostało zalewanie terenu polderu, możliwe byłoby odtworzenie na tym obszarze dawnego bogactwa i piękna. W ten sposób powstałby ponad 1000 - hektarowy obszar niemal pierwotnej doliny Odry z całym jej bogactwem przyrodniczym i krajobrazowym. Obszar ten leży na terenie powołanego w październiku 1999 r. Stobrawskiego Parku Krajobrazowego. Planowane jest objęcie ścisłą ochroną najcenniejszych przyrodniczo fragmentów polderu i międzywala Stobrawy. Mamy nadzieję, że zapewni to nie tylko zachowanie obecnych wartości przyrodniczych tego obszaru, ale i ich wzbogacenie.

Większą część Parku zajmują lasy (ok. 80% jego powierzchni). Pozostałe elementy krajobrazu to pola uprawne, łąki w dolinach rzek, wydmy, i torfowiska śródleśne. Również na jego obszarze, leży kilka bardzo wartościowych, m. in. pod względem awifauny lęgowej, kompleksów stawów hodowlanych o łącznej powierzchni ok. 600 ha. Kilka z tych kompleksów leży w lasach (Bory Stobrawskie) i ich atrakcyjność jest tu szczególna, bowiem w skład ich awifauny lęgowej dochodzą gatunki charakterystyczne dla tego typu terenów (np. **gągoł** - *Bucephala clangula*, **żuraw** - *Grus grus*, **brodziec samotny** - *Tringa ochropus*, czy mający gniazda w bezpośrednim sąsiedztwie stawów, **bielik** - *Haliaeetus albicilla*). Również tu, w dorzeczu rzeki Stobrawy, występuje rzadki na Śląsku gatunek orła - **orlik krzykliwy** - *Aquilla pomarina*, którego liczebność na tym terenie, szacowana jest na 6 par.

Wiele lat obserwacji ptaków - głównie na terenach wodnych - zaowocowało stwierdzeniem 224 gatunków ptaków. Większość z nich widziano na terenie stawów Przygorzele/Bielice. Przez lata awfauna środkowego dorzecza Stobrawy dość mocno zmieniła się. Z leśnych terenów wycofał się cietrzew (*Tetrao tetrix*), oraz jarząbek (*Bonasa bonasia*). Praktycznie do zera zmniejszyła się liczba lęgowych podgorzałek (*Aythya nyroca*). Przykładem gatunku, który niedawno zasiedlił te rejony może by

gągoł (*Bucephala clangula*) którego na samych tylko stawach w Krzywej Górze w 2002 roku stwierdzono lęgi 7 par. Po ponad dziesięciu latach ponownie zagnieździła się śmieszka (*Larus ridibundus*) na stawach Przygorzele/Bielice. Również częstotliwość kontroli poszczególnych terenów zaowocowała zwiększeniem się obserwacji gatunków będących na Śląsku gatunkami mapowanymi (lęgowe), bądź o których zbierane są wszelkie informacje (przelotne).

9.3. Obszar Chronionego Krajobrazu „Lasy Stobrawsko-Turawskie"

Obszar Chronionego Krajobrazu „Lasy Stobrawsko-Turawskie" o powierzchni 118 367 ha został ustanowiony uchwałą nr XXIV/193/88 Wojewódzkiej Rady Narodowej w Opolu z dnia 26 maja 1988 roku. Obejmuje centralną i zachodnią części województwa opolskiego.

W granicach Lasów Stobrawsko-Turawskich znalazło się kilka zespołów przyrodniczo-krajobrazowych oraz kilkadziesiąt użytków ekologicznych i pomników przyrody. Niezliczona ilość cieków, stawy hodowlane, źródła, polodowcowe moreny i wydmy stanowią o wysokich walorach krajobrazowych i przyrodniczych tego terenu.

Na obszarze Lasów Stobrawsko-Turawskich stwierdzono występowanie wielu chronionych gatunków roślin i zwierząt. Jednym z najciekawszych obiektów położonych na tym terenie jest Jezioro Turawskie. Jego najbliższe otoczenie jest miejscem gniazdowania wielu ciekawych gatunków ptaków. Zbiornik stanowi też ważne miejsce odpoczynku i żerowania dla ptaków migrujących. Z tego względu został zaliczony do ostoi ptactwa wodnego o randze europejskiej.

W myśl postanowień ustawy o ochronie przyrody obszar chronionego krajobrazu to obiekt pełniący poza funkcją przyrodniczo-krajobrazową funkcję turystyczno-rekreacyjną. Lasy Stobrawsko-Turawskie, ze względu na przewagę borów sosnowych mających duże walory bioterapeutyczne (działają kojąco, przeciwastmatycznie i odkażająco), posiadają duże znaczenie dla turystyki i wypoczynku mieszkańców okolicznych miast.

9.4. Obszar Natura 2000 „Grądy Odrzańskie"

Obszar NATURA 2000: Obszar Specjalnej Ochrony Ptaków - Grądy Odrzańskie (kod obszaru PLB020002) o powierzchni 19999,28 ha został utworzony rozporządzeniem Ministra Środowiska z dnia 21 lipca 2004r.

Obszar obejmuje 70-cio kilometrowy odcinek doliny Odry w jej środkowym biegu, stanowiący fragment Pradoliny Wrocławskiej. Zaczyna się kilka kilometrów za Opolem, kończy przed Wrocławiem. Dolina pokryta jest lasami, łąkami, pastwiskami i polami uprawnymi. Lasy składają się przede wszystkim z drzewostanów dębowo-grabowych, zachowały się jednak niewielkie fragmenty zadrzewień olszowo-wiązowych i wierzbowo-topolowych (charakterystycznych dla dolin dużych rzek). Na tym odcinku doliny znajduje się wiele starych koryt rzecznych Odry i jej dopływów, pozostałości rozlewisk i stawów. Teren jest silnie zmeliorowany. Jest to obszar bardzo istotny dla ochrony ptaków na Dolnym Śląsku. W Grądach Odrzańskich występują 22 zagrożone gatunki ptaków z załącznika I Dyrektywy Ptasiej. Występuje tu duże zagęszczenie bociana czarnego i dzięcioła średniego. Na obszarze znajdują się 4 niewielkie rezerwaty przyrody: Grodzisko Ryczyńskie, Kanigóra, Łacha Jelcz i Zwierzyniec.

9.5. Ocena wpływu na obszary chronione i korytarze ekologiczne

Najbliżej położonym obszarem jest Stobrawski Park Krajobrazowy i obszar NATURA 2000 Grądy Odrzańskie, jednak lokalny charakter oddziaływań oraz zastosowane rozwiązania techniczne pozwalają stwierdzić, że wystąpienie jakichkolwiek negatywnych oddziaływań o charakterze bezpośrednim na formy ochrony przyrody utworzone lub ustanowione na podstawie ustawy z dnia 16 kwietnia 2004r. o ochronie przyrody, w tym również obszary natura 2000 jest mało prawdopodobne.

Obszary te, ze względu na oddalenie oraz biologię gatunków roślin, zwierząt i siedlisk, dla których zostały powołane, położone są poza zasięgiem oddziaływania planowanego przedsięwzięcia, stąd też nie wpłynie ono na spójność sieci obszarów Natura 2000 w województwie opolskim, zarówno w trakcie jego realizacji, jak również podczas jego eksploatacji. Planowane przedsięwzięcie nie wpłynie również na spójność pozostałych form ochrony przyrody w województwie opolskim.

Wpływ planowanej drogi na bezpieczeństwo ruchu drogowego w przypadku drogi w transeuropejskiej sieci drogowej

Drogi objęte zakresem planowanej inwestycji nie są zaliczane do transeuropejskiej sieci drogowej.

Przedsięwzięcia realizowane i zrealizowane, znajdujące się na terenie, na którym planuje się realizację przedsięwzięcia, oraz w obszarze oddziaływania przedsięwzięcia lub których oddziaływania mieszczą się w obszarze oddziaływania planowanego przedsięwzięcia – w zakresie, w jakim ich oddziaływania mogą prowadzić do skumulowania oddziaływań z planowanym przedsięwzięciem

W zasięgu oddziaływania planowanego przedsięwzięcia nie znajdują sie inne przedsięwzięcia realizowane lub zrealizowane, dla których występowałoby kumulowanie oddziaływań z planowanym przedsięwzięciem.

Ryzyko wystąpienia poważnej awarii lub katastrofy naturalnej i budowlanej, w tym ryzyko zmiany klimatu

Na analizowanym obszarze, na którym planowana jest realizacja przedsięwzięcia, nie będą gromadzone rodzaje i ilości substancji, które kwalifikowałyby przedsięwzięcie do zaliczenia do grupy inwestycji o zwiększonym ryzyku lub dużym ryzyku wystąpienia poważnej awarii przemysłowej w myśl Rozporządzenia Ministra Rozwoju z dnia 29 stycznia 2016r. w sprawie rodzajów i ilości znajdujących się w zakładzie substancji niebezpiecznych, decydujących o zaliczeniu zakładu do zakładu o zwiększonym lub dużym ryzyku wystąpienia poważnej awarii przemysłowej (Dz. U. z 2016r. poz. 138) [34].

W trakcie prowadzenia prac budowlanych mogą wystąpić awarie sprzętu (wyciek paliwa, oleju, smaru itp.), które stanowią zagrożenie dla środowiska, jednak uwzględniając specyfikę planowanego przedsięwzięcia i skalę możliwych awarii stwierdzić należy, że potencjalne sytuacje awaryjne na obszarze obiektu nie będą posiadać cech poważnej awarii, katastrofy naturalnej czy też budowlanej.

Przestrzeganie reżimu przeglądów technicznych sprzętu budowlanego, a także przestrzeganie obowiązujących przepisów, a w szczególności BHP, powinno maksymalnie zminimalizować możliwość wystąpienia awarii, a dodatkowo właściwa organizacja placu budowy powinna eliminować m.in. obecność maszyn mogących wyrządzić szkody w odległości stwarzającej określone zagrożenia.

Ponadto z uwagi na lokalizację przedsięwzięcia na terenie, na którym nie występują wstrząsy sejsmiczne, silne wiatry, długotrwałe ekstremalne temperatury, osuwiska czy powodzie nie przewiduje się również zagrożenia wystąpienia katastrofy naturalnej rozumianej zgodnie z przepisami ustawy z dnia 18 kwietnia 2002r. o stanie klęski żywiołowej (tekst jednolity Dz. U. z 2014r. poz. 333 z późn. zm.) [30].

Planowane przedsięwzięcie nie wpłynie na zmiany klimatu zarówno w jego otoczeniu, jak i w ujęciu globalnym.

Przewidywane ilości i rodzaje wytwarzanych odpadów oraz ich wpływ na środowisko

Etap eksploatacji przedsięwzięcia nie będzie wiązać się z wytwarzaniem odpadów, dlatego też nie przewiduje się wpływu projektowanej inwestycji na zagrożenie środowiska w tym zakresie.

Prace rozbiórkowe dotyczące przedsięwzięć mogących znacząco oddziaływać na środowisko

Przedsięwzięcie nie będzie skutkować typową rozbiórką obiektów budowlanych, a jedynie przewiduje się rozebranie istniejących pomostów wędkarskich, co skutkować będzie powstaniem odpadów nawierzchni asfaltowej o kodzie 17 04 05 (odpad inny niż niebezpieczne) oraz wykonywanie robót ziemnych na odcinkach gdzie przewidywane jest wykonanie pełnej konstrukcji

ścieżek, co skutkować będzie powstaniem odpadów o kodzie 17 05 04 (odpady inne niż niebezpieczne).

Ponadto na etapie realizacji przedsięwzięcia powstaną niewielkie ilości odpadów zmieszanych o kodzie 17 01 07 i 17 09 04 związanych z wykorzystaniem materiałów budowlanych i prowadzeniem robót budowlanych.

Zakres przedmiotowych prac stanowi typowe prace budowlane związane z wykonaniem infrastruktury komunikacyjnej, a szacunkowe ilości i sposób postępowania z wytworzonymi na etapie budowy odpadami przedstawiono w pkt 7.1 niniejszego opracowania.

Zakres prac budowlanych przy zachowaniu obowiązujących przepisów oraz wymogów technicznych i organizacyjnych, szczególnie w zakresie gospodarowania wytworzonymi odpadami, nie wpłynie na pogorszenie stanu środowiska.

Wykorzystane materiały i literatura

1. Ustawa z dnia 3 października 2008r. o udostępnianiu informacji o środowisku i jego ochronie, udziale społeczeństwa w ochronie środowiska oraz o ocenach oddziaływania na środowisko (tekst jednolity Dz. U. z 2017r. poz. 1405);
2. Ustawa z dnia 24 kwietnia 2009r. o bateriach i akumulatorach (tekst jednolity Dz. U. z 2016r. poz. 1803);
3. Ustawa z dnia 27 kwietnia 2001r. Prawo ochrony środowiska - tekst jednolity Dz. U. z 2017r. poz. 519 z późn. zm.;
4. Ustawa z dnia 18 lipca 2001r. Prawo wodne - tekst jednolity Dz. U. z 2017r. poz. 1121;
5. Ustawa z dnia 7 lipca 1994r. Prawo budowlane - tekst jednolity Dz. U. z 2017r. poz. 1332;
6. Ustawa z dnia 7 czerwca 2001r. o zbiorowym zaopatrzeniu w wodę i zbiorowym odprowadzaniu ścieków - tekst jednolity Dz. U. z 2017r. poz. 328;
7. Ustawa z dnia 14.12.2012r. o odpadach - tekst jednolity Dz. U. z 2016r. poz. 1987 z późn. zm.;
8. Ustawa z dnia 27 marca 2003r. o planowaniu i zagospodarowaniu przestrzennym - tekst jednolity Dz. U. z 2017r. poz. 1073;
9. Ustawa z dnia 16 kwietnia 2004r. o ochronie przyrody - tekst jednolity Dz. U. z 2016r. poz. 2134 z późn. zm.;
10. Ustawa z dnia 10 lipca 2007r. o nawozach i nawożeniu (tekst jednolity Dz. U. z 2015r. poz. 625 z późn. zm.)
11. Ustawa z 3 lutego 1995r. o ochronie gruntów rolnych i leśnych - tekst jednolity Dz.U. z 2017r. poz. 1161;
12. Rozporządzenie Rady Ministrów z dnia 9 listopada 2010r. w sprawie przedsięwzięć mogących znacząco oddziaływać na środowisko (tekst jednolity Dz. U. z 2016r. poz. 71);
13. Rozporządzenie Ministra Środowiska z dnia 18 listopada 2014r. w sprawie warunków, jakie należy spełnić przy wprowadzaniu ścieków do wód lub do ziemi oraz w sprawie substancji szczególnie szkodliwych dla środowiska wodnego (Dz. U. z 2014r. poz. 1800);
14. Rozporządzenie Ministra Budownictwa z dnia 14 lipca 2006r. w sprawie sposobu realizacji obowiązków dostawców ścieków przemysłowych oraz warunków wprowadzania ścieków do urządzeń kanalizacyjnych (tekst jednolity Dz. U. z 2016r. poz. 1757);
15. Rozporządzenie Ministra Środowiska z dnia 10 listopada 2005r. w sprawie substancji szczególnie szkodliwych dla środowiska wodnego, których wprowadzenie w ściekach przemysłowych do urządzeń kanalizacyjnych wymaga uzyskania pozwolenia wodnoprawnego (Dz. U. z 2005r. Nr 233, poz. 1988 z późn. zm.);
16. Rozporządzenie Ministra Infrastruktury z dnia 14 stycznia 2002r. w sprawie określenia przeciętnych norm zużycia wody (Dz. U. z 2002r. Nr 8, poz. 70);
17. Rozporządzenie Ministra Środowiska z dnia 24 maja 2004r. w sprawie wzorów tablic informacyjnych o strefie ochronnej ujęcia wody (Dz. U. z 2004r. Nr 136, poz. 1457 z późn. zm.);
18. Rozporządzenie Ministra Środowiska z dnia 24 sierpnia 2012r. w sprawie poziomów niektórych substancji w powietrzu (Dz. U. z 2012r. poz. 1031);
19. Rozporządzenie Ministra Środowiska z dnia 27 sierpnia 2014r. w sprawie rodzajów instalacji mogących powodować znaczne zanieczyszczenie poszczególnych elementów przyrodniczych albo środowiska jako całości (Dz. U. z 2014r. poz. 1169);
20. Rozporządzenie Ministra Środowiska z dnia 4 listopada 2014r. w sprawie standardów emisyjnych dla niektórych rodzajów instalacji, źródeł spalania paliw oraz urządzeń spalania lub współspalania odpadów (Dz. U. z 2014r. poz. 1546 z późn. zm.);
21. Rozporządzenie Ministra Środowiska z dnia 13 września 2012r. w sprawie dokonywania oceny poziomów substancji w powietrzu (Dz. U. z 2012r. poz. 1032);
22. Rozporządzenie Ministra Środowiska z dnia 14 czerwca 2007r. w sprawie dopuszczalnych poziomów hałasu w środowisku (tekst jednolity Dz. U. z 2014r. poz. 112);
23. Rozporządzenie Ministra Środowiska z dnia 9 grudnia 2014r. w sprawie katalogu odpadów (Dz. U. z 2014r. poz. 1923);
24. Rozporządzenie Ministra Gospodarki z dnia 16 stycznia 2015r. w sprawie rodzajów odpadów, które mogą być składowane na składowisku odpadów w sposób nieselektywny (Dz. U. z 2015r. poz. 110);
25. Rozporządzenie Ministra Środowiska z dnia 10 listopada 2015r. w sprawie listy rodzajów odpadów, które osoby fizyczne lub jednostki organizacyjne niebędące przedsiębiorcami mogą poddawać odzyskowi na potrzeby własne, oraz dopuszczalnych metod ich odzysku (Dz. U. z 2016r. poz. 93);
26. Rozporządzenie Ministra Rozwoju Regionalnego i Budownictwa z dnia 29 marca 2001r. w sprawie ewidencji gruntów i budynków (tekst jednolity Dz. U. z 2016r. poz. 1034);
27. Rozporządzenie Ministra Środowiska z dnia 1 września 2016 r. w sprawie sposobu prowadzenia oceny zanieczyszczenia powierzchni ziemi (Dz. U. z 2016r. poz. 1395);

28. Rozporządzenie Ministra Środowiska z dnia 30 października 2003r. w sprawie dopuszczalnych poziomów pól elektromagnetycznych w środowisku oraz sposobów sprawdzania dotrzymania tych poziomów (Dz. U. z 2003r. Nr 192, poz. 1883);
29. Ustawa z dnia 20 lipca 1991r. o Państwowej Inspekcji Ochrony Środowiska (tekst jednolity Dz. U. z 2016r. poz. 1688);
30. Ustawa z dnia 18 kwietnia 2002r. o stanie klęski żywiołowej (tekst jednolity Dz. U. z 2014r. poz. 333 z późn. zm.)
31. Ustawa z dnia 23 lipca 2003r. o ochronie zabytków i opiece nad zabytkami (tekst jednolity Dz. U. z 2014r. poz. 1446 z późn. zm.);
32. Rozporządzenie Ministra Środowiska z dnia 26 stycznia 2010r. w sprawie wartości odniesienia dla niektórych substancji w powietrzu (Dz. U. z 2010r. Nr 16, poz. 87);
33. Rozporządzenie Ministra Środowiska z dnia 12 grudnia 2014r. w sprawie wzorów dokumentów stosowanych na potrzeby ewidencji odpadów (Dz. U. z 2014r. poz. 1973);
34. Rozporządzenie Ministra Rozwoju z dnia 29 stycznia 2016r. w sprawie rodzajów i ilości znajdujących się w zakładzie substancji niebezpiecznych, decydujących o zaliczeniu zakładu do zakładu o zwiększonym lub dużym ryzyku wystąpienia poważnej awarii przemysłowej (Dz. U. z 2016r. poz. 138);
35. Rozporządzenie Ministra Środowiska z dnia 2 lipca 2010r. w sprawie rodzajów instalacji, których eksploatacja wymaga zgłoszenia (Dz. U. z 2010r. Nr 130 poz. 880);
36. Rozporządzenie Ministra Środowiska z dnia 2 lipca 2010r. w sprawie przypadków, w których wprowadzanie gazów lub pyłów do powietrza z instalacji nie wymaga pozwolenia (Dz. U. z 2010r. Nr 130 poz. 881);
37. Rozporządzenie Ministra Środowiska z dnia 19 listopada 2008r. w sprawie rodzajów wyników pomiarów prowadzonych w związku z eksploatacją instalacji lub urządzenia i innych danych oraz terminów i sposobów ich prezentacji (Dz. U. z 2008r. Nr 215 poz. 1366);
38. Rozporządzenie Ministra Środowiska z dnia 30 października 2014r. w sprawie wymagań w zakresie prowadzenia pomiarów wielkości emisji oraz pomiarów ilości pobieranej wody (Dz. U. z 2014r. poz. 1542);
39. Rozporządzenie Ministra Zdrowia z dnia 13 listopada 2015r. w sprawie jakości wody przeznaczonej do spożycia przez ludzi (Dz. U. z 2015r. poz. 1989);
40. Rozporządzenie Ministra Środowiska z dnia 9 listopada 2011r. w sprawie klasyfikacji stanu ekologicznego, potencjału ekologicznego i stanu chemicznego jednolitych części wód powierzchniowych (Dz. U. z 2011r. Nr 258, poz. 1549);
41. Rozporządzenie Ministra Środowiska z dnia 27 listopada 2002r. w sprawie wymagań, jakim powinny odpowiadać wody powierzchniowe wykorzystywane do zaopatrzenia ludności w wodę przeznaczoną do spożycia (Dz. U. z 2002r. Nr 204, poz. 1728);
42. Rozporządzenie Ministra Środowiska z dnia 4 października 2002r. w sprawie wymagań, jakim powinny odpowiadać wody śródlądowe będące środowiskiem życia ryb w warunkach naturalnych (Dz. U. z 2002r. Nr 176, poz.1455);
43. Rozporządzenie Ministra Środowiska z dnia 21 lipca 2016 r. w sprawie sposobu klasyfikacji stanu jednolitych części wód powierzchniowych oraz środowiskowych norm jakości dla substancji priorytetowych (Dz. U. z 2016r. poz.1187);
44. Rozporządzeniem Rady Ministrów z dnia 27 czerwca 2006r. w sprawie przebiegu granic obszarów dorzeczy i regionów wodnych (Dz. U. z 2006r. Nr 126. poz. 878 z późn. zm.)
45. Rozporządzenie Rady Ministrów z dnia 18 stycznia 2005r. w sprawie szczegółowych warunków i trybu udzielania pomocy finansowej na dostosowanie gospodarstw rolnych do standardów Unii Europejskiej objętej planem rozwoju obszarów wiejskich (Dz. U. z 2005r. Nr 17 poz. 142 z późn. zm.);
46. „Wskaźniki emisji substancji zanieczyszczających wprowadzanych do powietrza z procesów energetycznego spalania paliw" materiały informacyjno-instruktażowe seria 1/96, MOŚZNiL, Warszawa, kwiecień 1996r.;
47. Instrukcja 338/96. Metoda określania emisji i imisji hałasu przemysłowego w środowisku oraz program komputerowy HPZ_95_ITB, ITB, Warszawa 1996r.;
48. Zbigniew Engel „Ochrona środowiska przed drganiami i hałasem" Wydawnictwo naukowe PWN, Warszawa 1993 r.
49. „Ochrona środowiska przed hałasem i wibracjami. Stan aktualny i kierunki działań", Instytut Techniki Budowlanej, Warszawa 1992r.;
50. Matuszkiewicz W. (red.) 1991. Potencjalna roślinność naturalna Polski. Mapa 1: 300 000. Polska Akademia Nauk. Instytut Geografii i Przestrzennego Zagospodarowania.
51. Matuszkiewicz W. 2005. Przewodnik do oznaczania zbiorowisk roślinnych Polski. PWN, Warszawa.;
52. Rozporządzenie Rady Ministrów z dnia 18 października 2016r. w sprawie Planu gospodarowania wodami na obszarze dorzecza Odry - Dz. U. z 2016r. poz. 1967;
53. Mapa obszarów Głównych Zbiorników Wód Podziemnych (GZWP) w Polsce wymagających szczególnej ochrony. - Kleczkowski A.S. Instytut Hydrogeologii i Geologii Inżynierskiej Akademii Górniczo - Hutniczej. Kraków, 1990;

Opracował:

CZĘŚĆ II

CZĘŚĆ GRAFICZNA

Mapa zasadnicza

Województwo: opolskie, powiat: brzeski,
Jednostka ewidencyjna: 166101_1 Brzeg
Obręb: POŁUDNIE
Działka nr 500
Skala 1:500

Poświadcza się zgodność niniejszej kopii z treścią materiału państwowego zasobu geodezyjnego i kartograficznego

Organ prowadzący państwowy zasób geodezyjny i kartograficzny	Starosta Brzeski
Nazwa materiału zasobu	mapa zasadnicza
Identyfikator ewidencyjny materiału zasobu	P.1601.2017.1062
Data wykonania kopii	19.08.2017
Imię, nazwisko i podpis osoby reprezentującej organ	z up. STAROSTY

LEGENDA :

1. Lokalizacja wiaty szerokości 7,2x4,8m
2. Wjazd na działkę
3. Utwardzenia pod komunikację:

Utwardzenia ścieżek szutrem obrzeże betonowe
powierzchnia ścieżek= 1327,9 m²
długość obrzeża=1635,6 mb

Miejsca utwardzone szutrem, obwodowo krawężnik betonowy
powierzchnia = 1044 m²
ilość krawężnika=244 mb

4. Pomosty wg. odrębnego rysunku
4b. Pomost dla osób niepełnosprawnych
łączna ilość 29 szt.

5. Tablica edukacyjna, informacyjna
ilość 10 szt.

6. Stojak na rowery (6 stanowiskowy)
ilość 2 szt.

7. Ławka dł 2 m, utwardzenie szerokości 1x3m, ilość 13szt.

8. Kosz na śmieci, ilość 12szt.

9. Miejsce na ognisko z paleniskiem

10. Teren biologicznie czynny

A-E Granice działki budowlanej
granice oddziaływania

Ogrodzenie, łączna długość =781 mb

Drzewa wysokie / średniowysokie

Drzewa istniejące

* UWAGA!!!
2. Wszystkie wymiary podane są w metrach. Nie wolno brać wymiary mierząc bezpośrednio z rysunku. Wszystkie wymiary sprawdzić dokonując obmiaru z natury.

Podane ilości (długości i powierzchnie) należy zweryfikować w terenie przed przystąpieniem do zamówień.

ZAŁĄCZNIK GRAFICZNY
DO WNIOSKU O WYDANIE DECYZJI O ŚRODOWISKOWYCH UWARUNKOWANIACH ZGODY NA REALIZACJĘ PRZEDSIĘWZIĘCIA
SKALA RYSUNKU - 1:500

Sporządził: Małgorzata Jasińska
Dnia: 11-08-2017 r.

6461541,12

Godło: 6.143.16.21.2.4, 6.143.16.21.4.2, 6.143.16.21.4.4, 6.143.16.22.1.3, 6.143.16.22.3.1, 6.143.16.22.3.3

STAROSTA BRZESKI
ul. Robotnicza 20
49-300 Brzeg

ZAB.410.376.2017.RP

Brzeg, 07.09.2017 r.

PS-PROJEKT Sp. z o.o.
ul. Cygana 4/109
45-131 Opole

Dotyczy: pisma w sprawie uzgodnienia koncepcji zagospodarowania terenu zbiornika wodnego „Cegielnia" położonego na działce nr 500 (Obręb Południe, Gmina Brzeg)

W odpowiedzi na w/w pismo z dnia 29.08.2017 r., data wpływu 29.08.2017 r., Starosta Brzeski, w zakresie zgodności inwestycji z wytycznymi konserwatorskimi zawartymi w miejscowym planie zagospodarowania przestrzennego (mpzp) oraz stwierdzenia ewentualnego pogorszenia stanu zachowania zabytków, opiniuję w następujący sposób przedmiotową inwestycję:

- akceptuję koncepcję zagospodarowania terenu zbiornika wodnego „Cegielnia" położonego na działce nr 500 (Obręb Południe, Gmina Brzeg)

Pracowania projektowa przedstawiła koncepcję kompleksowego zagospodarowania terenu wokół zbiornika wodnego „Cegielnia" w Brzegu, m.in. w zakresie wykonania ścieżek, pomostów oraz montażu ogrodzenia panelowego.

Nie wnosi się zastrzeżeń do przedstawionej koncepcji. Przęsła ogrodzenia należy wykonać w kolorze zielonym. Z uwagi na potrzebę zharmonizowania nowego elementu, przed betonowy elementy przęsła należy zasadzić roślinność niskopienną lub płożącą.

STAROSTA
Maciej Stefański

Otrzymuje:
1. PS-PROJEKT Sp. z o.o., ul. Cygana 4/109, 45-131 Opole

Do wiadomości:
1. Wojewódzki Urząd Ochrony Zabytków w Opolu, ul. Piastowska 14, 45-082 Opole

aa.
Pismo sporządził: Radosław Preis

Brzeg, dnia 20.01.2017r.

OŚ.613.222.2016.JZ

DECYZJA

Na podstawie art.83, ust.1, pkt 1); art.83a, ust.1; art.83c, ust.3 i 4; art.83d, ust.1 i 2; art.86, ust.1, pkt 10); art.90, ust.1, ustawy z dnia 16 kwietnia 2004r. o ochronie przyrody (Dz.U. z 2015r. poz.1651, z późn. zm.) oraz art. 104 i art.107. §1, §2 i §3 ustawy z dnia 14 czerwca 1960r. Kodeks postępowania administracyjnego (Dz. U. z 2016r., poz.23), po rozpatrzeniu wniosku z dnia 21.11.2016r. Dyrektora Zarządu Nieruchomości Miejskich, ul. Bolesława Chrobrego 32, 49-300 Brzeg, o wydanie zezwolenia na usunięcie drzew, szczegółowo określonych we wniosku, znajdujących się na działce nr 500, arkusz mapy 13, obręb Południe, gminy Brzeg, przy ul. Janusza Kusocińskiego w Brzegu, stanowiącej teren rekreacyjny, ze względu na zły stan zdrowotny drzew oraz pisma nr UOŚ.III.6131.193.2016, z dnia 31.10.2016r. Zastępcy Burmistrza Brzegu w którym jako właściciel nieruchomości wyraża zgodę na usunięcie drzew

orzekam

I. **Zezwolić** Zarządowi Nieruchomości Miejskich, ul. Bolesława Chrobrego 32, 49 300 Brzeg **na usunięcie 12 obumierających drzew** z gatunku **topola kanadyjska** *(Populus x canadensis* Moench), o obwodach: **140cm, 220cm, 160cm, 160cm, 140cm, 224cm, 200cm, 200cm, 180cm, 180cm, 200cm i 118cm**, mierzonych na wysokości 1,3m, znajdujących się działce **nr 500**, arkusz mapy 13, obręb **Południe**, gminy **Brzeg**, przy ul **Janusza Kusocińskiego** w Brzegu, stanowiącej teren rekreacyjny, ze względu na zły stan zdrowotny drzew.

II. Ustalić przewidywany termin usunięcia drzewa – **do 31 grudnia 2018r.**

III. Nałożyć obowiązek **zastąpienia usuwanych drzew innymi drzewami**, zgodnie z poniższym zestawieniem:

Miejsce nasadzeń	Liczba drzew	Minimalny obwód pnia na wys. 100cm	Gatunek lub odmiana	Termin wykonania nasadzeń	Termin złożenia informacji o wykonaniu nasadzeń
Działka **nr 500**, ark. m. **13**, obrębu **Południe**	**12szt.**	**6 cm**	**wierzba odmiana płacząca**	Do **30.04.2019r.**	Do **10.05.2019r.**

IV. W przypadku usuwania drzewa w okresie od końca lutego do dnia 16 października, zobowiązać uprawnionego, określonego w punkcie I. do sprawdzenia bezpośrednio przed rozpoczęciem prac, czy na drzewach występują jakiekolwiek zasiedlone dziuple lub gniazda ptaków objętych ochroną i w przypadku ich stwierdzenia, do wstrzymania wykonania niniejszej decyzji i wykonania jej po tym terminie.

UZASADNIENIE

W dniu 29.11.2016r. do Starostwa Powiatowego w Brzegu wpłynął wniosek z dnia 21.11.2016r. Dyrektora Zarządu Nieruchomości Miejskich, ul. Bolesława Chrobrego 32, 49-300 Brzeg, o wydanie zezwolenia na usunięcie 12 obumierających drzew z gatunku topola kanadyjska, o obwodach: 140cm, 220cm, 160cm, 160cm, 140cm, 224cm, 200cm, 200cm, 180cm, 180cm, 200cm i 118cm, mierzonych na wysokości 1,3m, znajdujących się działce nr 500, arkusz mapy 13, obręb Południe, gminy Brzeg, przy ul. Janusza Kusocińskiego w Brzegu, stanowiącej teren rekreacyjny, ze względu na zły stan zdrowotny drzew.

Do wniosku dołączono pismo nr UOŚ.III.6131.193.2016, z dnia 31.10.2016r. Zastępcy Burmistrza Brzegu w którym jako właściciel nieruchomości wyraża zgodę na usunięcie drzew

Dnia 19.01.2017r. przeprowadzono oględziny drzew, na okoliczność występowania w ich obrębie gatunków chronionych. W trakcie oględzin nie stwierdzono ich występowania. Drzewa są w złym stanie zdrowotnym. Są silnie zaatakowane przez jemiołę. Posiadają obumierające korony i wypróchnienia pni.

Według art. 83c, ust 3 cytowanej ustawy o ochronie przyrody wydanie niniejszego zezwolenia może być uzależnione od nasadzeń zastępczych to jest zastąpienia usuwanego drzewa lub krzewu innymi drzewami lub krzewami w liczbie nie mniejszej niż liczba usuwanych drzew lub krzewów.

Działkę tą stanowi zbiornik wodny o charakterze rekreacyjnym na którego brzegach znajdują się drzewa przeznaczone do usunięcia. Ze względu na konieczność zachowania na przedmiotowym terenie odpowiedniej ilości drzew oraz walorów widokowych, nałożono obowiązek określony w punkcie III. Biorąc pod uwagę przeznaczenie terenu oraz warunki siedliskowe panujące w obrębie przedmiotowej nieruchomości, do nasadzeń zastępczych wskazano gatunek drzew który wzbogaci estetycznie ten rejon miasta.

Należy zastrzec, że w przypadku usuwania drzew lub krzewów w okresie od końca lutego do dnia 16 października i stwierdzenia na usuwanym drzewie lub krzewie dziupli, gniazda lub gniazd ptaków objętych ochroną, określonych w załącznikach 1 i 2 do Rozporządzenia Ministra Środowiska z dnia 6 października 2014r. w sprawie ochrony gatunkowej zwierząt (Dz. U. z 2014, poz. 1348), należy wstrzymać wykonanie niniejszej decyzji, tj. nie usuwać drzewa, gdyż zgodnie z obowiązującym prawem w w/w terminie obowiązuje zakaz niszczenia gniazd ptaków objętych ochroną. Drzewa można usuwać po tym terminie

Biorąc pod uwagę powyższe orzeczono jak w sentencji.

Pouczenie

Zgodnie z art. 86 ust. 2 *„W przypadkach, o których mowa w ust. 1, jeżeli wydanie zezwolenia na usunięcie drzewa lub krzewu zostało uzależnione od przesadzenia tego drzewa lub krzewu albo wykonania nasadzeń zastępczych, a przesadzone albo posadzone drzewo lub krzew nie zachowały żywotności po 3 latach od dnia upływu terminu wskazanego w tym zezwoleniu na ich przesadzenie lub wykonanie nasadzeń zastępczych, lub przed upływem tego okresu, z przyczyn zależnych od posiadacza nieruchomości, organ właściwy do wydania zezwolenia na usunięcie drzewa lub krzewu nakłada ponownie w drodze decyzji obowiązek wykonania nasadzeń zastępczych. Przepisy art. 83c ust. 4 oraz art. 83d ust. 2 i 4 stosuje się odpowiednio".*

Od niniejszej decyzji służy stronie odwołanie, za pośrednictwem Starosty Powiatu Brzeskiego, do Samorządowego Kolegium Odwoławczego w Opolu, w terminie 14 dni od dnia jej otrzymania.

Otrzymują:
1) Zarząd Nieruchomości Miejskich, ul. Bolesława Chrobrego 32
2) a a

Do wiadomości:
1) Gmina Brzeg, ul. Robotnicza 12, 49-300 Brzeg

Zezwolenie zwolnione od opłaty skarbowej na podstawie art. 4 ustawy z dnia 16 listopada 2006 r. o opłacie skarbowej - według załącznika, część III, ust. 44 - kolumna „Zwolnienia" - pkt 6 (Dz. U. z 2006r. Nr 225, poz. 1635 z późn. zm.).

Sprawę prowadzi: Janusz Zdyb, tel. 774 447 977

PWiK Przedsiębiorstwo Wodociągów i Kanalizacji w Brzegu Sp. z o.o.
ul. Wolności 15, 49-300 Brzeg
zarejestrowane w Sądzie Rejonowym w Opolu: VIII Wydz. Gospodarczy-KRS nr 0000058539

www.pwik.brzeg.pl

e-mail:
sekretariat@pwik.brzeg.pl

Centrala – Sekretariat
tel. 77 416 22 44
tel. 77 416 40 51
tel. fax 77 416 31 53

Pogotowie wod–kan:
tel. 77 416 22 44

Stacja Uzdatniania Wody:
tel. 77 411 99 79

Oczyszczalnia Ścieków:
tel. 77 416 29 17

Laboratorium:
tel. 77 411 99 78

Brzeg, 12-12-2017

TT / 67 / 1 / 18976 /2017

Okręg Polskiego Związku Wędkarskiego
z siedzibą w Opolu
45-031 Opole, ul. Malczewskiego 1

Dot. uzgodnienia projektu zagospodarowania terenu

W odpowiedzi na wniosek z dnia 08.12.2017 r. informujemy, że uzgadniamy projekt zagospodarowania terenu zbiornika wodnego zlokalizowanego w Brzegu przy ul. Janusza Kusocińskiego dz. nr 500.

Dodatkowo zaznaczamy, że kanalizacja deszczowa nie jest naszą własnością, w związku z powyższym projekt należy uzgodnić z właścicielem - Gminą Brzeg.

BW

ZASTĘPCA PREZESA
DS. TECHNICZNYCH
Krzysztof Tokarski

Załącznik:
plan syt.-wys. 1-egz

Kapitał zakładowy:
39 270 300,00 PLN

NIP: 747-000-47-95
Regon: 530591031

Konta bankowe:
Bank PKO S. A.
18124042721111000048314145

ING Bank Śląski
50105014901000002280370228

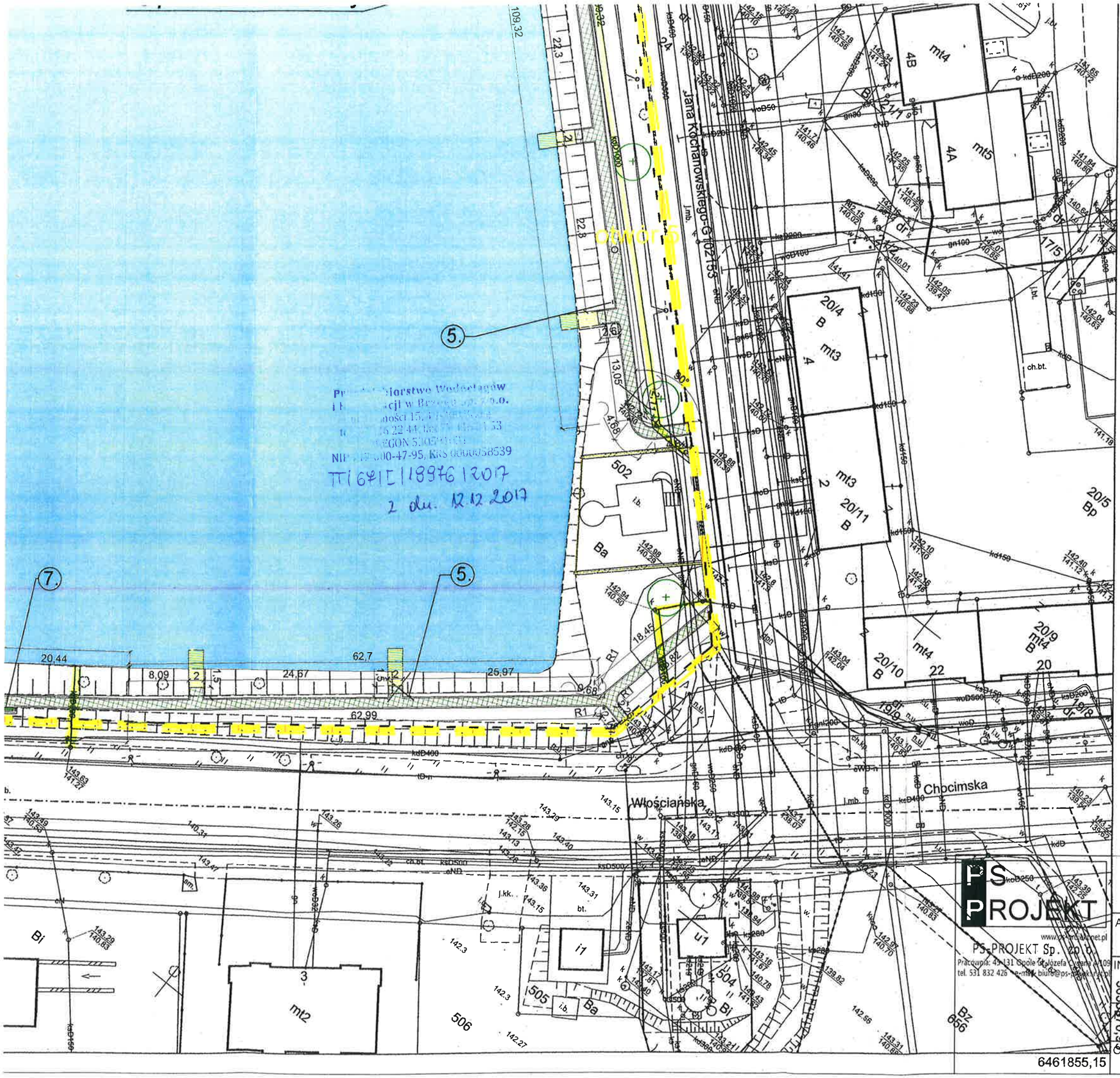

Przedsiębiorstwo Wodociągów i Kanalizacji w Brzegu Sp. z o.o.
ul. Piastowskiej 15, 49-300 Brzeg
tel. (77) 416 22 44, fax 77 416 22 53
REGON 530571161
NIP 747-00-47-95, KRS 0000058539
TI 6/1E/18976/2017
z dn. 12.12.2017

* UWAGA!!!
2. Wszystkie wymiary podane są w metrach. Nie wolno brać wymiary mierząc bezpośrednio z rysunku. Wszystkie wymiary sprawdzić dokonując obmiaru z natury.

Podane ilości (długości i powierzchnie) należy zweryfikować w terenie przed przystąpieniem do zamówień.

STAROSTWO POWIATOWE
W BRZEGU
-11-

PS PROJEKT
PS-PROJEKT Sp. z o.o.
Pracownia: 45-131 Opole ul. Józefa Czechowicza 109
tel. 531 832 426 e-mail: biuro@ps-projekt.net.pl

ZAGOSPODAROWANIE TERENU ZBIORNIKA WODNEGO
Budowa ścieżki edukacyjnej wraz z pomostami i elementami małej architektury w Brzegu u zbiegu ul.Janusza Kusocińskiego

ADRES:	Brzeg ul.Janusza Kusocińskiego, dz.nr 500, jednostka ewidencyjna 160101 Brzeg, obręb Południe	
INWESTOR:	OKRĘG POLSKIEGO ZWIĄZKU WĘDKARSKIEGO z siedzibą w Opolu ul. Malczewskiego 1 45-031 Opole	skala 1:500
PROJEKTANT:	mgr inż. arch Jerzy Przybyła inż. arch Ryszard Śnieżek	data 08. 2017
OPRACOWAŁ:	mgr inż. Paweł Śnieżek inż. arch Agata Mikula	nr rys. A-1

38

URZĄD MIASTA
W BRZEGU

Brzeg dnia 26 .02.2018 r.

BI.7012.4.1.2018

Pan
Ryszard Śnieżek
PS-Projekt Sp. z o.o.
ul. Józefa Cygana 4/109
45-131 Opole

W odpowiedzi na Pański wniosek z dnia 14.02.2018 r. w sprawie uzgodnienia projektu zagospodarowania terenu, dotyczącego inwestycji PZW Opole polegającej na budowie ścieżki edukacyjnej wraz z pomostami, małą architekturą, wiatą wypoczynkową, miejscami postojowymi na terenie zbiornika wodnego zlokalizowanego w Brzegu przy ul. Janusza Kusocińskiego informuję, że w związku z usunięciem w przedłożonym wraz z ww. pismem projekcie zagospodarowania kolizji projektowanej ścieżki z inwestycją gminną pn. „Budowa odcinka kanalizacji deszczowej zlokalizowanego przy ul. Kochanowskiego w Brzegu" uzgadniam przedłożony projekt w zakresie braku kolizji z kanalizacją deszczową pozostającą na utrzymaniu Gminy Brzeg.

Załączniki
- 1 egz. projektu zagospodarowania terenu

Z-ca Burmistrza
Bartłomiej Kostrzewa

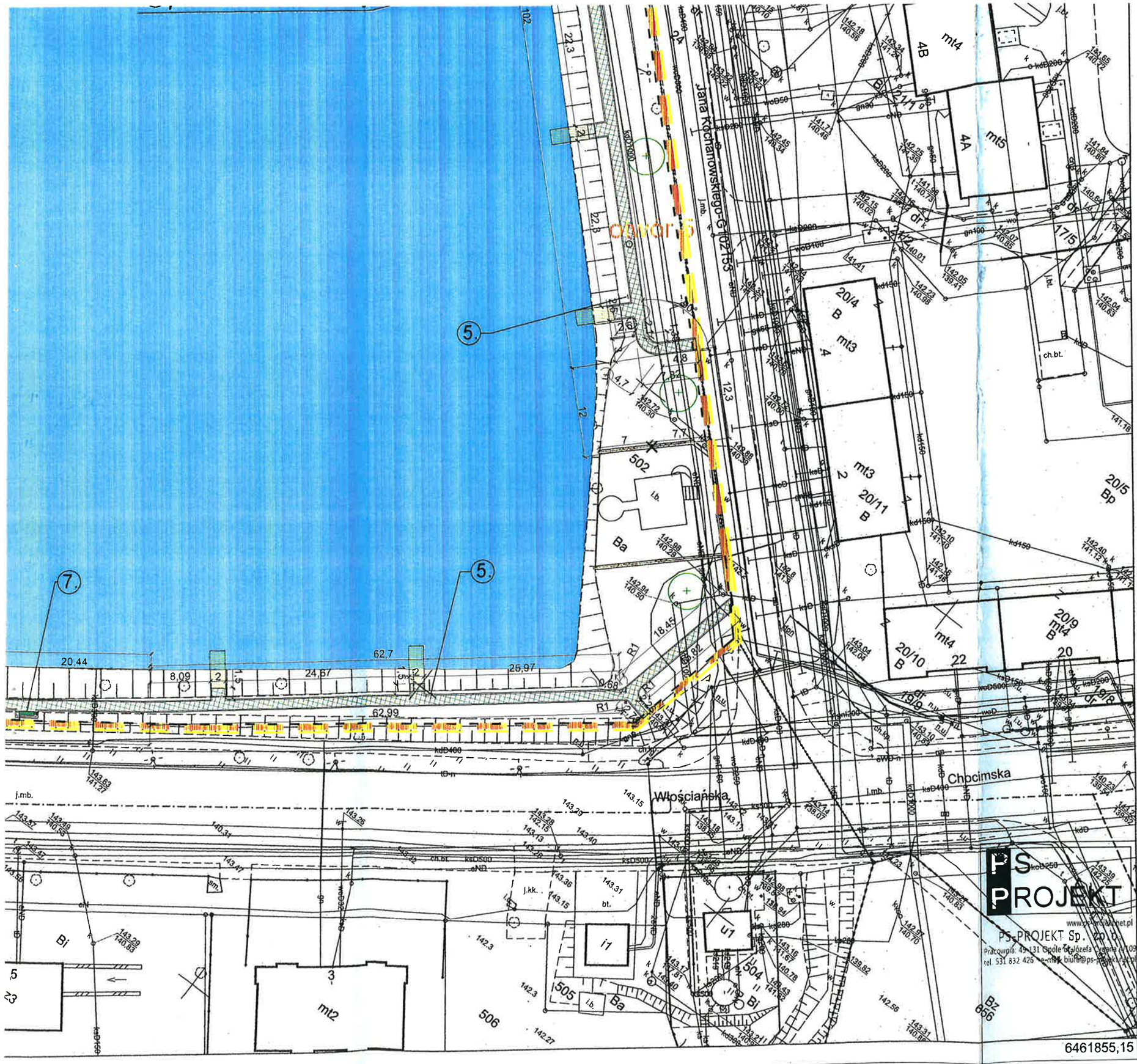

* UWAGA!!!

2. Wszystkie wymiary podane są w metrach. Nie wolno brać wymiary mierząc bezpośrednio z rysunku. Wszystkie wymiary sprawdzić dokonując obmiaru z natury.

Podane ilości (długości i powierzchnie) należy zweryfikować w terenie przed przystąpieniem do zamówień.

ZAŁĄCZNIK DO PISMA
BI. 7012.4.1.2018 z dn. 28.02.2018

Z-ca Burmistrza
Bartłomiej Kostrzewa

ZAGOSPODAROWANIE TERENU ZBIORNIKA WODNEGO
Budowa ścieżki edukacyjnej wraz z pomostami i elementami małej architektury w Brzegu u zbiegu ul.Janusza Kusocińskiego

ADRES:	Brzeg ul.Janusza Kusocińskiego, dz.nr 500, jednostka ewidencyjna 160101 Brzeg, obręb Południe	
INWESTOR:	OKRĘG POLSKIEGO ZWIĄZKU WĘDKARSKIEGO z siedzibą w Opolu ul. Malczewskiego 1 45-031 Opole	skala 1:500
PROJEKTANT:	mgr inż. arch Jerzy Przybyła inż. arch Ryszard Śnieżek	data 08. 2017
OPRACOWAŁ:	mgr inż. Paweł Śnieżek inż. arch Agata Mikuła	nr rys. A-1

BURMISTRZ BRZEGU
województwo opolskie

UOŚ I.6727.1.19.2017

Brzeg, dnia 25.08.2017r.

Wypis z miejscowego planu zagospodarowania przestrzennego miasta Brzeg, uchwalonego dnia 19 grudnia 2003r., uchwałą Rady Miejskiej w Brzegu Nr XVIII/142/03, ogłoszoną w Dzienniku Urzędowym Województwa Opolskiego Nr 7, poz. 121, z 6 lutego 2004r., zmienionego uchwałą nr XLVIII/472/09 Rady Miejskiej Brzegu z dnia 4 września 2009r. w sprawie: zmiany miejscowego planu zagospodarowania przestrzennego miasta Brzeg, uchwalonego Uchwałą Nr XVIII/142/03 Rady Miejskiej w Brzegu z dnia 19 grudnia 2003r, ogłoszoną w Dzienniku Urzędowym Województwa Opolskiego Nr 90, z dnia 02 listopada 2009 r., poz.1307.

dla działki:
- nr: **500**, arkusz mapy 13, obręb Południe, w Brzegu przy ul. Kochanowskiego,

►Zgodnie z ustaleniami dotyczącymi **zasad kształtowania struktury funkcjonalno-przestrzennej** obowiązującego planu w/w działka jest położona w granicach terenu elementarnego **D 16 MN/U/Z/W:**

dla terenu elementarnego oznaczonego symbolem **D 16 MN/U/Z/W**: ustalone są w planie jako sposoby użytkowania podstawowego: funkcja mieszkaniowa z usługami oraz zielenią, funkcja usługi sportu i rekreacji z towarzyszącym mieszkalnictwem oraz zielenią; funkcja usług z towarzyszącym mieszkalnictwem oraz zielenią, funkcja zieleni urządzonej, funkcja zieleni izolacyjnej wraz z towarzyszącymi urządzeniami, funkcja wody otwarte oraz zbiorniki retencyjne.

Działka o nr **500** jest położona częściowo na terenie o funkcji podstawowej – **tereny usług sportu i rekreacji wraz z towarzyszącym mieszkalnictwem oraz zielenią** (U), w obrębie planowanego zainwestowania, częściowo na terenie o funkcji podstawowej - **wody otwarte oraz zbiorniki retencyjne** (W) , w obrębie istniejącego zainwestowania:

- plan ustala następujące zasady zagospodarowania na terenach o funkcji podstawowej **usług sportu i rekreacji wraz z towarzyszącym mieszkalnictwem oraz zielenią** (U):
  a) określa się podstawową funkcję terenu z możliwością wprowadzania urządzeń towarzyszących,
  b) powierzchnia zabudowy obiektów kubaturowych nie może przekraczać 20% powierzchni terenu,
  c) zaleca się zachowanie minimum 60% powierzchni biologicznie czynnej terenu (z wyłączeniem wód otwartych),
  d) nakazuje się ochronę zieleni w ramach projektowanych terenów o funkcji podstawowej,
  e) zakazuje się wprowadzania usług i urządzeń towarzyszących zanieczyszczających i zakłócających środowisko,
  f) dopuszcza się funkcję mieszkaniową dla funkcji podstawowej jak w § 6,
  g) dopuszcza się funkcję usługową dla funkcji podstawowej jak w § 6.

- plan ustala dopuszczenie mieszkalnictwa jako funkcji towarzyszącej dla podstawowej

funkcji usług sportu i rekreacji - przy uwzględnieniu następujących zasad:

a) na terenach o podstawowej funkcji usług sportu i rekreacji, powierzchnia użytkowa mieszkań nie może przekraczać 30% powierzchni obiektu o funkcji podstawowej;

▪ plan ustala dopuszczenie wprowadzenia usług jako funkcji towarzyszącej dla podstawowej funkcji usługi sportu i rekreacji - pod warunkiem:

a) wprowadzone usługi muszą być związane z obsługą korzystających z obiektów i urządzeń na terenach funkcji podstawowej (sportu i rekreacji).

▪ plan ustala następujące zasady zagospodarowania na terenach o funkcji podstawowej - **wody otwarte oraz zbiorniki retencyjne (W)**:

a) utrzymuje się funkcję podstawową terenu, z możliwością wprowadzania urządzeń towarzyszących związanych z ochroną przeciwpowodziową,
b) dopuszcza się przebudowę jazów pomiędzy Wyspą Jeżynową a elektrownią na Wyspie Odrzańskiej przy zachowaniu ich historycznych gabarytów,
c) dopuszcza się budowę, modernizację i przebudowę urządzeń wodnych, związanych z żeglugą oraz z gospodarką wodną na rzece Odrze.

▶Zgodnie z ustaleniami dotyczącymi **zasad ochrony i kształtowania środowiska przyrodniczego i kulturowego, prawidłowego gospodarowania jego zasobami oraz ochrony zdrowia ludzi oraz zasad strefowania** obowiązującego planu w/w działka jest położona na obszarze:

• część działki nr **500**:
strefy VII – tereny zieleni, tereny otwarte łąk, upraw polowych, ogrodów działkowych;

• część działki nr **500**:
❖ w granicach obszaru **wysokiej ochrony wód podziemnych**:
dla prawidłowego gospodarowania zasobami Obszaru Wysokiej Ochrony Głównego Zbiornika Wód Podziemnych nr 321, plan ustala:

a) uzależnienie wydania pozwoleń na budowę dla obiektów mogących pogorszyć stan środowiska od wykluczenia ich negatywnego oddziaływania na stan gleb i wód podziemnych (wymagane jest pełne zabezpieczenie przed zanieczyszczeniami, w tym przed długookresowym oddziaływaniem na gleby i wody podziemne zanieczyszczeń opadających, emitowanych pierwotnie do powietrza atmosferycznego - szczególnie metali ciężkich, oraz substancji mogących być przyczyną skażenia lub zakażenia środowiska, zanieczyszczeń nierozkładalnych i trudno rozkładalnych),
b) zakaz wydania pozwolenia na budowę dla budowy obiektów oraz realizacji przedsięwzięć, których działalność mimo spełnienia norm nie wyklucza skażenia lub zakażenia środowiska w sytuacjach awaryjnych,
c) zakaz budowy składowisk odpadów (za wyjątkiem składowisk odpadów nie mających wpływu na zanieczyszczenie gruntu i wód podziemnych, w tym składowisk odpadów kopalnych surowców mineralnych itp.) oraz składowania na terenach otwartych wszelkich materiałów, mogących być źródłem zanieczyszczenia gleb i wód podziemnych;
d) zakaz budowy ferm hodowlanych, wykorzystywania ścieków, których samoistne unieszkodliwienie przez środowisko naturalne jest niemożliwe, nawożenia intensywniejszego, oraz użycia odkładających się w gruncie środków chemicznych ochrony upraw.

➤Zgodnie z ustaleniami dotyczącymi **zasad ochrony i kształtowania środowiska przyrodniczego miasta, prawidłowego gospodarowania jego zasobami oraz ochrony zdrowia ludzi** obowiązującego planu dla w/w działek, plan ustala:

a) zachowanie i uzupełnianie istniejących zadrzewień na terenach wskazanych dla różnych form użytkowania oraz wprowadzanie zadrzewień wzdłuż granic terenów produkcyjnych, magazynowych, w układzie umożliwiającym przewietrzanie oraz izolowanie od obszarów sąsiadujących,

b) wprowadzanie zieleni na terenach mieszkaniowych oraz usługowych w obszarze wysokiej intensywności dla poprawy lokalnego klimatu,

c) dla ochrony powietrza atmosferycznego plan ustala konieczność uporządkowania gospodarki cieplnej poprzez wprowadzanie alternatywnych paliw dla paliwa stałego (np.: gazu, oleju opałowego), w celu wyeliminowania niskich emisji, a także zakaz przechowywania na wolnych powietrzu lub w obiektach nie zadaszonych materiałów powodujących wtórne pylenie,

a) dla ochrony powietrza atmosferycznego plan ustala konieczność uporządkowania gospodarki cieplnej poprzez wprowadzanie alternatywnych paliw dla paliwa stałego (np.: gazu, oleju opałowego), w celu wyeliminowania niskich emisji, a także zakaz przechowywania na wolnych powietrzu lub w obiektach nie zadaszonych materiałów powodujących wtórne pylenie,

b) dla ochrony przed hałasem plan ustala następujące zasady dopuszczając natężenia hałasu dla poszczególnych funkcji terenu oraz dla terenów o różnych zasadach zagospodarowania, w tym:
   - dla terenów usług sportu i rekreacji z towarzyszącym mieszkalnictwem oraz zielenią (**U**) – jak dla terenów przeznaczonych na funkcje rekreacyjno-wypoczynkowe wg obowiązującego rozporządzenia (w przypadku niewykorzystywania tych terenów zgodnie z ich funkcja w porze nocy, nie obowiązuje na nich dopuszczalny poziom hałasu w porze nocy),
   - dla terenów wód otwartych i zbiorników retencyjnych (**W**) – nie obowiązuje dopuszczalny poziom hałasu,
   - dla obiektów realizowanych oraz modernizowanych, mogących zwiększać zagrożenie hałasem, zaleca się wyposażanie ich w urządzenia i podwyższonej izolacyjności akustycznej.

➤Zgodnie z zasadami powiązania terenów objętych ustaleniami planu z urządzeniami i sieciami uzbrojenia technicznego oraz zasady ich utrzymania, modernizacji i przebudowy:

- ustala się m.in. następujące zasady modernizacji, rozbudowy i budowy systemów infrastruktury technicznej:

a) w granicach obszaru objętego planem dopuszcza się lokalizację infrastruktury technicznej, z wyłączeniem miejsc występowania roślin i siedlisk przyrodniczych, chronionych przepisami odrębnymi, a także miejsc występowania zwierząt i ich siedlisk, dla ochrony których utworzono obszar NATURA 2000,

b) infrastrukturę techniczną należy sytuować:
   - na terenach budowlanych, o których mowa w §13 ust. 2 lit. b – zgodnie z przepisami odrębnymi,
   - poza terenami budowlanymi – na terenach położonych wzdłuż podstawowego układu komunikacji drogowej, w odległościach określonych przepisami odrębnymi.

c) dopuszcza się odstępstwa od zasad ustalonych w §13 ust. 2 lit d, przy czym:
   - usytuowanie infrastruktury technicznej na terenach budowlanych nie może uniemożliwić racjonalnej zabudowy działki budowlanej lub nieruchomości,

zgodnie z ustaleniami planu,
- terenom lokalizacji urządzeń infrastruktury technicznej należy zapewnić dostęp do drogi publicznej,

d) na terenach:
- budowlanych, rozumianych zgodnie z §2 ust. 2 pkt 9, sieci kanalizacyjne należy realizować w dostosowaniu do lokalnych uwarunkowań technicznych,
- wskazanych do kompleksowego uzbrojenia, określonych na rysunku planu stanowiącym załącznik graficzny nr 3, nowe sieci infrastruktury realizować wyłącznie jako podziemne.

- ustala się następujące zasady odprowadzania i oczyszczania ścieków:
  a) odprowadzenie ścieków dopuszcza się wyłącznie siecią kanalizacyjną na miejską oczyszczalnię ścieków,
  b) odprowadzenie ścieków przemysłowych dopuszcza się wyłącznie siecią kanalizacyjną do miejskiej oczyszczalni ścieków, po uprzednim podczyszczeniu w urządzeniach zakładowych w przypadkach przekroczenia dopuszczalnych wskaźników, określonych przepisami odrębnymi,
  c) dopuszcza się gromadzenie ścieków przemysłowych, wymagających badań laboratoryjnych lub neutralizacji przed przekazaniem ich do sieci kanalizacyjnej lub oczyszczenia, w zbiornikach bezodpływowych, z wyłączeniem ich lokalizacji na obszarze bezpośredniego zagrożenia powodzią, określonym na rysunku planu stanowiącym załącznik nr 1 do uchwały,
  d) wody opadowe i roztopowe z powierzchni zanieczyszczonych, w tym szczególnie z terenów przemysłowych, składowych, baz transportowych i dystrybucji paliw, dróg i parkingów o trwałej nawierzchni, powierzchni szczelnej obiektów magazynowania, odprowadzić do sieci kanalizacyjnej po uprzednim podczyszczeniu w stopniu wymaganym przepisami odrębnymi,
  e) wody opadowe i roztopowe niezanieczyszczone odprowadzić do wód lub do ziemi, zgodnie z przepisami odrębnymi; dopuszcza się retencjonowanie czystych wód opadowych na obszarze objętym planem oraz wykorzystanie ich do nawadniania terenów zieleni urządzonej."

Dla zaopatrzenia w gaz plan ustala:
a) kierunki rozbudowy sieci gazowej należy realizować zgodnie z opracowaniami dotyczącymi rozwoju sieci, w oparciu o wnioski przyszłych odbiorców gazu, pod warunkiem że będzie to inwestycja ekonomicznie opłacalna;
b) wprowadza się bądź utrzymuje strefy ograniczonego użytkowania terenów znajdujących się w strefie bezpieczeństwa gazociągu wysokiego ciśnienia,
c) realizację rozdzielczej sieci gazowej, po wybudowaniu stacji redukcyjnej w oparciu o gazociąg wysokoprężny gazu,
d) preferencje technologii rozprowadzania gazu w postaci modelu średniociśnieniowego zasilanego ze stacji redukcyjno - pomiarowej gazu I^0 zlokalizowanej w zachodniej części miasta,
e) w przypadku kolizji projektowanych obiektów z istniejącą siecią gazową pełny koszt przełożenia sieci gazowej ponosi inwestor obiektu.

Niniejszy wypis stanowi fragment miejscowego planu zagospodarowania przestrzennego miasta Brzeg, pełna treść dokumentu dostępna jest na stronie Biuletynu Informacji Publicznej Gminy Miasta Brzeg pod adresem: www.bip.brzeg.pl, zakładka Zagospodarowanie przestrzenne.

Z up. Burmistrza
Johanny Dubas
Główny specjalista ds. urbanistyki i opieki nad zabytkami

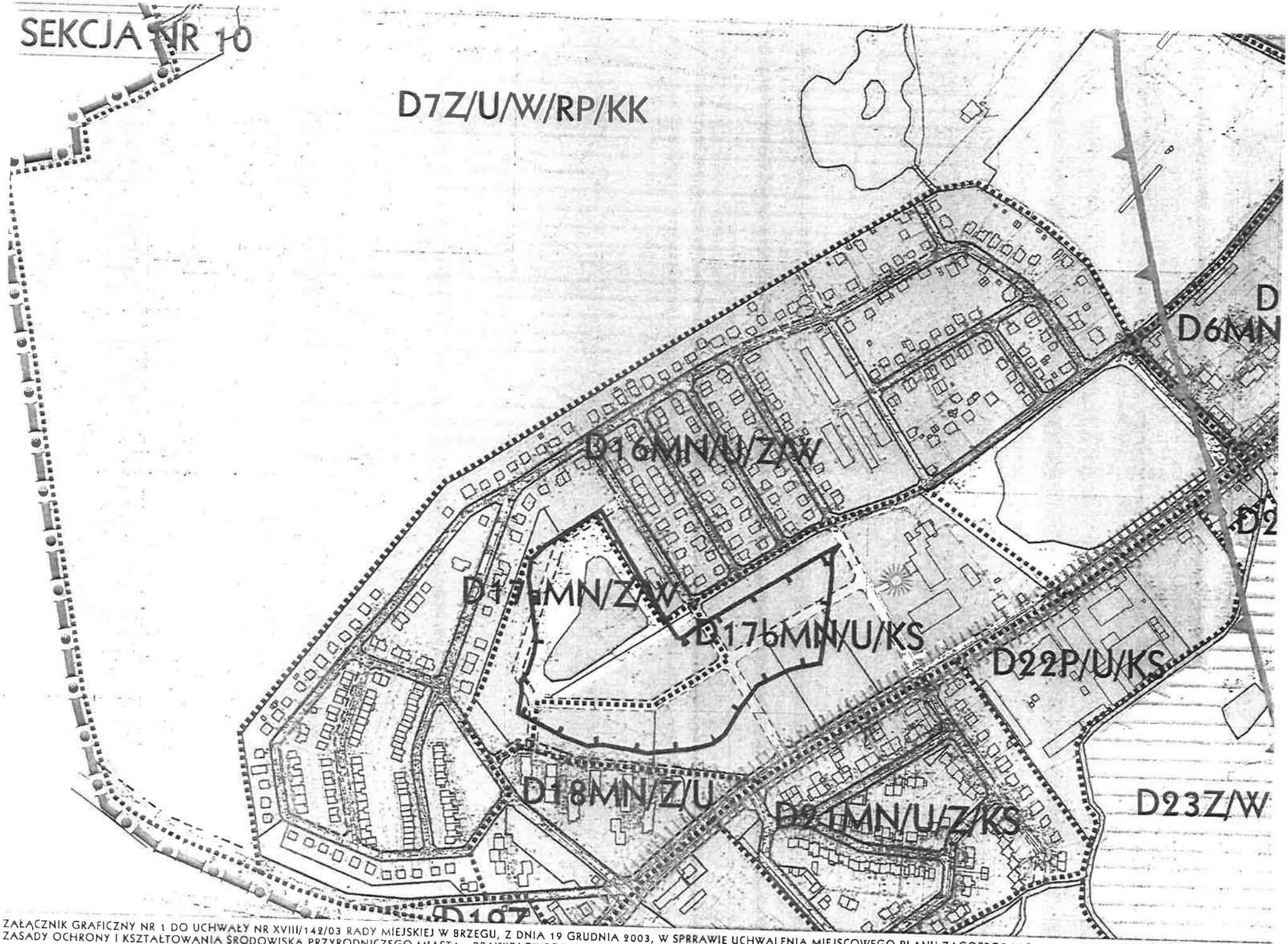

ZAŁĄCZNIK GRAFICZNY NR 1 DO UCHWAŁY NR XVIII/142/03 RADY MIEJSKIEJ W BRZEGU, Z DNIA 19 GRUDNIA 2003, W SPRRAWIE UCHWALENIA MIEJSCOWEGO PLANU ZAGOSPODAROWANIA PRZESTRZENNEGO MIASTA BRZEG. ZASADY OCHRONY I KSZTAŁTOWANIA ŚRODOWISKA PRZYRODNICZEGO MIASTA , PRAWIDŁOWEGO GOSPODAROWANIA JEGO ZASOBAMI ORAZ OCHRONY. SKALA 1:5000 PODZIELONY DLA CELÓW PUBLIKACJI (17 SEKCJI)

• ZASADY OCHRONY I KSZTAŁTOWANIA ŚRODOWISKA PRZYRODNICZEGO MIASTA, PRAWIDŁOWEGO GOSPODAROWANIA JEGO ZASOBAMI ORAZ OCHRONY ZDROWIA LUDZI

KORYTARZ RZEKI ODRY - GŁÓWNA OŚ EKOLOGICZNA MIASTA, WSKAZANY DO OCHRONY

GRANICE ZBIORNIKA WÓD PODZIEMNYCH - GZWP 321, CHRONIONEGO PRZED ZANIECZYSZCZENIAMI POWIERZCHNIOWYMI

GRANICE OBSZARU WYSOKIEJ OCHRONY WÓD PODZIEMNYCH

TERENY CHRONIONE, CENNE POD WZGLĘDEM PRZYRODNICZYM

CIĄGI ULICZNE - WSKAZANE DO OBUDOWY ZIELENIĄ

OBSZARY BEZPOŚREDNIEGO ZAGROŻENIA POWODZIĄ

• ZASADY OCHRONY ŚRODOWISKA KULTUROWEGO I KSZTAŁTOWANIA ZABUDOWY,

GRANICA STREFY "A" ŚCISŁEJ OCHRONY KONSERWATORSKIEJ

GRANICA STREFY "B" OCHRONY KONSERWATORSKIEJ

GRANICA STREFY "E" OCHRONY EKSPOZYCJI

GRANICA STREFY "K" OCHRONY KRAJOBRAZU

GRANICA STREFY "OW" OBSERWACJI ARCHEOLOGICZNEJ

STANOWISKA ARCHEOLOGICZNE

ZABYTKOWE ZESPOŁY ZIELENI

OSIE WIDOKOWE

DOMINANTY ARCHITEKTONICZNE

NEGATYWNE DOMINANTY ARCHITEKTONICZNE

• ZASADY STREFOWANIA STRUKTURY FUNKCJONALNO PRZESTRZENNEJ MIASTA

I — STREFA I -ZABUDOWA MIESZKANIOWO - USŁUGOWA STAREGO MIASTA O WYSOKIEJ INTENSYWNOŚCI Z ZIELENIĄ TOWARZYSZĄCĄ

II — STREFA II - ZABUDOWA MIESZKANIOWO - USŁUGOWA O WYSOKIEJ INTENSYWNOŚCI POSIADAJĄCA CHARAKTER WILLOWY UWARUNKOWANY HISTORYCZNIE

III — STREFA III - ZABUDOWA MIESZKANIOWO - USŁUGOWA O WYSOKIEJ INTENSYWNOŚCI POSIADAJĄCA CHARAKTER ŚRODMIEJSKI, UWARUNKOWANY HISTORYCZNIE

IV — STREFA IV - ZABUDOWA MIESZKANIOWO - USŁUGOWA O WYSOKIEJ INTENSYWNOŚCI MODERNISTYCZNYCH OSIEDLI Z XX W. -

V — STREFA V - ZABUDOWA MIESZKANIOWO - USŁUGOWA O NISKIEJ INTENSYWNOŚCI

VI — STREFA VI - ZABUDOWA PRODUKCYJNO, MAGAZYNOWO, USŁUGOWA Z POJEDYNCZYMI MIESZKANIAMI

VII — STREFA VII - TERENY ZIELENI, TERENY OTWARTE, ŁĄK, UPRAW POLOWYCH, OGRODÓW DZIAŁKOWYCH

• OZNACZENIA DODATKOWE

LINIE OKREŚLAJĄCE TERENY ELEMENTARNE - OBSZARY O OKREŚLONEJ FUNKCJI LUB FUNKCJACH

LINIE ROZGRANICZAJĄCE TERENY O RÓŻNYCH FUNKCJACH UŻYTKOWANIA USTALONE I ORIENTACYJNE

D20U/P — OZNACZENIA TERENÓW

PODSTAWOWY UKŁAD KOMUNIKACJI DROGOWEJ

TERENY WSKAZANE DO REKULTYWACJI

GRANICA MIASTA

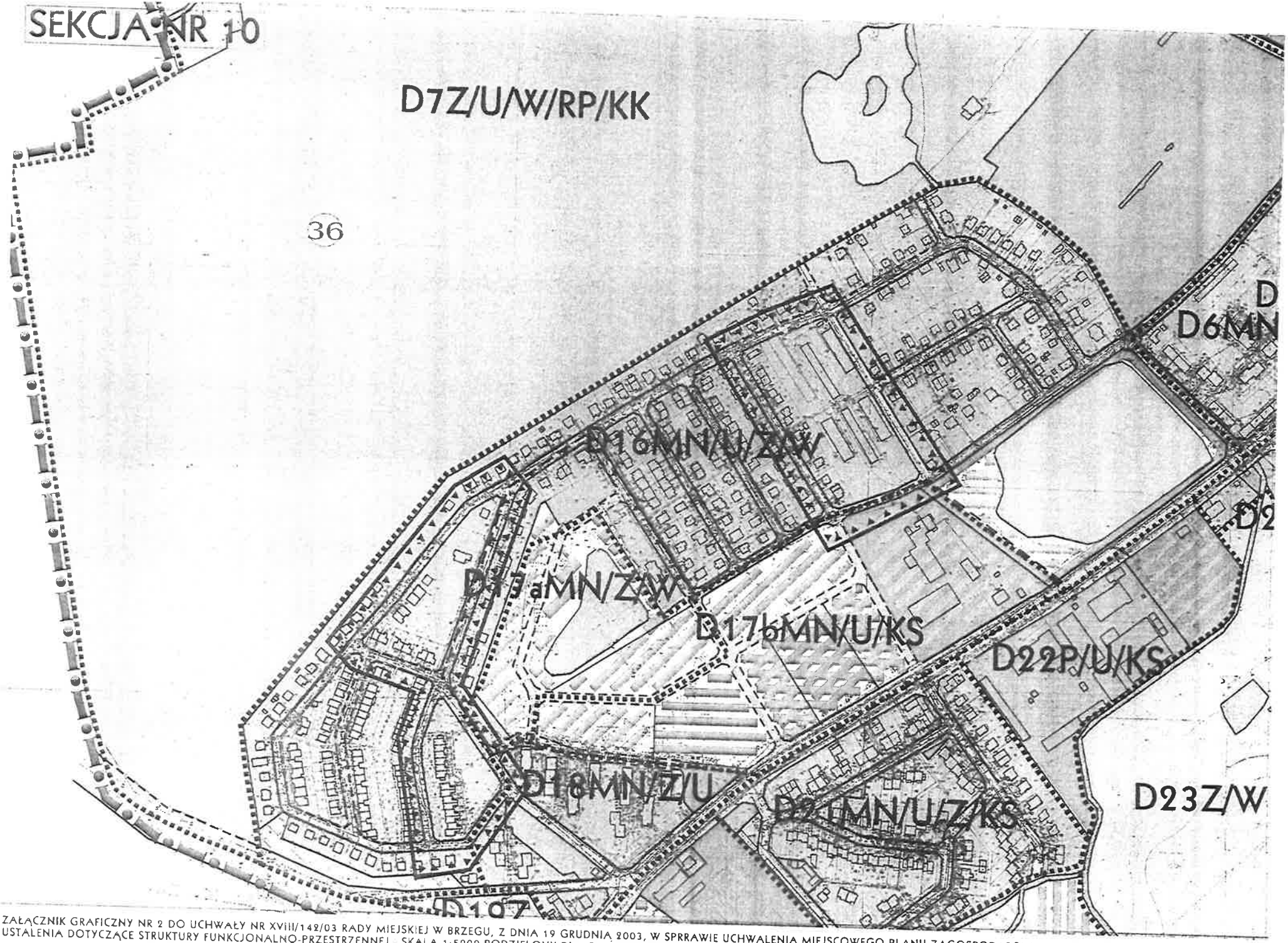

ZAŁĄCZNIK GRAFICZNY NR 2 DO UCHWAŁY NR XVIII/142/03 RADY MIEJSKIEJ W BRZEGU, Z DNIA 19 GRUDNIA 2003, W SPRRAWIE UCHWALENIA MIEJSCOWEGO PLANU ZAGOSPODAROWANIA PRZESTRZENNEGO MIASTA BRZEG. USTALENIA DOTYCZĄCE STRUKTURY FUNKCJONALNO-PRZESTRZENNEJ . SKALA 1:5000 PODZIELONY DLA CELÓW PUBLIKACJI (17 SEKCJI)

ZASADY KSZTAŁTOWANIA STRUKTURY FUNKCJONALNO - PRZESTRZENNEJ

istniejące: projektowane:

MN MN — MN - TERENY ZABUDOWY MIESZKANIOWEJ Z USŁUGAMI ORAZ ZIELENIĄ

MN — MN- TERENY MIESZKANIOWE ZE SKONCENTROWANYMI USŁUGAMI ORAZ ZIELENIĄ

U U — U- TERENY USŁUGOWE WRAZ Z TOWARZYSZĄCYM MIESZKALNICTWEM ORAZ ZIELENIĄ

U U — U- TERENY USŁUG SPORTU I REKREACJI WRAZ Z TOWARZYSZĄCYM MIESZKALNICTWEM ORAZ ZIELENIĄ

P P — P- TERENY PRZEMYSŁOWE, PRODUKCYJNE, MAGAZYNOWE, TRANSPORTOWE Z TOWARZYSZĄCĄ ZIELENIĄ I POJEDYŃCZYMI MIESZKANIAMI

EE — EE- TERENY ELEKTROWNI WODNEYCH Z TOWARZYSZĄCĄ ZIELENIĄ I POJEDYŃCZYMI MIESZKANIAMI

N — N-TERENY TECHNICZNEGO WYPOSAŻENIA MIASTA Z TOWARZYSZĄCYMI URZĄDZENIAMI I ZIELENIĄ IZOLACYJNĄ ORAZ POJEDYŃCZYMI MIESZKANIAMI

W W — W- TERENY WÓD OTWARTYCH ORAZ ZBIORNIKÓW RETENCYJNYCH

Z Z — Z- TERENY ZIELENI URZĄDZONEJ

Z Z — Z- TERENY CMENTARZY

Z — Z- TERENY ZIELENI LEŚNEJ WYSOKIEJ INTENSYWNOŚCI

Z — Z- TERENY ZIELENI IZOLACYJNEJ Z TOWARZYSZĄCYMI URZĄDZENIAMI

Z Z — Z- TERENY OGRODÓW DZIAŁKOWYCH

RP — RP -OTWARTE TERENY UPRAW ROLNYCH, ŁĄK, ŁĘGÓW ITP.

SI — SI- TERENY SPECJALNE

ZASADY KSZTAŁTOWANIA TERENÓW KOMUNIKACYJNYCH

istniejące: projektowane:

KK — KK- TERENY KOMUNIKACJI KOLEJOWEJ

TERENY PODSTAWOWEGO UKŁADU DROGOWEGO

KS — KS- TERENY OBSŁUGI KOMUNIKACJI SAMOCHODOWEJ - STACJE PALIW

KS KS — KS- TERENY OBSŁUGI KOMUNIKACJI SAMOCHODOWEJ - PARKINGI ,GARAŻE

Pp Pp — Pp -TERENY PARKINGÓW STRATEGICZNYCH

KP KP — KP- TERERNY PLACÓW PUBLICZNYCH

OZNACZENIA DODATKOWE

LINIE OKREŚLAJĄCE TERENY ELEMENTARNE - OBSZARY O OKREŚLONEJ FUNKCJI LUB FUNKCJACH

LINIE ROZGRANICZAJĄCE TERENY O RÓZNYCH FUNKCJACH UZYTKOWANIA USTALONE I ORIENTACYJNE

D20U/P — OZNACZENIA TERENÓW ELEMENTARNYCH

36 — OZNACZENIA FUNKCJI CELU PUBLICZNEGO

GRANICA OBSZARÓW ZORGANIZOWANEJ DZIAŁALNOSCI INWESTYCYJNEJ

GRANICA OBSZARU ROZWIĄZAŃ SZCZEGÓŁOWYCH (RYS.4a, 4b, 4c)

GRANICA MIASTA

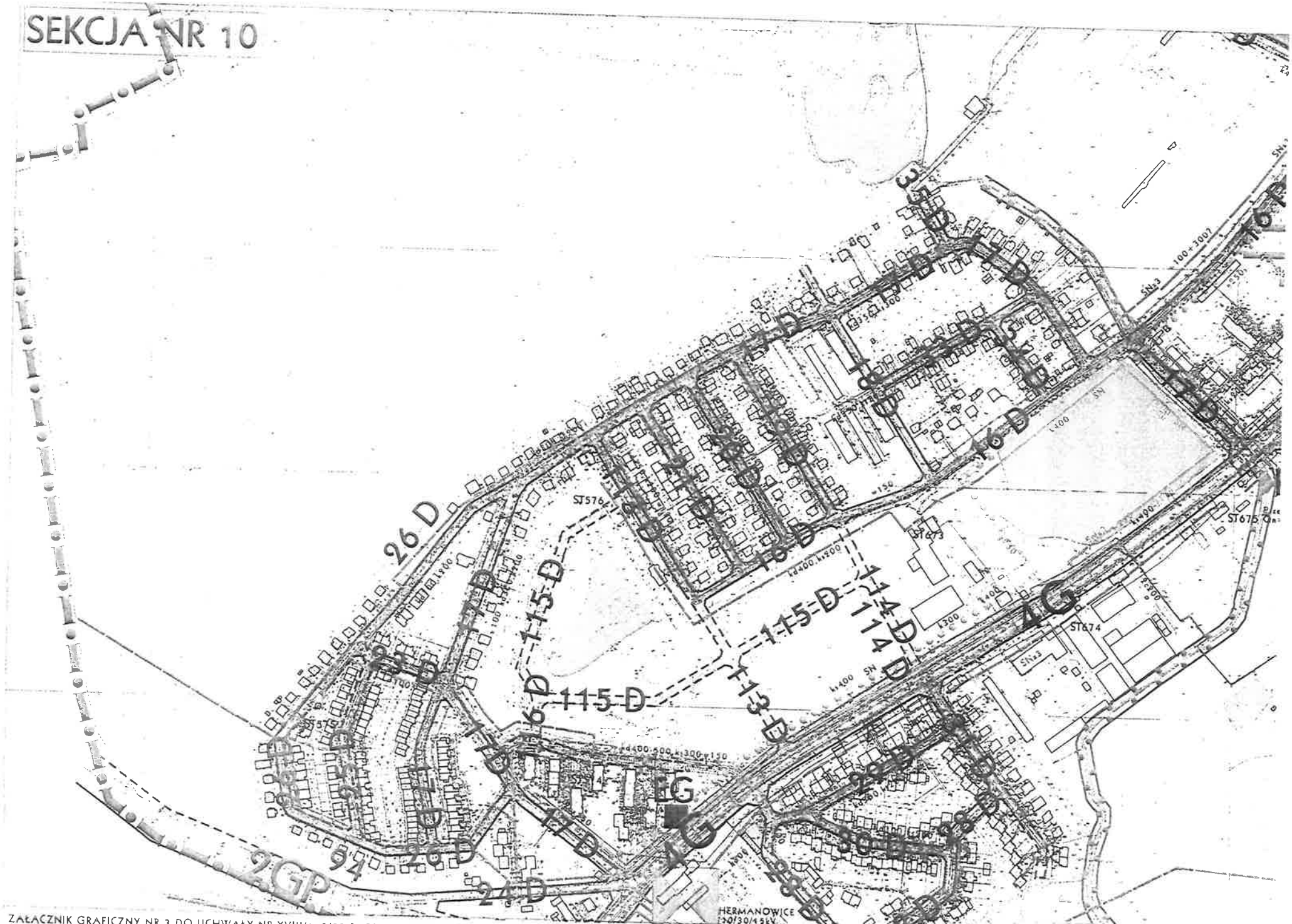

ZAŁĄCZNIK GRAFICZNY NR 3 DO UCHWAŁY NR XVIII/142/03 RADY MIEJSKIEJ W BRZEGU, Z DNIA 19 GRUDNIA 2003, W SPRRAWIE UCHWALENIA MIEJSCOWEGO PLANU ZAGOSPODAROWANIA PRZESTRZENNEGO MIASTA BRZEG. USTALENIA DOTYCZĄCE UKŁADU KOMUNIKACYJNEGO ORAZ INFRASTRUKTURY TECHNICZNEJ. SKALA 1:5000 PODZIELONY DLA CELÓW PUBLIKACJI (17 SEKCJI)

ZASADY KSZTAŁTOWANIA SYSTEMU INŻYNIERYJNEGO MIASTA

ISTNIEJĄCE: PROJ.:

- MAGISTRALNA SIEĆ WODOCIĄGOWA
- MAGISTRALNA SIEĆ WODOCIĄGOWA 300-350
- LOKALNA SIEĆ WODOCIĄGOWA ø200-250
- LOKALNA SIEĆ WODOCIĄGOWA ø100-150
- N — OCZYSZCZALNIA ŚCIEKÓW
- SIECI KANALIZACJI SANITARNEJ
- SIECI TŁOCZNE KANALIZACJI SANITARNEJ
- P — PRZEPOMPOWNIE ŚCIEKÓW SANITARNYCH
- LINIE ENERGETYCZNE 110 kV
- LINIE ENERGETYCZNE 15 kV, NAPOWIETRZNE
- SN — LINIE ENERGETYCZNE 15 kV, KABLOWE
- GŁÓWNY PUNKT ZASILANIA
- STACJE TRANSFORMATOROWE MIEJSKIE
- ELEKTROWNIE WODNE
- EG — STACJE REDUKCYJNO POMIAROWE I i II STOPNIA
- GAZOCIĄGI WYSOKIEGO CIŚNIENIA
- GAZOCIĄGI ŚREDNIEGO CIŚNIENIA
- SIECI GAZOWE NISKIEGO CIŚNIENIA
- ROZDZIELCZE SIECI GAZOWE NISKIEGO CIŚNIENIA
- KOTŁOWNIE
- SIECI CIEPLNE - NAZIEMNE
- SIECI CIEPLNE - PODZIEMNE
- CA — CENTRALE TELEFONICZNE
- W1A — SZAFKI KABLOWE

ISTNIEJĄCE: PROJ.:

- TERENY WSKAZANE DO KOMPLEKSOWEGO UZBROJENIA
- WAŁY PRZECIWPOWODZIOWE
- CIEKI POWIERZCHNIOWE WYMAGAJĄCE MODERNIZACJI I POWIEKSZENIA RETENCJI
- CIEKI POWIERZCHNIOWE WYMAGAJĄCE ZARUROWANIA

ZASADY KSZTAŁTOWANIA UKŁADU KOMUNIKACYJNEGO

ISTNIEJĄCE: PROJ.:

- G Z L D — PODSTAWOWY UKŁAD ULIC MIEJSKICH G- GŁÓWNYCH, Z- ZBIORCZYCH, L- LOKALNYCH, D-DOJAZDOWYCH
- KOREKTY PRZEBIEGU ULIC
- TERENY KOMUNIKACJI KOLEJOWEJ
- TERENY PLACÓW PUBLICZNYCH
- GŁÓWNE CIĄGI PIESZO- ROWEROWE
- DROGI WODNE

OZNACZENIA DODATKOWE:

- STREFA OCHRONY WAŁÓW PRZECIWPOWODZIOWYCH
- TERENY NA KTÓRYCH UŻYTKOWANIE OGRANICZAJĄ PRZEPISY O STREFACH BEZPIECZEŃSTWA NAPOWIETRZNYCH LINII ELEKTROENERGETYCZNYCH ORAZ GAZOCIĄGÓW WYSOKOCIŚNIENIOWYCH
- GRANICE CHRONIONYCH KORYTARZY RADIO I TELETRANSMISYJNYCH OGRANICZAJACYCH WYSOKOŚĆ OBIEKTÓW BUDOWLANYCH REALIZOWANYCH W ICH OBRĘBIE
- GRANICA OPRACOWANIA

GRUNT
Rok założenia 1984

ZAKŁAD USŁUG GEOLOGICZNYCH
spółka cywilna

45-054 Opole ul. Grunwaldzka 3a tel/ fax 77-453-64-52 tel. 77-453-99-63, 601-40-55-93 NIP 754-25-25-688
www.grunt.opole.pl
e-mail: grunt@grunt.opole.pl

OPINIA GEOTECHNICZNA

dla oceny geotechnicznych warunków

budowy ścieżki edukacyjnej z pomostami i obiektami małej architektury

przy zbiorniku wodnym „Cegielnia"

w Brzegu ul. Kusocińskiego dz. nr 500

gm. Brzeg, pow. brzeski

Nr arch.: Z – 4719

Zleceniodawca: **PS-PROJEKT Sp. z o.o.**
ul. J. Cygana 4/109
45 – 131 Opole

Geolog dokumentujący:

mgr Barbara Szydełko
upr. geol. 070720
V-1242

Zakład Usług Geologicznych "GRUNT" s.c. Szydełko Barbara, Sebastian

mgr Barbara Szydełko
Upr. geol. 070720
V-1242

Egz. 3

Opole, wrzesień 2017r.

SPIS TREŚCI

Wstęp

1. Zakres prac
2. Położenie, morfologia i charakterystyka ogólna terenu
3. Budowa geologiczna i geotechniczna charakterystyka gruntów
4. Warunki wodne
5. Wnioski

SPIS ZAŁĄCZNIKÓW GRAFICZNYCH

01 Mapa orientacyjna w skali 1:10 000

02 Mapa dokumentacyjna w skali 1:1000

03 Karty dokumentacyjne otworów geotechnicznych

04 Zestawienie parametrów geotechnicznych gruntów

05 Karta wyników badań sonda DPL

06 Objaśnienia symboli i znaków

Wstęp

Opinie niniejszą opracowano na zlecenie biura PS-PROJEKT Sp. z o.o., ul. J. Cygana 4/109, 45 – 131 Opole.

Przedmiotem opracowania jest określenie warunków gruntowo - wodnych w podłożu fragmentu działki nr 500 zlokalizowanej w Brzegu przy ul. Kusocińskiego dla potrzeb projektu pn. „ZAGOSPODAROWANIE TERENU ZBIORNIKA WODNEGO. Budowa ścieżki edukacyjnej wraz z pomostami i elementami małej architektury w Brzegu u zbiegu ul. Janusza Kusocińskiego".

W ramach projektu przewidziana jest budowa, wiaty, wjazdu na działkę, budowa miejsc parkingowych i ścieżek utwardzonych szutrem z obrzeżami betonowymi, budowa pomostów wędkarskich na palach drewnianych, tablic edukacyjno-informacyjnych i in. elementów małej architektury.

Projektowane obiekty należą do I kategorii geotechnicznej w prostych warunkach gruntowo-wodnych.

Podstawę prawną opracowania stanowią przepisy Rozporządzenia Ministra Transportu, Budownictwa i Gospodarki Morskiej z dnia 25.04.2012r. w sprawie ustalania geotechnicznych warunków posadawiania obiektów budowlanych (Dz. U. 2012 poz. 463).

1. Zakres prac

Zakres prac badawczych został podany przez Zamawiającego. Zgodnie z powyższym przeprowadzono następujące prace:

- wizję lokalną terenu,
- wytyczenie otworów geotechnicznych na podstawie mapy sytuacyjno - wysokościowej w skali 1:1000 z ustaleniem rzędnych powierzchni z niwelacji technicznej dowiązanej do reperu roboczego – pokrywy studzienki kanalizacyjnej usytuowanej naprzeciwko budynku nr 10, o wysokości H = 144,52 m npm przyjętej z planu jw.,
- 5 otworów geotechnicznych do głębokości 2,0 – 5,0 m ppt. o łącznym metrażu 13,0 mb,
- sondowanie dynamiczne sondą DPL w otworze nr 4,
- badania makroskopowe przewiercanych gruntów oraz obserwacje i pomiary zwierciadła wody gruntowej w otworach,
- kameralne opracowanie wyników badań w formie graficznej z tekstowej. Parametry geotechniczne gruntów rodzimych wyprowadzone, ustalono na podstawie wyników

badań terenowych i przez korelację z PN-81/B-03020.

2. Położenie, morfologia i charakterystyka ogólna terenu

Teren badań zlokalizowany jest w południowo-zachodniej części miasta Brzeg przy ul. Kusocińskiego, dz. nr 500, w otoczeniu tzw. stawu Cegielnia-wyrobiska poeksploatacyjnego gliny i iłów dla dawnej cegielni. Rozpoznanie przeprowadzono w północno-zachodnim narożu terenu otaczającego zbiornik oraz od strony południowo-wschodniej.

Rzędne powierzchni w miejscach wierceń wynoszą 142,15 – 144,61 m npm. Deniwelacje spowodowane są przekształceniem powierzchni eksploatacją i wyrównanie nasypami. Naturalne nachylenie powierzchni w tym rejonie następuje w kierunku północno-wschodnim.

Według podziału fizycznogeograficznego Kondrackiego teren badań położony jest na skraju mezoregionu Równina Grodkowska w obrębie makroregionu Nizina Śląska.

3. Budowa geologiczna i geotechniczna charakterystyka gruntów

W podłożu terenu badań rozpoznanym do głębokości maksymalnej 5,0 m ppt. nawiercono osady **czwartorzędowe** *plejstoceńskie* akumulacji wodnolodowcowej i lodowcowej wykształcone jako piaski drobnoziarniste i piaski gliniaste oraz gliny pylaste zwięzłe stanowiące przeobrażoną powierzchnię stropowa niżejległych iłów **trzeciorzędowych** serii poznańskiej.

Bezpośrednio od powierzchni do głębokości 1,0 – 2,70 m ppt. w miejscach wierceń występują grunty nasypowe mineralno-gruzowe, miejscami z żużlem i glebą oraz nasypy organiczne w otworze nr 4.

Występujące w podłożu grunty podzielono na następujące warstwy geotechniczne:

warstwa I – grunty nasypowe zalegające od powierzchni do głębokości 1,0 – 2,70 m ppt. Nasypy składają się z przemieszanych w różnych proporcjach gruzu ceglano betonowego, żużla, gruntów mineralnych glin, piasków i pyłów, domieszek materiału kamienistego oraz gleby. W otworze nr 4 na poziomie 2,0 – 2,70 m ppt. występuje nasyp organiczny. Stan techniczny nasypów luźny, średnio zagęszczony a nasypy organiczne są w stanie miękkoplastycznym. Generalnie w stropowej części nasypów dominuje materiał gruzowy, który po odpowiednim dogęszczeniu może być wykorzystany jako podbudowa ciągów komunikacyjnych pieszych.

54.

warstwa IIa – gliny pylaste zwięzłe stwierdzone pod nasypami w otworach nr 1, 2 i 5 poniżej głębokości 1,0 – 1,80 m ppt. oraz piaski gliniaste z domieszką piasku średniego występujące w otworze nr 3 poniżej 1,40 m ppt. Stan techniczny gruntów twardoplastyczny o stopniu plastyczności I_L = 0,20, symbol konsolidacji gruntów B.

warstwa IIb – nawodnione piaski drobnoziarniste nawiercone tylko w otworze nr 4 poniżej głębokości 2,70 m ppt., nie przewiercone do 5,0m ppt. Są to grunty średnio zagęszczone o stopniu zagęszczenia I_D = 0,60 ustalonym na podstawie sondowań dynamicznych.

Opisane wyżej warstwy geotechniczne wydzielono w załączonych w części graficznej kartach dokumentacyjnych otworów geotechnicznych (zał. nr 03). Parametry geotechniczne wyprowadzone dla poszczególnych warstw gruntów rodzimych, ustalone z badań terenowych i przez korelację z PN-81/B-03020 zestawiono w załączniku nr 04.

Wsadzinowość gruntów określono według *„Katalogu typowych konstrukcji nawierzchni podatnych i półsztywnych"*, który stanowi załącznik do zarządzenia Nr 31 Generalnego Dyrektora Dróg Krajowych i Autostrad z dnia 16.06.2014r.

4. Warunki wodne

Wodę gruntową stwierdzono tylko w otworze nr 4, w piaskach drobnych. Wykazuje ona zwierciadło swobodne, stabilizujące się podczas badań na głębokości 2,60 m ppt. odpowiadającej rzędnej 139,55 m npm. Poziom wody gruntowej jest tu wspólny z wodą w zbiorniku wodnym. W pozostałych otworach występują grunty nasypowe oraz słabo przepuszczalne gliny pylaste zwięzłe. W otworze nr 5 stwierdzono sączenie wody na kontakcie nasypów i glin, na poziomie 1,80 m ppt. Aktualny poziom wód gruntowych należy przyjąć jako niski spowodowany występującym od kilku lat niedoborem opadów atmosferycznych. Wahania zwierciadła wody ocenić można na ok. +0,50m.

5. Wnioski

5.1 Przypowierzchniową strefę podłoża w otoczeniu zbiornika wodnego, gdzie projektowana jest budowa ścieżki edukacyjnej, pomostów i obiektów malej architektury stanowią grunty nasypowe gruzowo-mineralne stwierdzone w miejscach wierceń do głębokości 1,0 – 2,70 m ppt. Nasypy te po odpowiednim dogęszczeniu można wykorzystać jako podłoże dla nawierzchni ciągów pieszych. Dla parkingów i ciągów obciążonych ruchem

54
55

samochodowym proponuje się częściową wymianą nasypów na warstwę kruszywa budowlanego, w dostosowaniu do spodziewanych obciążeń.

5.2 Poniżej nasypów występują grunty rodzime nośne: gliny i piaski gliniaste warstwy IIa lub piaski drobne warstwy IIb.

5.3 Pale przenoszące obciążenia od pomostów należy osadzić w gruntach rodzimych,

5.4 Parametry geotechniczne gruntów do obliczeń nośności podłoża wyprowadzone z badań terenowych i przez korelację z PN-81/B-03020 zawiera załącznik 04 „Zestawienie parametrów geotechnicznych gruntów".

5.5 Głębokość strefy przemarzania dla obszaru miasta Brzeg wynosi h_z = 0,80 m ppt.

5.6 Roboty ziemne prowadzić należy pod nadzorem geotechnicznym.

5.7 Wg KNR-2-01 grunty rodzime występujące w podłożu należą do II – III kategorii urabialności. Grunty nasypowe z gruzem i kamieniami zaliczono do IV kategorii.

Opracowała:

mgr Barbara Szydełko

MAPA ORIENTACYJNA

SKALA 1 : 10 000

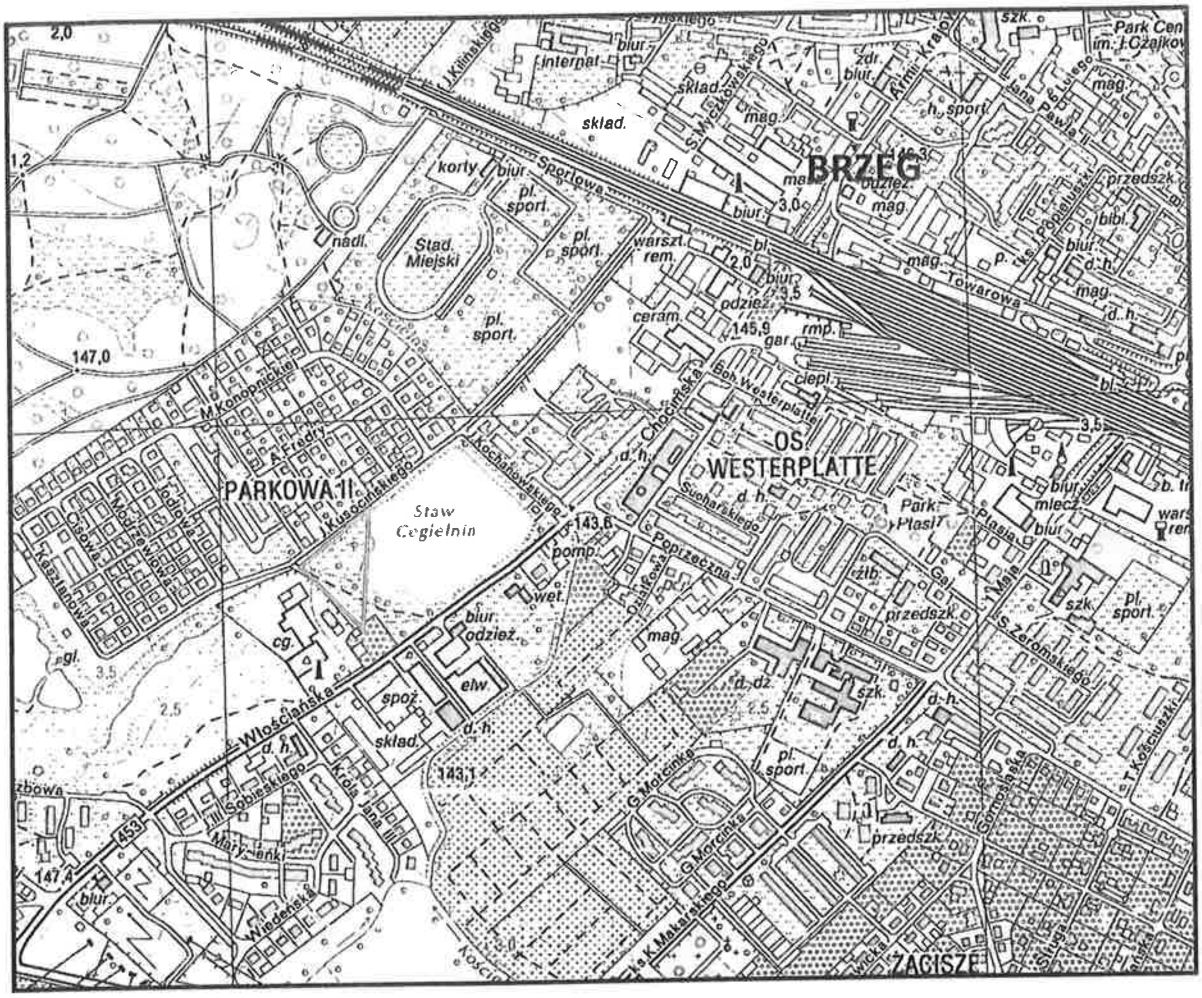

lokalizacja terenu badań

GRUNT	ZAKŁAD USŁUG GEOLOGICZNYCH		
Temat:	*Brzeg ul. Kusocińskiego - Budowa ścieżki edukacyjnej z pomostami i obiektami małej architektury przy zbiorniku wodnym „Cegielnia"*		
Rodzaj dokumentu:	***mapa orientacyjna***		Skala 1:10 000
Dokumentator:	***mgr Barbara Szydełko***	**09.2017r.**	Nr arch. **Z-4719**
Opr. graficzne:	***mgr Barbara Szydełko***	**09.2017r.**	Zał. **Nr 01**

57

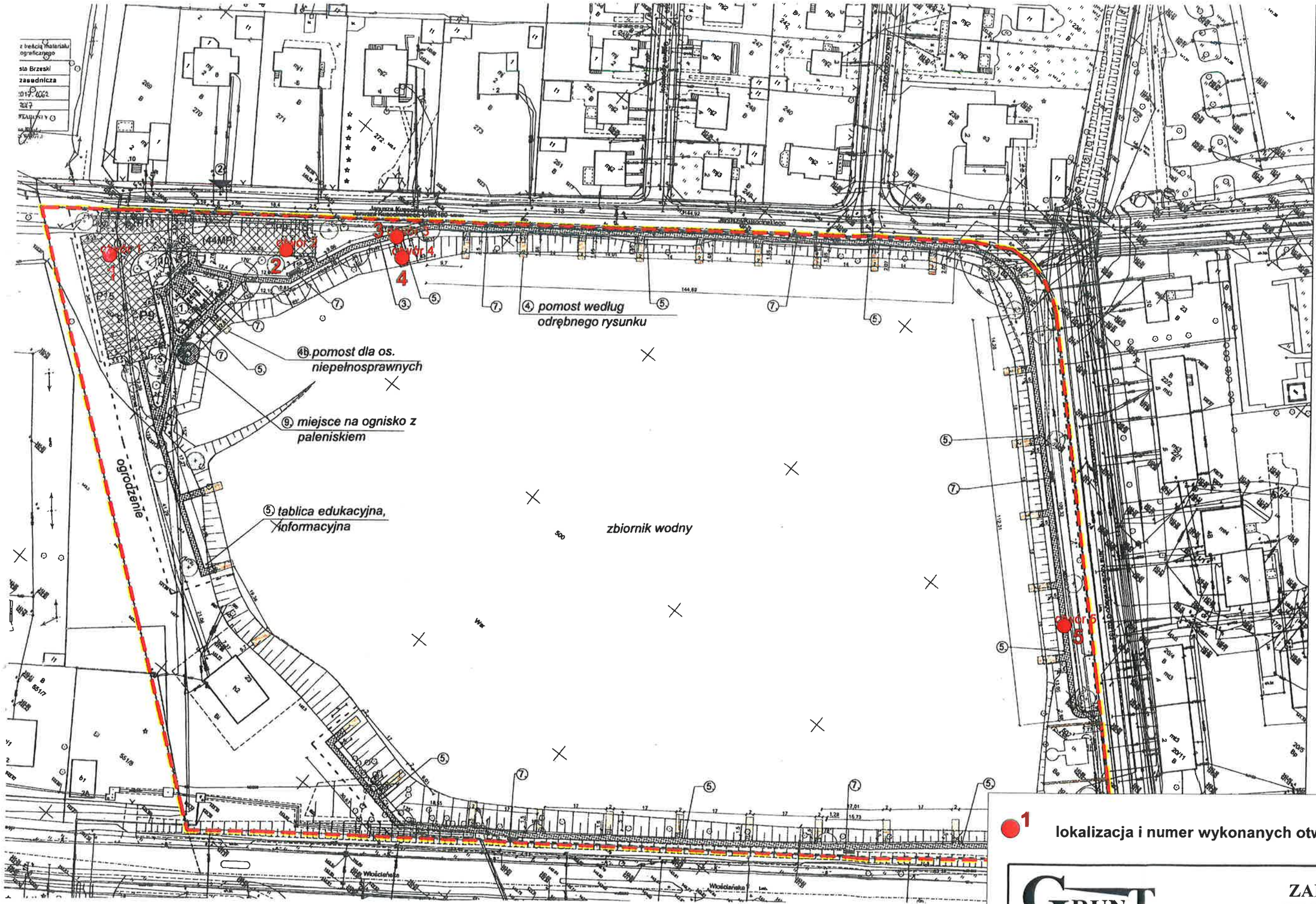

LEGENDA :

1. Lokalizacja wiaty szerokości 7,2x4,8m
2. Wjazd na działkę
3. Utwardzenia pod komunikację:

Utwardzenia ścieżek szutrem obrzeże betonowe
powierzchnia ścieżek= 1327,9 m²
długość obrzeża=1635,6 mb

Miejsca utwardzone szutrem, obwodowo krawężnik betonowy
powierzchnia = 1044 m²
ilość krawężnika=244 mb

4. Pomosty wg. odrębnego rysunku
4b. Pomost dla osób niepełnosprawnych łączna ilość 29 szt.
5. Tablica edukacyjna, informacyjna ilość 10 szt.
6. Stojak na rowery (6 stanowiskowy) ilość 2 szt.
7. Ławka dł 2 m, utwardzenie szerokości 1x3m, ilość 13szt.
8. Kosz na śmieci, ilość 12szt.
9. Miejsce na ognisko z paleniskiem
10. Teren biologicznie czynny

A-E Granice działki budowlanej
granice oddziaływania

Ogrodzenie, łączna długość =781 mb

Drzewa wysokie / średniowysokie

Drzewa istniejące

* UWAGA!!!
2. Wszystkie wymiary podane są w metrach. Nie wolno brać wymiary mierząc bezpośrednio z rysunku. Wszystkie wymiary sprawdzić dokonując obmiaru z natury.

Podane ilości (długości i powierzchnie) należy zweryfikować w terenie przed przystąpieniem do zamówień.

1 lokalizacja i numer wykonanych otworów geotechnicznych

GRUNT	ZAKŁAD USŁUG GEOLOGICZNYCH			
Temat:	*Brzeg ul. Kusocińskiego - Budowa ścieżki edukacyjnej z obiektami małej architektury przy zbiorniku wodnym „Cegielnia"*			
Rodzaj dokumentu:	*mapa dokumentacyjna*			Skala: 1 : 1000
Dokumentator:	*mgr Barbara Szydełko*	*09.2017r.*		Nr arch. **Z-4719**
Opr. graficzne:	*mgr inż. Sebastian Szydełko*	*09.2017r.*		Zał. **Nr 02**

58

GRUNT

KARTA DOKUMENTACYJNA OTWORU GEOTECHNICZNEGO NR 1

Temat: *Brzeg ul. Kusocińskiego - Budowa ścieżki edukacyjnej z pomostami i obiektami małej architektury przy zbiorniku wodnym „Cegielnia"*

Nr arch.: *Z - 4719*

Inwestor: *Okręg Polskiego Związku Wędkarskiego w Opolu, 45- 031 Opole ul.Malczewskiego 1*

Rzędna: *144,61 m npm.*

Dozór geologiczny: *mgr Tadeusz Wołkowicz*

Data wykonania: *12.09.2017r.*

Geolog dokumentujący: *mgr Barbara Szydełko*

System wiercenia - typ wiertnicy: *"na sucho" H20SG*

Rodzaj i średnica świdra	Śr. rur i głęb. zarurowania	Obserwacje wody gruntowej	Opróbowanie	Granice warstwy w m ppt	Głęb. w m ppt	Opis techniczny	OPIS MAKROSKOPOWY: Opis geologiczny i barwa	Wilgotność	Ilość wałeczkowa	Stan gruntu	Zaw. $CaCO_3$ %	Geneza i stratygrafia	Wysadzinowość gruntów	Nr warstwy geotechnicznej
1	2	3	4	5	6	7	8	9	10	11	12	13	14	15
SRO 3,5'				0,0-1,0	1	nN(Gr,C,K,π)	Nasyp niebudowlany z gruzu ceglano-betonowego, kamieni i pyłu	wg		In	<1	nasyp	nie wysadzinowy	I
				1,0-2,0	2	Gπz	Glina pylasta zwięzła, brązowoszara		1x2	tpl		Qp	mało wysadzinowy	IIa

OTWÓR NR 2

Rzędna: *143,77 m npm.* Data wykonania: *12.09.2017r.*

SRO 3,5'				0,0-1,1	1	nN(Gr,C,K)	Nasyp niebudowlany z gruzu betonowo-ceglanego i kamieni	wg		In	<1	nasyp	nie wysadzinowy	I
				1,1-1,8		nN(Pg, Gr,Pd,Gπz)	Nasyp niebudowlany z piasku glin.,gruzu betonowego, piasku drobnego i gliny pylastej zwięzłej			In, tpl			b. wysadzinow	
				1,8-2,0	2	Gπz	Glina pylasta zwięzła, szara		1x2	tpl		Qp	m.wys.	IIb

OTWÓR NR 3

Rzędna: *143,22 m npm.* Data wykonania: *12.09.2017r.*

SRO 3,5'				0,0-1,4	1	nN(Gr,Żł,π)	Nasyp niebudowlany z gruzu betonowego, żużla i pyłu	wg		In	<1	nasyp	nie wysadzinowy	I
				1,4-2,0	2	Pg//Pd	Piasek gliniasty przewarstwiony piaskiem drobnym, brązowa		0x1	tpl		Qp	b.wysadz.	IIa

Zał. Nr 03.01

mgr Barbara Szydełko
Upr. geol. 070720
V-1242

59

GRUNT

KARTA DOKUMENTACYJNA OTWORU GEOTECHNICZNEGO NR 4

Temat: *Brzeg ul. Kusocińskiego - Budowa ścieżki edukacyjnej z pomostami i obiektami małej architektury przy zbiorniku wodnym „Cegielnia"*

Nr arch.: *Z - 4719*

Inwestor: *Okręg Polskiego Związku Wędkarskiego w Opolu 45- 031 Opole ul.Malczewskiego 1*

Rzędna: *142,15 m npm.*

Dozór geologiczny: *mgr Tadeusz Wołkowicz*

Data wykonania: *12.09.2017r.*

Geolog dokumentujący: *mgr Barbara Szydełko*

System wiercenia - typ wiertnicy: *na sucho UGB 50M*

Rodzaj i średnica świdra	Śr. rur i głęb. zarurowania	Obserwacje wody gruntowej	Opróbowanie	Granice warstw w m ppt	Głęb. w m ppt	Opis techniczny	OPIS MAKROSKOPOWY: Opis geologiczny i barwa	Wilgotność	Ilość wałeczkowań	Stan gruntu	Zaw. $CaCO_3$ %	Geneza i stratygrafia	Wysadzinowość gruntów	Nr warstwy geotechnicznej
1	2	3	4	5	6	7	8	9	10	11	12	13	14	15
SRO 125 mm				0,0-2,0	1 2	nN(π,C,Gr)	Nasyp niebudowlany z pyłu, gruzu ceglanego i betonowego			tpl/ ln		nasyp	bardzo wysadzinowy	I
		▽▼ 2,60		2,0-2,7		nN(Nm(Gπ)	Nasyp niebudowlany z namułu organicznego		maże się	mpl	<1			
				2,7-5,0	3 4 5	Pd	Piasek drobny, brązowoszara			szg		Qp	nie wysadzinowy	IIb

OTWÓR NR 5

Rzędna: *142,12 m npm.* Data wykonania: *12.09.2017r.*

SRO 3,5'				0,0-0,3		nN(Gb,K,C)	Nasyp niebudowlany z gleby, kamieni i gr.,cegl.			ln				
				0,3-1,5	1	nN(Żl,C)	Nasyp niebud. z żużla i gruzu ceglanego	wg		ln	<1	nasyp	nie wysadzinowy	I
				1,5-1,8		nN(Gπz,C)	Nasyp niebud. z gliny pyl. zwięzłej i gr. cegl.)		7x8	pl				
		~~1,80		1,8-2,0	2	Gπz	Glina pylasta zwięzła, brązowoszara		2x3	tpl/		Qp	m. wysadz.	IIa

Zał. Nr 03.02

GEOLOG mgr Barbara Szy... Upr. geol. 07072 V-124

60

GRUNT

ZESTAWIENIE PARAMETRÓW GEOTECHNICZNYCH GRUNTÓW

azwa tematu: ***Brzeg ul. Kusocińskiego - Budowa ścieżki edukacyjnej z pomostami i obiektami małej architektury przy zbiorniku wodnym „Cegielnia"***

Nr arch.: ***Z - 4719***

OBJAŚNIENIA GEOLOGICZNE					PARAMETRY GEOTECHNICZNE wyprowadzone przez korelację z PN-81/B-03020 wartość charakterystyczna x^n współczynnik materiałowy g^m wartość obliczeniowa x^r wartość ustalona z badań															
PROFIL STRATYGRAFICZNO - LITOLOGICZNY		OPIS LITOLOGICZNO -GENETYCZNO STRATYGRAFICZNY	Numer warstwy geotechnicznej	Symbol gruntu wg PN-86/B-02480	Symbol geologicznej konsolidacji gruntów	STAN GRUNTU: Stopień zagęszczenia	STAN GRUNTU: Stopień plastyczności	Wilgotność naturalna	Gęstość objętościowa	Spójność	Kąt tarcia wewnętrznego	EDOMETRYCZNY MODUŁ ŚCIŚLIWOŚCI: pierwotny	EDOMETRYCZNY MODUŁ ŚCIŚLIWOŚCI: wtórny	MODUŁ ODKSZT. OGÓLNEGO: pierwotny	MODUŁ ODKSZT. OGÓLNEGO: wtórny	Zawartość cz. organicznych	Współczynnik filtracji		
						I_D	I_L	w_n	r_0	c_u	f_u	M_o	M	E_o	E	I_{om}	k		
								%	tm^{-3}	kPa	°	kPa	kPa	kPa	kPa	%	m/d		
Utwory ntropogeniczne		Nasypy gruzowo-mineralne z żużlem, nasypy organiczne	I	nN(Gr,cK,p,Gb,Ż l,Gpz,) nN(Nm(Gπ)		In	mpl												
czwartorzęd	**plejstocen**	**Qp**	Piaski gliniaste, gliny pylaste zwięzłe	**IIa**	Pg//Pd, Gπz	**B**		0,20	15,00	2,10 0,90 1,89	31,54 0,90 28,39	18,27 0,90 16,44	36900		28000					
			Piaski drobne	**IIb**	Pd		0,60		24,00	1,90 0,90 1,71		30,90 0,90 27,81	74400		55			2,00		

Zał. **Nr 04**

GEOTOG mgr Rafał Stawicki Upr. Geol. 70720

GRUNT

KARTA WYNIKÓW BADAŃ SONDĄ DPL

P16

Temat : *Brzeg ul. Kusocińskiego - Budowa ścieżki edukacyjnej z pomostami i obiektami małej architektury przy zbiorniku wodnym „Cegielnia"*

Sonda nr: *1*

W otworze: *4*

Nr arch.: *Z-4719*

Rzędna: *142,15 m npm.*

Data wykonania: *12.09.2017r.*

Głębokość w m p.p.t.	Obserwacje wody	Profil litologiczny	Liczba uderzeń lub półobrotów na 10 cm wpędu sondy (N_{10})	INTERPRETACJA N_{10}	I_D	I_S
1		nN(π,C,Gr)				
2				9		
		nN(Nm(Gπ)		2		
	2,60					
3				18	0,60	
4		Pd				
5						

Stopień zagęszczenia I_D	0,33	0,40	0,50	0,60	0,67	0,70	Opracowała: mgr Barbara Szydełko
Stan gruntu	luźny	średnio zagęszczony			zagęszczony		Zał. **Nr 05**

62

OBJAŚNIENIA ZNAKÓW I SYMBOLI UŻYTYCH NA KARTACH I PRZEKROJACH

Symbole geotechniczne gruntów wg normy PN-86/B-02480

GRUNTY NASYPOWE

- **nB** nasyp budowlany
- **nN** nasyp niebudowlany
- **Gr** gruz betonowy
- **C** gruz ceglany
- **Tł** tłuczeń
- **Żl** żużel
- K kamienie

GRUNTY ORGANICZNE RODZIME

- **H** grunt próchniczy $2\% < I_{om} < 5\%$
- **Nm** namuł $5\% < I_{om} < 30\%$
- **T** torf $30\% < I_{om}$

GRUNTY MINERALNE RODZIME (NIESKALISTE)

- **KW** zwietrzelina
- **KWg** zwietrzelina gliniasta
- **KR** rumosz
- **KRg** rumosz gliniasty
- **KO** otoczaki
- **Ż** żwir
- **Żg** żwir gliniasty
- **Po** pospółka
- **Pog** pospółka gliniasta
- **Pr** piasek gruby
- **Ps** piasek średni
- **Pd** piasek drobny
- **Pπ** piasek pylasty
- **Pg** piasek gliniasty
- **πp** pył piaszczysty
- **π** pył
- **Gp** glina piaszczysta
- **G** glina
- **Gπ** glina pylasta
- **Gpz** glina piaszczysta zwięzła
- **Gz** glina zwięzła
- **Gπz** glina pylasta zwięzła
- **Ip** ił piaszczysty
- **I** ił
- **Iπ** ił pylasty

GRUNTY SKALISTE

- **ST** skała twarda

(np. ST_{wap} - skała twarda - wapień)

- **SM** skała miękka

(np. SM_m - skała miękka - margiel)

RODZAJE ŚWIDRA

- **SRO** świder rurowy do wierceń okrętnych
- **SRU** świder rurowy do wierceń udarowych

STANY GRUNTÓW

a/ skalistych:

- **I** skała lita
- **ms** skała mało spękana
- **ss** skała średnio spękana
- **bs** skała bardzo spękana

b/ niespoistych:

- **ln** luźny
- **śzg** średnio zagęszczony
- **zg** zagęszczony

c/ spoistych:

- **pł** płynny
- **mpl** miękkoplastyczny
- **pl** plastyczny
- **tpl** twardoplastyczny
- **pzw** półzwarty
- **zw** zwarty

d/ wilgotność gruntów:

- **su** suchy
- **mw** mało wilgotny
- **wg** wilgotny
- **m** mokry
- **n** nawodniony

OZNACZENIA STANU GRUNTÓW

- I_D stopień zagęszczenia
- I_L stopień plastyczności
- I_S wskaźnik zagęszczenia

ZNAKI DODATKOWE OPISU GRUNTÓW

- **+** domieszki
- **//** przewarstwienia
- **/** grunty na pograniczu
- **( )** w nawiasie określenia uzupełniające dotyczące nasypu, rodzaju gruntów organicznych, petrografii skał

INNE OZNACZENIA

- **3x4** ilość wałeczkowań
- **IIa** nr warstwy geotechnicznej
- **4** numer wiercenia
- 52,7 rzędna wiercenia
- rzut projektowanego obiektu
- projektowany poziom posadowienia
- granice warstw geotechnicznych
- granice litologiczno-stratygraficzne

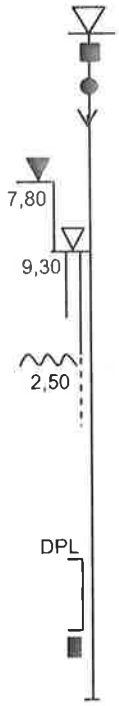

OPRÓBOWANIE WIERCENIA

- próbka o naturalnej strukturze NNS
- próbka o naturalnej wilgotości NW
- próbka o naturalnym uziarnieniu NU

OZNACZENIE WODY

- piezometryczny poziom wody PPW
- nawiercony poziom wody gruntowej
- grunt nawodniony
- grunt mokry
- sączenie wody
- grunt wilgotny

RODZAJ SONDOWANIA

- **SLVT** - sonda udarowo-obrotowa
- **DPL** - - sonda lekka
- **DPSH** - sonda bardzo ciężka
- **SPT** - cylindryczna

SYMBOLE GENETYCZNE

- **g** osady lodowcowe
- **gl** osady lodowcowo-jeziorne
- **fg** osady wodno-lodowcowe
- **pg** osady peryglacjalne
- **li** osady jeziorne
- **d** osady deluwialne
- **f** osady rzeczne
- **e** osady eoliczne

SYMBOLE STRATYGRAFICZNE

- **Q** czwartorzęd
- Q_h czwartorzęd - holocen
- Q_p czwartorzęd - plejstocen
- **Tr** trzeciorzęd
- **Cr** kreda
- **J** jura
- **T** trias
- **P** perm
- **C** karbon
- **D** dewon
- **S** sylur
- **O** ordowik
- **Cm** kambr
- **Pz** paleozoik
- **Pt** proterozoik

Starosta Brzeski
ul.Robotnicza 20
49-300 Brzeg

Mapa zasadnicza

6461367,69 6461681,71

Województwo: opolskie, powiat: brzeski,
Jednostka ewidencyjna: 166101_1 Brzeg
Obręb: POŁUDNIE
Działka nr 500
Skala 1:500

Poświadcza się zgodność niniejszej kopii z treścią materiału państwowego zasobu geodezyjnego i kartograficznego

Organ prowadzący państwowy zasób geodezyjny i kartograficzny	Starosta Brzeski
Nazwa materiału zasobu	mapa zasadnicza
Identyfikator ewidencyjny materiału zasobu	P.1601.2017.1062
Data wykonania kopii	17.08.2017
Imię, nazwisko i podpis osoby reprezentującej organ	Z up. STAROSTY Ewa Kowalska Z-ca Naczelnika Wydziału i Gospodarki Nieruchomościami

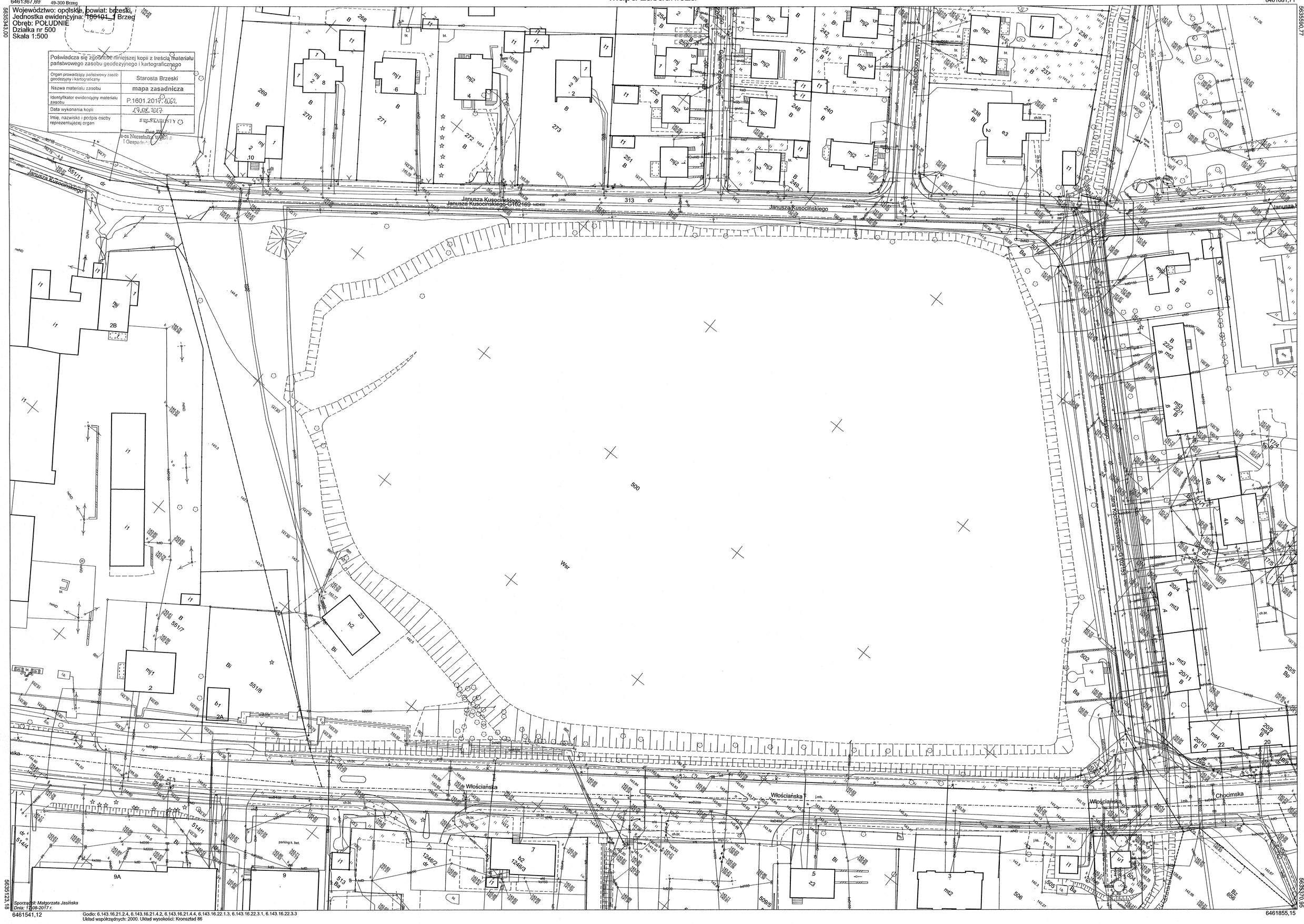

Sporządził: Małgorzata Jasińska
Dnia: 17-08-2017 r.

6461541,12 6461855,15

Godło: 6.143.16.21.2.4, 6.143.16.21.4.2, 6.143.16.21.4.4, 6.143.16.22.1.3, 6.143.16.22.3.1, 6.143.16.22.3.3
Układ współrzędnych: 2000. Układ wysokości: Kronsztad 86

Mapa zasadnicza

Starosta Brzeski
ul.Robotnicza 20
49-300 Brzeg

Województwo: opolskie, powiat: brzeski,
Jednostka ewidencyjna: 160101_1 Brzeg
Obręb: POŁUDNIE
Działka nr 500
Skala 1:500

Poświadcza się zgodność niniejszej kopii z treścią materiału państwowego zasobu geodezyjnego i kartograficznego	
Organ prowadzący państwowy zasób geodezyjny i kartograficzny	Starosta Brzeski
Nazwa materiału zasobu	mapa zasadnicza
Identyfikator ewidencyjny materiału zasobu	P.1601.2017.0092
Data wykonania kopii	19.08.2017
Imię, nazwisko i podpis osoby reprezentującej organ	z up. STAROSTY Pani [illegible] p-o Naczelnika Wydziału i Geoprodukt[illegible]

LEGENDA :

1. Lokalizacja wiaty szerokości 7,2x4,8m
2. Wjazd na działkę
3. Utwardzenia pod komunikację:

Utwardzenia ścieżek szutrem obrzeże betonowe
powierzchnia ścieżek= 1097 m²
długość obrzeża=1286 mb

Miejsca utwardzone szutrem, obwodowo krawężnik betonowy
powierzchnia = 335 m²
ilość krawężnika=112 mb

4. Pomosty wg. odrębnego rysunku
4b. Pomost dla osób niepełnosprawnych
4c. Pomost widokowy
łączna ilość 17 szt.

5. Tablica edukacyjna, informacyjna ilość 6 szt.
6. Stojak na rowery (6 stanowiskowy) ilość 2 szt.
7. Ławka dł 2 m szt 14

utwardzenie pod ławki o wymiarach 1x3m, ilość 7szt.

8. Kosz na śmieci, ilość 10szt.
9. Miejsce na ognisko z paleniskiem
10. Teren biologicznie czynny

A-E Granice działki budowlanej granice oddziaływania

Ogrodzenie, łączna długość =651 mb

Proj. drzewa wysokie / średniowysokie

* UWAGA!!!
2. Wszystkie wymiary podane są w metrach. Nie wolno brać wymiary mierząc bezpośrednio z rysunku. Wszystkie wymiary sprawdzić dokonując obmiaru z natury.

Podane ilości (długości i powierzchnie) należy zweryfikować w terenie przed przystąpieniem do zamówień.

PS PROJEKT
PS PROJEKT Sp. z o.o.
Opole, ul. Kołłątaja 4, www.psprojekt.pl
tel. 531 832 434

ZAGOSPODAROWANIE TERENU ZBIORNIKA WODNEGO
Budowa ścieżki edukacyjnej wraz z pomostami i elementami małej architektury w Brzegu u zbiegu ul.Janusza Kusocińskiego

ADRES:	Brzeg ul.Janusza Kusocińskiego, dz.nr 500, jednostka ewidencyjna 160101 Brzeg, obręb Południe	
INWESTOR:	OKRĘG POLSKIEGO ZWIĄZKU WĘDKARSKIEGO z siedzibą w Opolu ul. Malczewskiego 1 45-031 Opole	skala 1:500
PROJEKTANT:	mgr inż. arch Jerzy Przybyła inż. arch Ryszard Śnieżek	data 08. 2017
OPRACOWAŁ:	mgr inż. Paweł Śnieżek inż. arch Agata Mikula	nr rys. A-1

Sporządził: Małgorzata Jasińska
Dnia: 17.08.2017 r.

Godło: 6.143.16.21.2.4, 6.143.16.21.4.2, 6.143.16.21.4.4, 6.143.16.22.1.3, 6.143.16.22.3.1, 6.143.16.22.3.3
Układ współrzędnych: 2000: Układ wysokości: Kronsztad 86

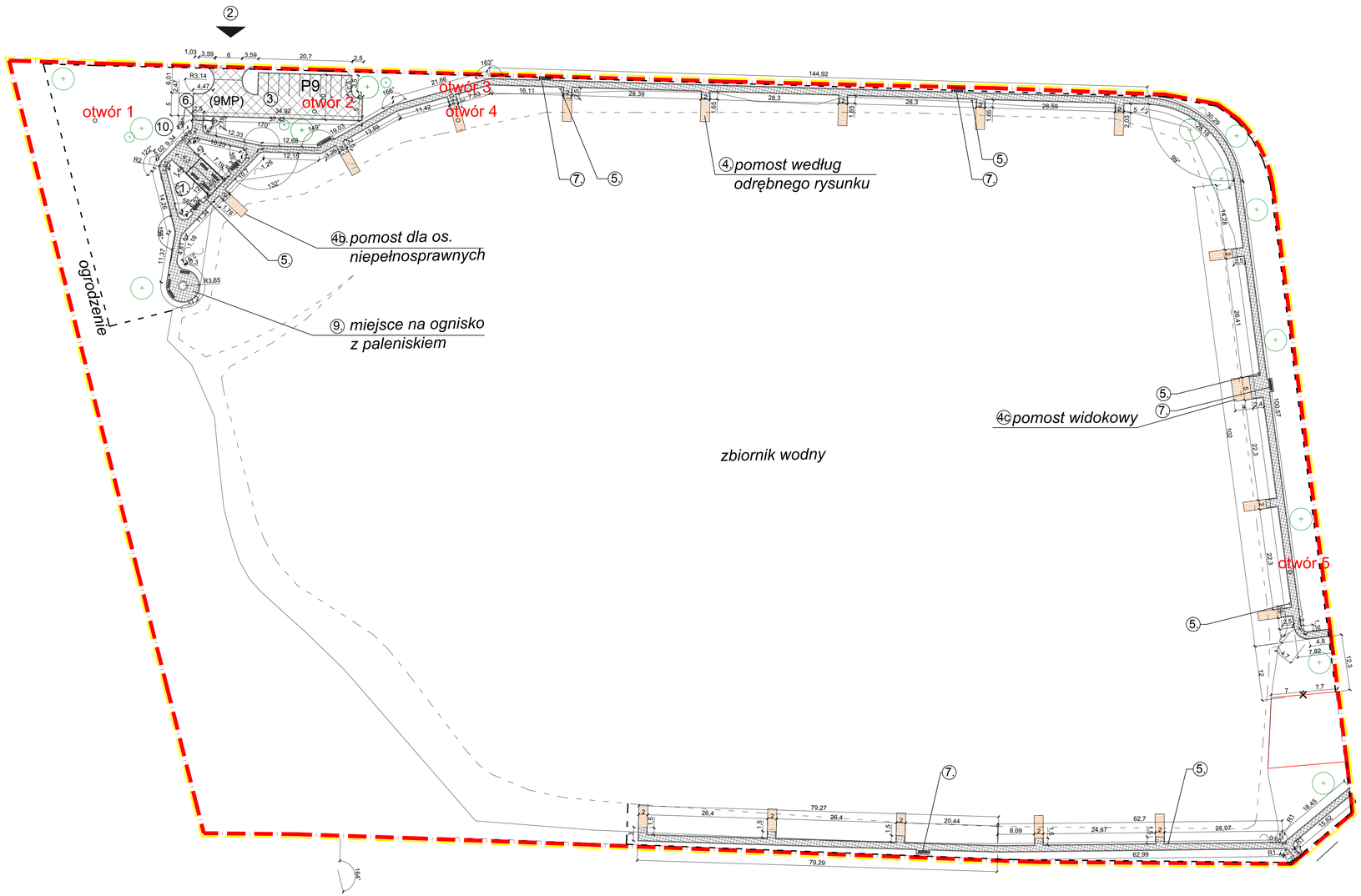

LEGENDA :

1. Lokalizacja wiaty szerokości 7,2x4,8m
2. Wjazd na działkę
3. Utwardzenia pod komunikację:

Utwardzenia ścieżek szutrem
obrzeże betonowe
powierzchnia ścieżek= 1097 m²
długość obrzeża=1286 mb

Miejsca utwardzone szutrem,
obwodowo krawężnik betonowy
powierzchnia = 335 m²
ilość krawężnika=112 mb

4. Pomosty wg. odrębnego rysunku
4b. Pomost dla osób niepełnosprawnych
4c. Pomost widokowy
łączna ilość 17 szt.

5. Tablica edukacyjna, informacyjna
ilość 6 szt.

6. Stojak na rowery (6 stanowiskowy)
ilość 2 szt.

7. Ławka dł 2 m szt 14

utwardzenie pod ławki o wymiarach
1x3m, ilość 7szt.

8. Kosz na śmieci, ilość 10szt.

9. Miejsce na ognisko z paleniskiem

10. Teren biologicznie czynny

A-E Granice działki budowlanej
granice oddziaływania

Ogrodzenie, łączna długość =651 mb

Proj. drzewa wysokie / średniowysokie

* UWAGA!!!
2. Wszystkie wymiary podane są w metrach. Nie wolno brać wymiary mierząc bezpośrednio z rysunku. Wszystkie wymiary sprawdzić dokonując obmiaru z natury.

Podane ilości (długości i powierzchnie) należy zweryfikować w terenie przed przystąpieniem do zamówień.

SCHEMAT UKŁADU KOMUNIKACJI

PS PROJEKT
www.ps-projekt.net.pl
PS-PROJEKT Sp. zo.o.
Pracownia: 49-131 Opole ul. Józefa Cygana 4320
tel. 531 832 426 e-mail: biuro@ps-projekt.net.pl

ZAGOSPODAROWANIE TERENU ZBIORNIKA WODNEGO
Budowa ścieżki edukacyjnej wraz z pomostami i elementami małej architektury w Brzegu u zbiegu ul.Janusza Kusocińskiego

ADRES:	Brzeg ul.Janusza Kusocińskiego, dz.nr 500, jednostka ewidencyjna 160101 Brzeg, obręb Południe	
INWESTOR:	OKRĘG POLSKIEGO ZWIĄZKU WĘDKARSKIEGO z siedzibą w Opolu ul. Malczewskiego 1 45-031 Opole	skala 1:500
PROJEKTANT:	mgr inż. arch Jerzy Przybyła inż. arch Ryszard Śnieżek	data 08. 2017
OPRACOWAŁ:	mgr inż. Paweł Śnieżek inż. arch Agata Mikula	nr rys. A-2

PRZEKRÓJ A–A

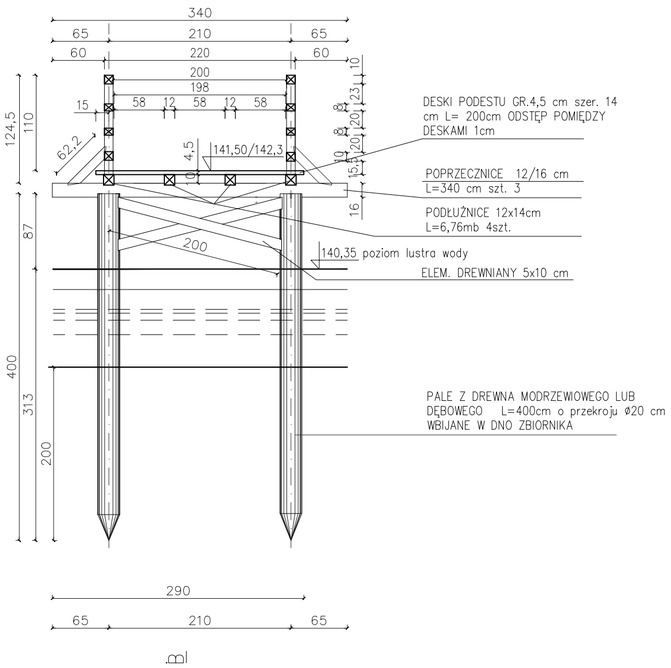

PRZEKRÓJ B–B

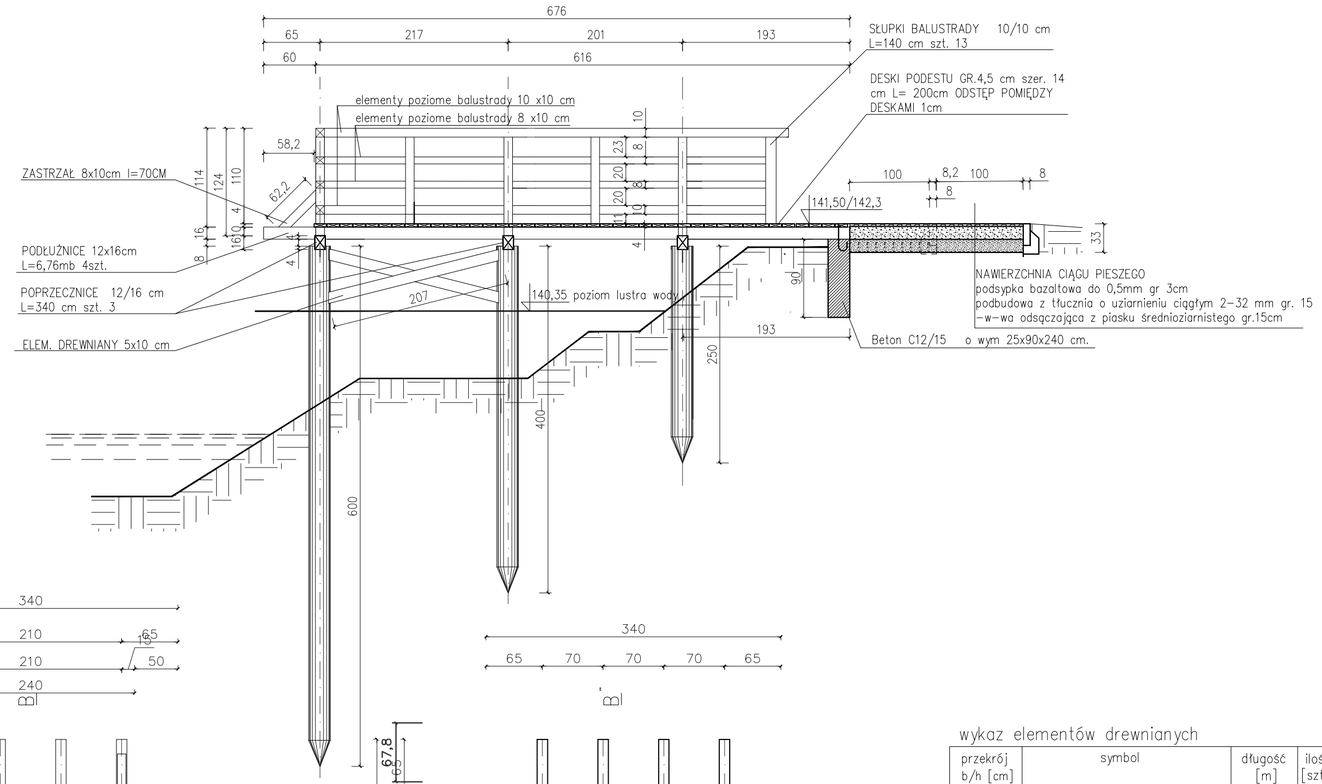

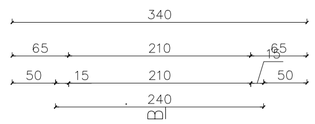

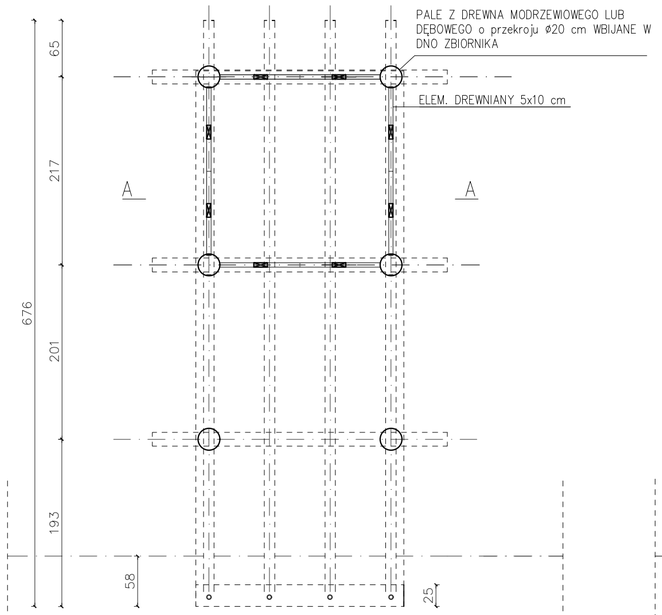

UKŁAD PALI

B|

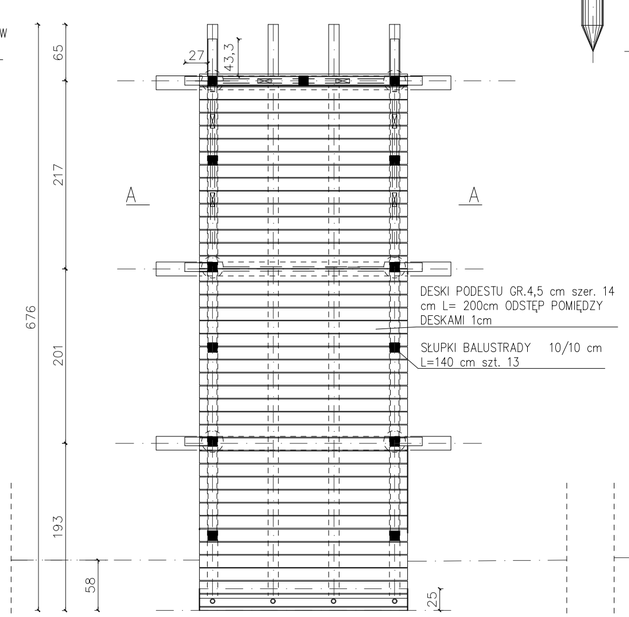

UKŁAD POMOSTU

B|

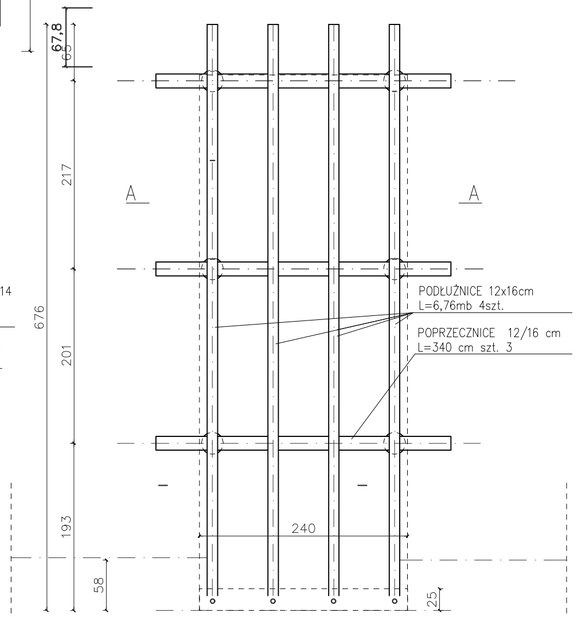

UKŁAD POPRZECZNIC

B|

wykaz elementów drewnianych

przekrój b/h [cm]	symbol	długość [m]	ilość [szt.]	objętość [m³]	Σ [m³]
ø20	PALE Z DREWNA MODRZEWIOWEGO LUB DĘBOWEGO	6,00	2	0,294	0,588
ø20	PALE Z DREWNA MODRZEWIOWEGO LUB DĘBOWEGO	4,00	2	0,196	0,392
ø20	PALE Z DREWNA MODRZEWIOWEGO LUB DĘBOWEGO	2,50	2	0,098	0.196
12/16	POPRZECZNICE	3,40	3	0,065	0,195
12/16	PODŁUŻNICE	6,80	4	0,131	0,522
5/10	ELEMENT DREWNIANY	2,10	8	0,011	0,088
10/10	SŁUPKI BALUSTRADY	1,40	13	0,014	0,182
10/10	POCHWYT BALUSTRADY belka dolna	26,44	1	0,264	0,264
8/10	ELIEMENT BALUSTRADY	26,44	1	0,212	0,212
14/4,5	DESKA PODESTU	2,40	42	0,015	0,63
8/10	ZASTRZAŁY	0,70	8	0,006	0,048
OBJĘTOŚĆ JEDNEGO POMOSTU: [m³]					3,317

POMOST DLA OS. NIEPEŁNOSPRAWNYCH 1 szt

PS PROJEKT

PS-PROJEKT
Śnieżek Paweł
46-080 Chróścice, ul. Szkolna 30
tel. 660299646 e-mail. psprojekt@o2.pl

OBIEKT:	ZAGOSPODAROWANIE TERENU ZBIORNIKA WODNEGO Budowa ścieżki edukacyjnej wraz z pomostami i elementami małej architektury w Brzegu u zbiegu ul.Janusza Kusocińskiego	
ADRES:	Brzeg ul.Janusza Kusocińskiego, dz.nr 500, jednostka ewidencyjna 160101 Brzeg, obręb Południe	skala 1:50
INWESTOR:	OPZW z siedzibą w Opolu, ul. Malczewskiego 1 45-031 Opole	data 08.2017
PROJEKTANT:	inż. arch Ryszard Śnieżek	nr rys.
SPRAWDZAJĄCY	mgr inż. Paweł Śnieżek	A-3
OPRACOWAŁ:	inż. arch Agata Mikula	

PRZEKRÓJ A–A

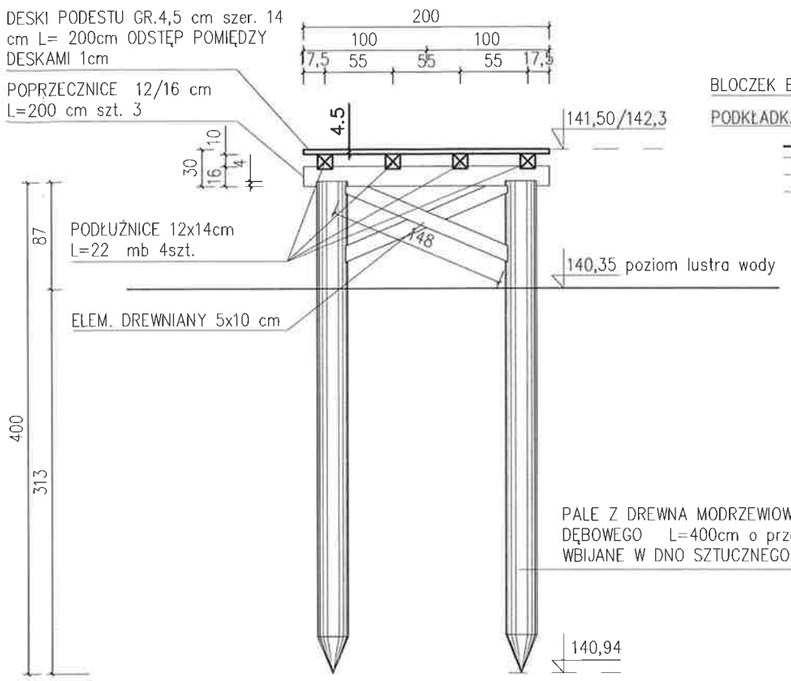

PRZEKRÓJ B–B

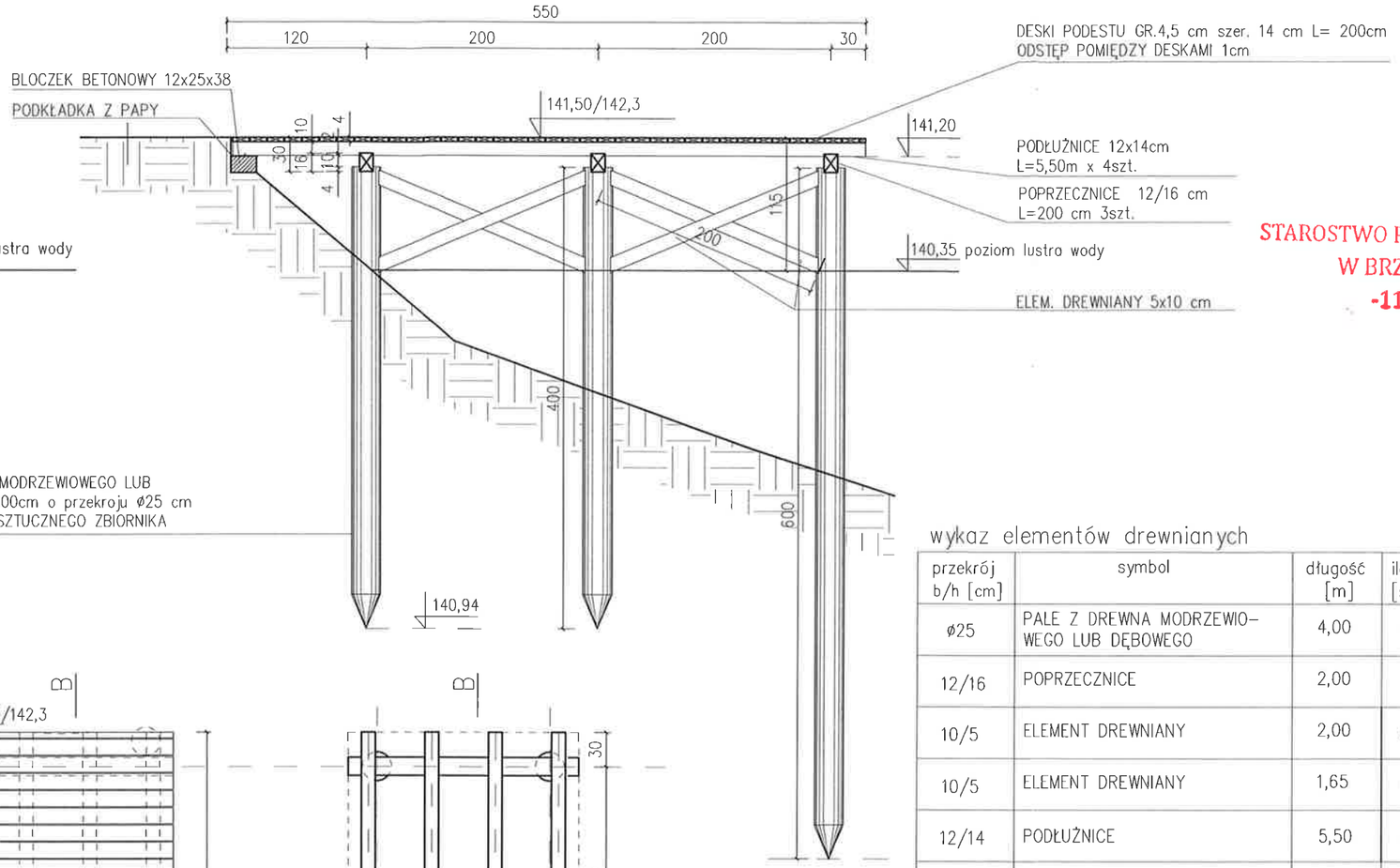

STAROSTWO POWIATOWE
W BRZEGU
-11-

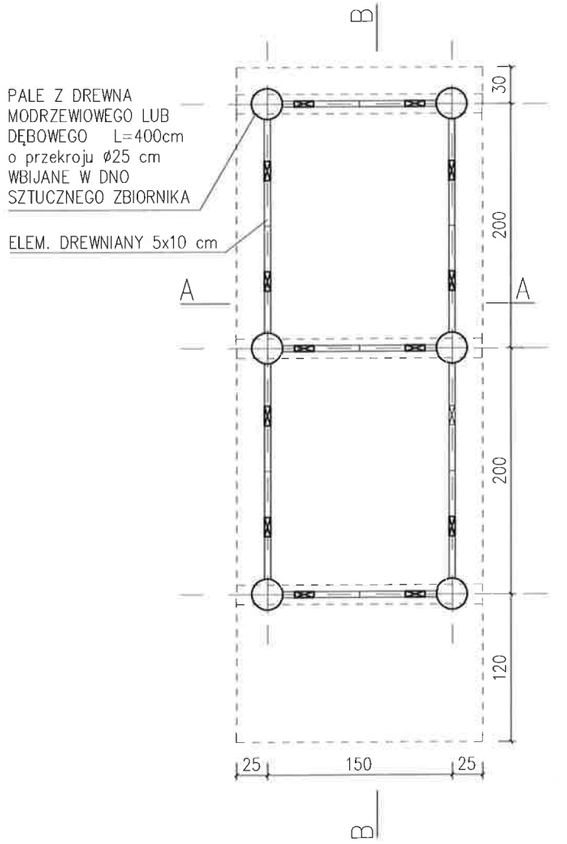

UKŁAD PALI

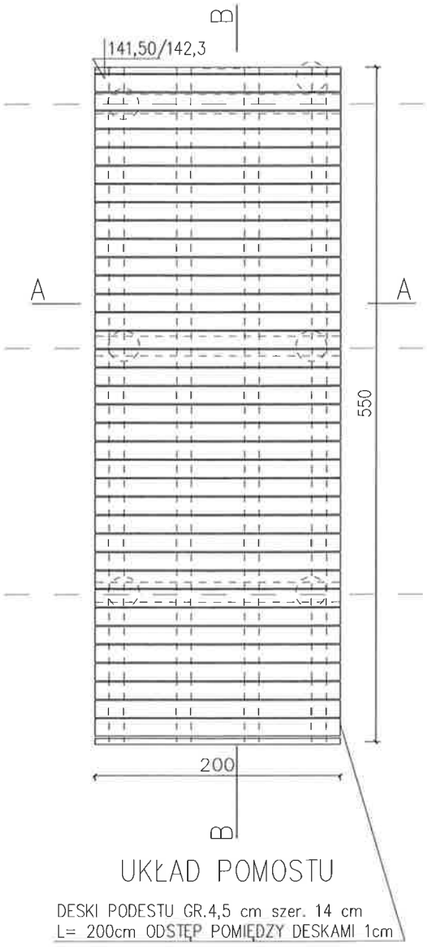

UKŁAD POMOSTU

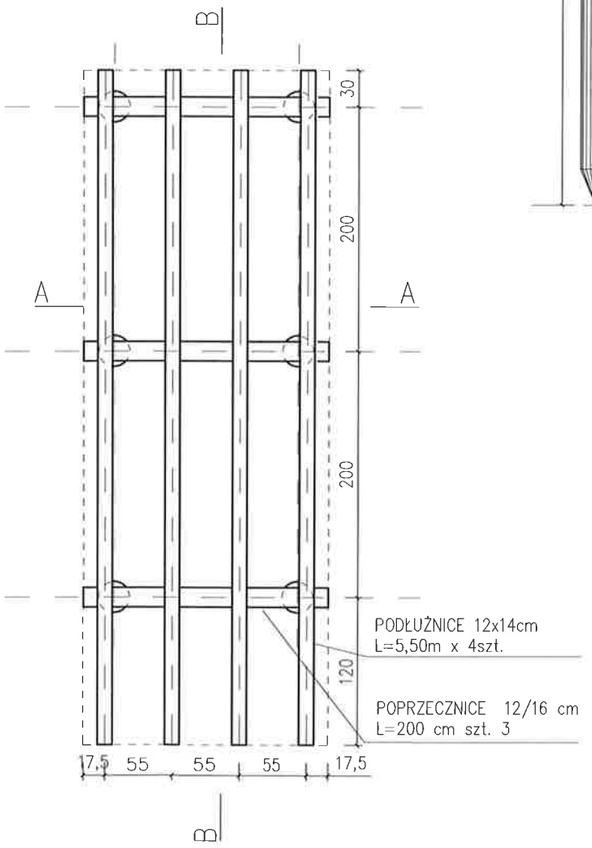

UKŁAD POPRZECZNIC

wykaz elementów drewnianych

przekrój b/h [cm]	symbol	długość [m]	ilość [szt.]	objętość [m³]	Σ [m³]
ø25	PALE Z DREWNA MODRZEWIO-WEGO LUB DĘBOWEGO	4,00	4	0,196	0,784
12/16	POPRZECZNICE	2,00	3	0,038	0,115
10/5	ELEMENT DREWNIANY	2,00	8	0,010	0,080
10/5	ELEMENT DREWNIANY	1,65	6	0,0082	0,049
12/14	PODŁUŻNICE	5,50	4	0,0924	0,3696
14/4,5	DESKA PODESTU	2,00	38	0,0126	0,9324
ø25	PALE Z DREWNA MODRZEWIO-WEGO LUB DĘBOWEGO	6,00	2	0,294	0,588
OBJĘTOŚĆ JEDNEGO POMOSTU: [m³]					2,9180
OBJĘTOŚĆ DLA 28 POMOSTÓW: [m³]					81,704

POMOST 15 szt

PS PROJEKT

PS-PROJEKT
Śnieżek Paweł
46-080 Chróścice, ul. Szkolna 30
tel. 660299646 e-mail. psprojekt@o2.pl

OBIEKT:	ZAGOSPODAROWANIE TERENU ZBIORNIKA WODNEGO Budowa ścieżki edukacyjnej wraz z pomostami i elementami małej architektury w Brzegu u zbiegu ul.Janusza Kusocińskiego	
ADRES:	Brzeg ul.Janusza Kusocińskiego, dz.nr 500, jednostka ewidencyjna 160101 Brzeg, obręb Południe	skala 1:50
INWESTOR:	OPZW z siedzibą w Opolu, ul. Malczewskiego 1 45-031 Opole	data 08.2017
PROJEKTANT:	inż. arch Ryszard Śnieżek	nr rys.
SPRAWDZAJĄCY	mgr inż. Paweł Śnieżek	A-4
OPRACOWAŁ:	inż. arch Agata Mikula	

68

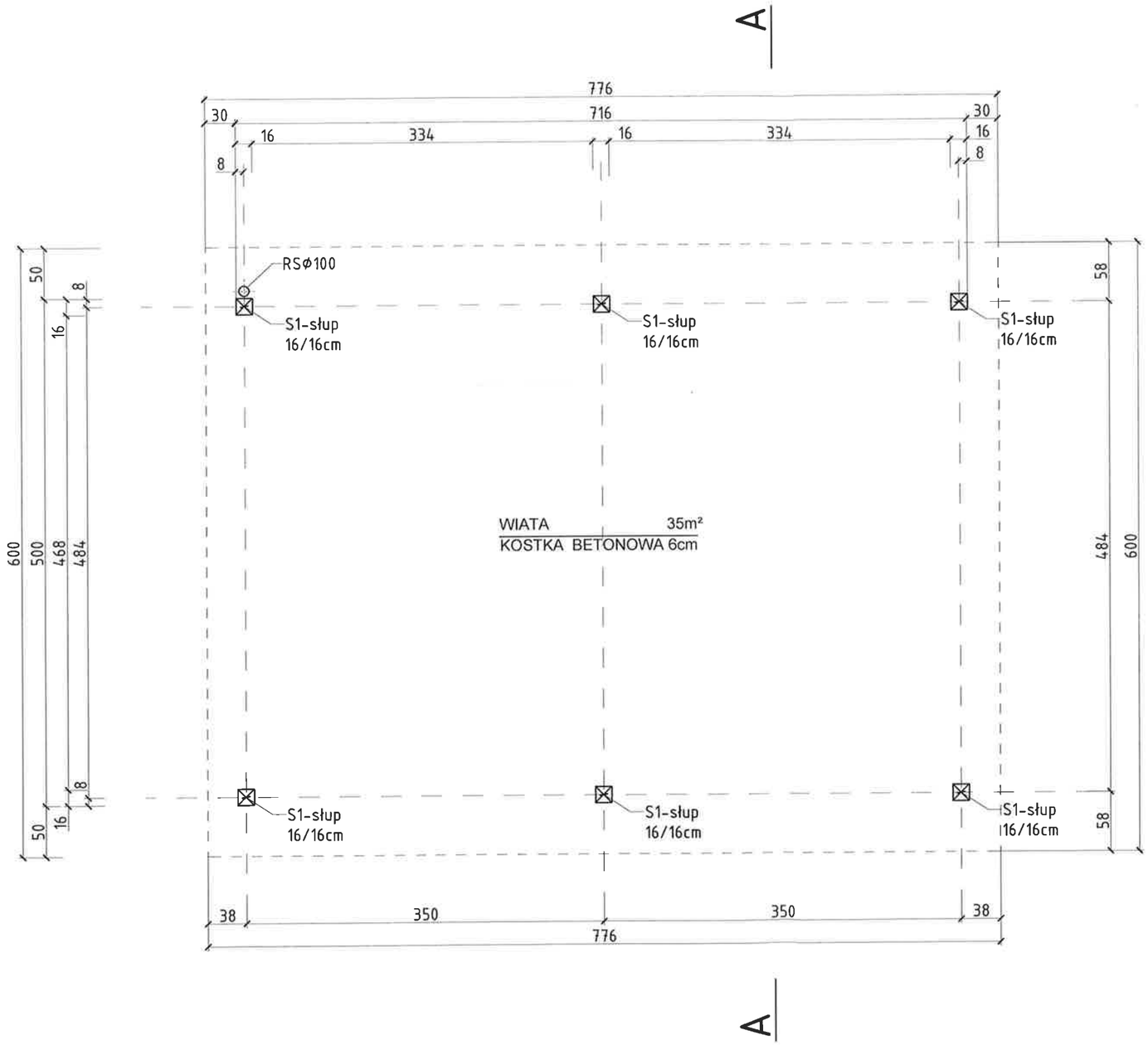

STAROSTWO POWIATOWE
W BRZEGU
-11-

RYSUNEK WIATY - RZUT PRZYZIEMIA

PS PROJEKT

PS-PROJEKT
Śnieżek Paweł
46-080 Chróścice, ul. Szkolna 30
tel. 660299646 e-mail. psprojekt@o2.pl

OBIEKT:	Ściezka dydaktyczna wraz z pomostami staw CEGIELNIA nad zbiornikiem wodnym w Brzegu	skala 1:50
ADRES:	Brzeg ul.Janusza Kusocińskiego, dz.nr 500, jednostka ewidencyjna 160101 Brzeg, obręb Południe	data sierpień 2017
INWESTOR:	OPZW z siedzibą w Opolu, ul. Malczewskiego 1 45-031 Opole	
PROJEKTANT:	inż. arch Ryszard Śnieżek	nr rys. A-5 69
OPRACOWAŁ:	mgr inż. Paweł Śnieżek	

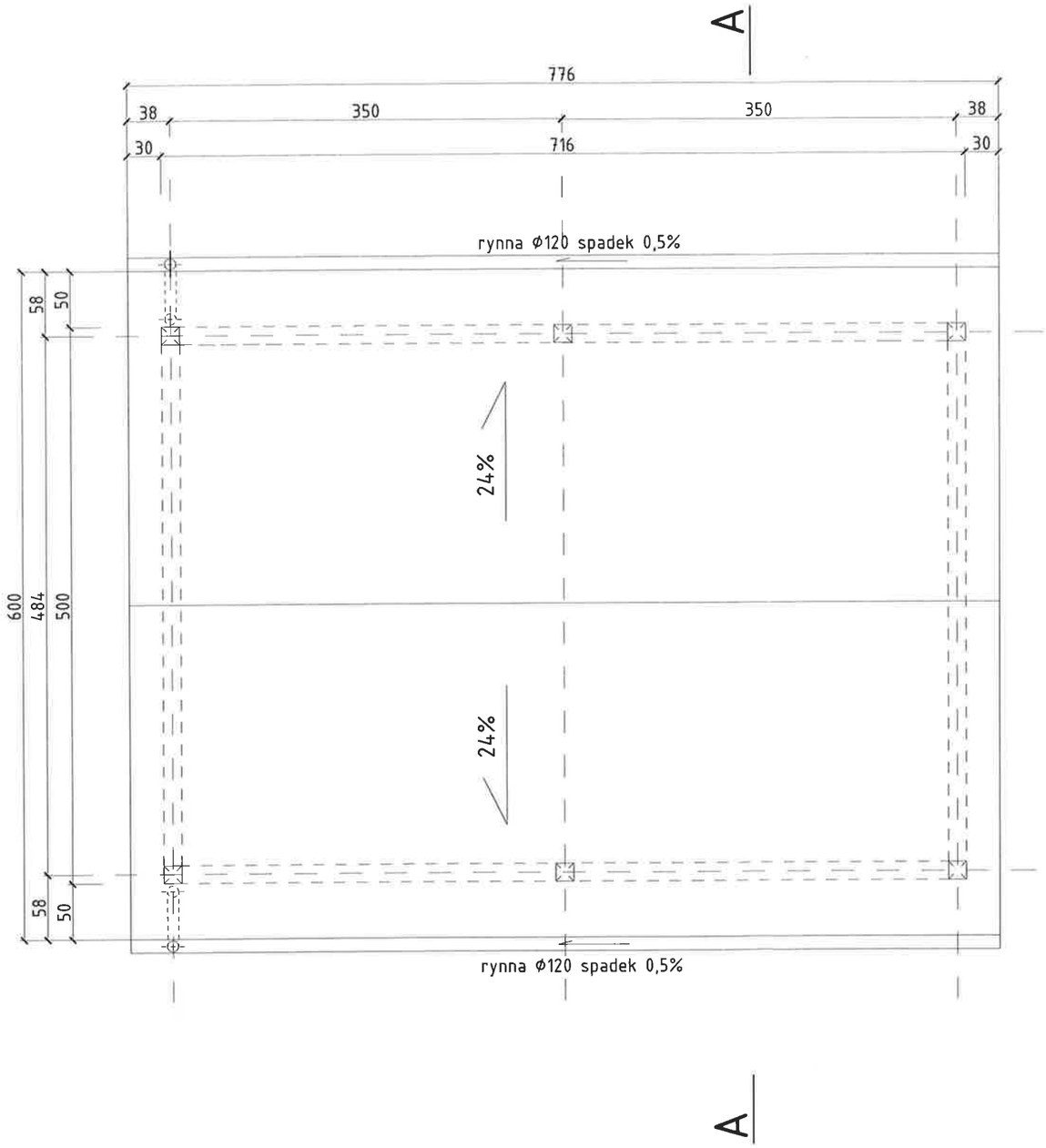

STAROSTWO POWIATOWE
W BRZEGU
-11-

UWAGA:
- pokrycie z dachówki ceramicznej jak na budynku głównym

RYSUNEK WIATY - RZUT DACHU

PS PROJEKT

PS-PROJEKT
Śnieżek Paweł
46-080 Chróścice, ul. Szkolna 30
tel. 660299646 e-mail. psprojekt@o2.pl

OBIEKT:	Ściezka dydaktyczna wraz z pomostami staw CEGIELNIA nad zbiornikiem wodnym w Brzegu	skala 1:50
ADRES:	Brzeg ul.Janusza Kusocińskiego, dz.nr 500, jednostka ewidencyjna 160101 Brzeg, obręb Południe	data sierpień 2017
INWESTOR:	OPZW z siedzibą w Opolu, ul. Malczewskiego 1 45-031 Opole	
PROJEKTANT:	inż. arch Ryszard Śnieżek	nr rys. A-6
OPRACOWAŁ:	mgr inż. Paweł Śnieżek	

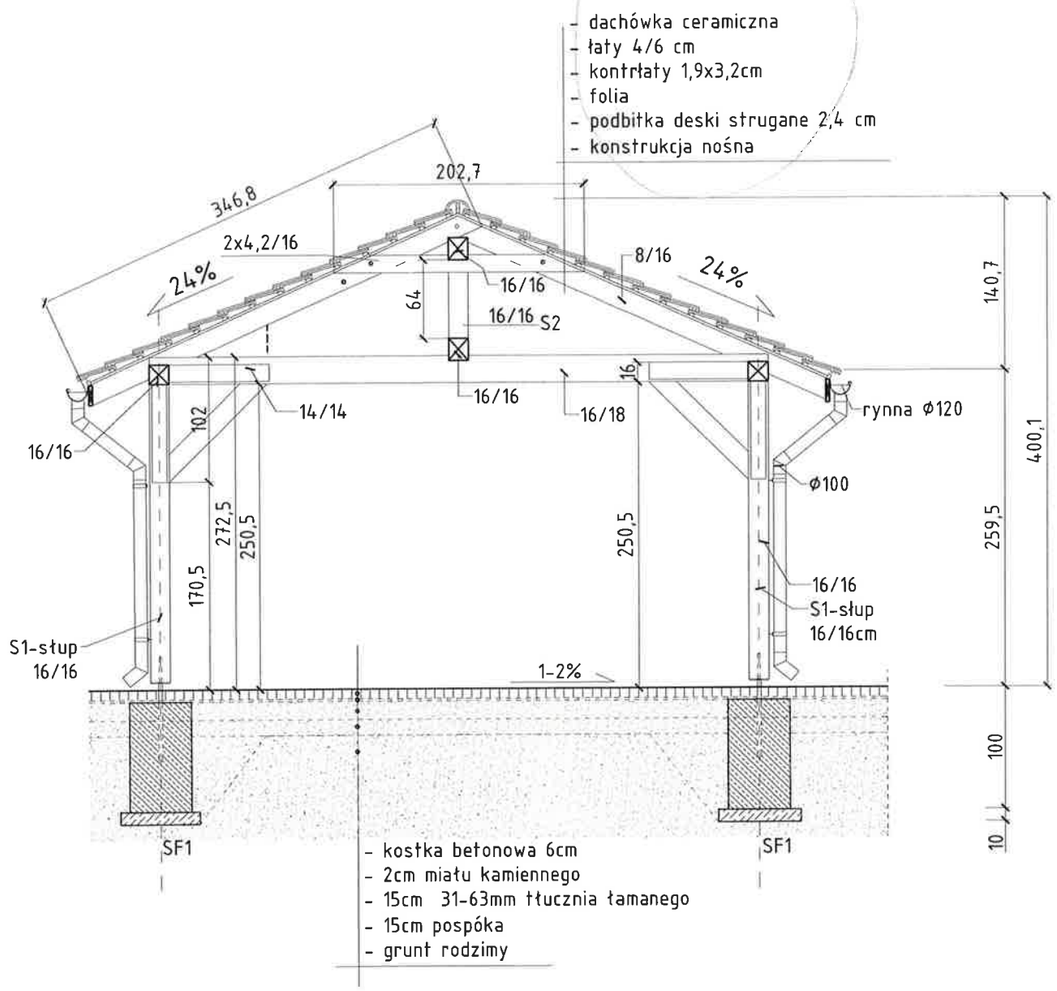

STAROSTWO POWIATOWE
W BRZEGU
-11-

RYSUNEK WIATY - PRZEKRÓJ A-A

PS PROJEKT

PS-PROJEKT
Śnieżek Paweł
46-080 Chróścice, ul. Szkolna 30
tel. 660299646 e-mail. psprojekt@o2.pl

OBIEKT:	Ścieżka dydaktyczna wraz z pomostami staw CEGIELNIA nad zbiornikiem wodnym w Brzegu	skala 1:50
ADRES:	Brzeg ul.Janusza Kusocińskiego, dz.nr 500, jednostka ewidencyjna 160101 Brzeg, obręb Południe	data sierpień 2017
INWESTOR:	OPZW z siedzibą w Opolu, ul. Malczewskiego 1 45-031 Opole	
PROJEKTANT:	inż. arch Ryszard Śnieżek	nr rys. A-7 71
OPRACOWAŁ:	mgr inż. Paweł Śnieżek	

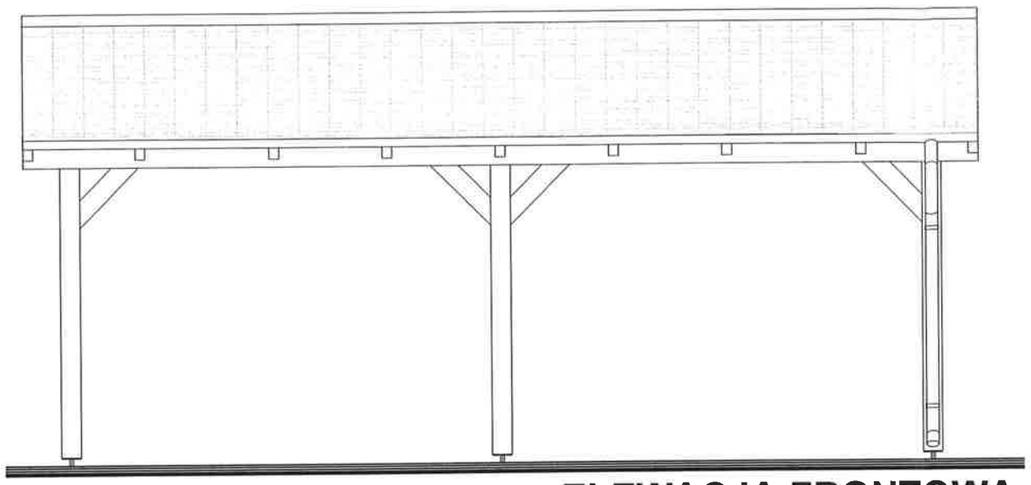

ELEWACJA FRONTOWA

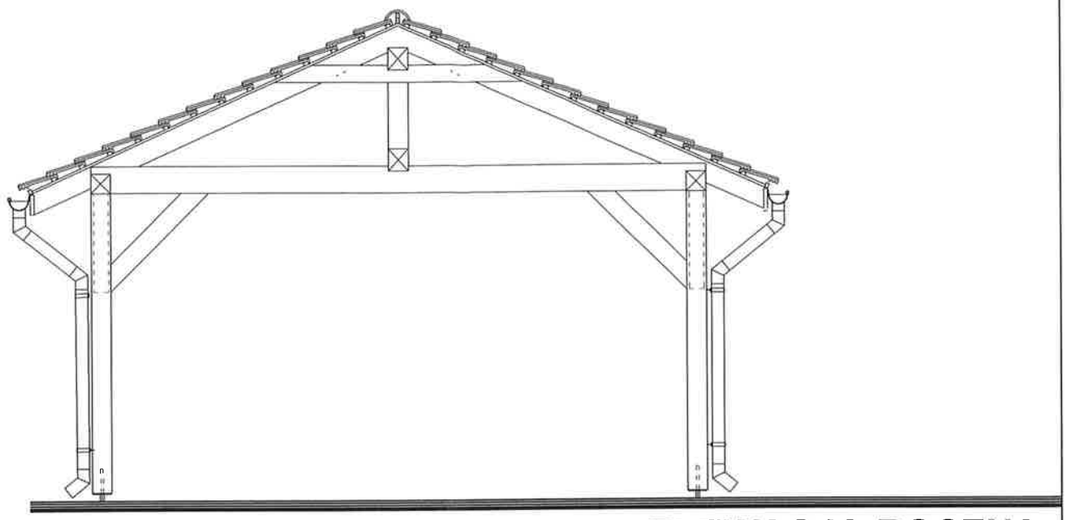

ELEWACJA BOCZNA

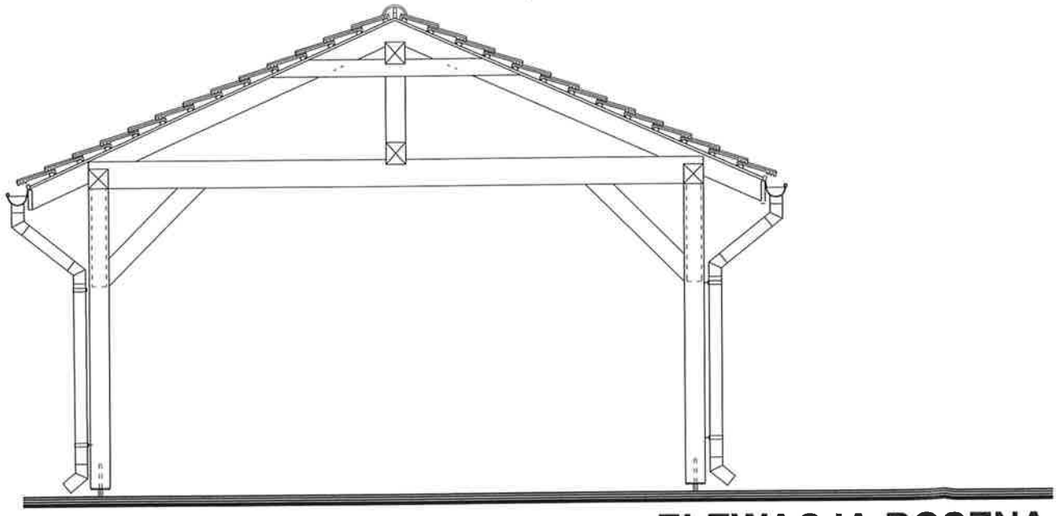

ELEWACJA BOCZNA

STAROSTWO POWIATOWE
W BRZEGU
-11-

RYSUNEK WIATY - ELEWACJE

PS PROJEKT

PS-PROJEKT
Śnieżek Paweł
46-080 Chróścice, ul. Szkolna 30
tel. 660299646 e-mail. psprojekt@o2.pl

OBIEKT:	Ściezka dydaktyczna wraz z pomostami staw CEGIELNIA nad zbiornikiem wodnym w Brzegu	skala 1:50
ADRES:	Brzeg ul.Janusza Kusocińskiego, dz.nr 500, jednostka ewidencyjna 160101 Brzeg, obręb Południe	data sierpień 2017
INWESTOR:	OPZW z siedzibą w Opolu, ul. Malczewskiego 1 45-031 Opole	
PROJEKTANT:	inż. arch Ryszard Śnieżek	nr rys. A-8 72
OPRACOWAŁ:	mgr inż. Paweł Śnieżek	

PRZEKRÓJ A–A

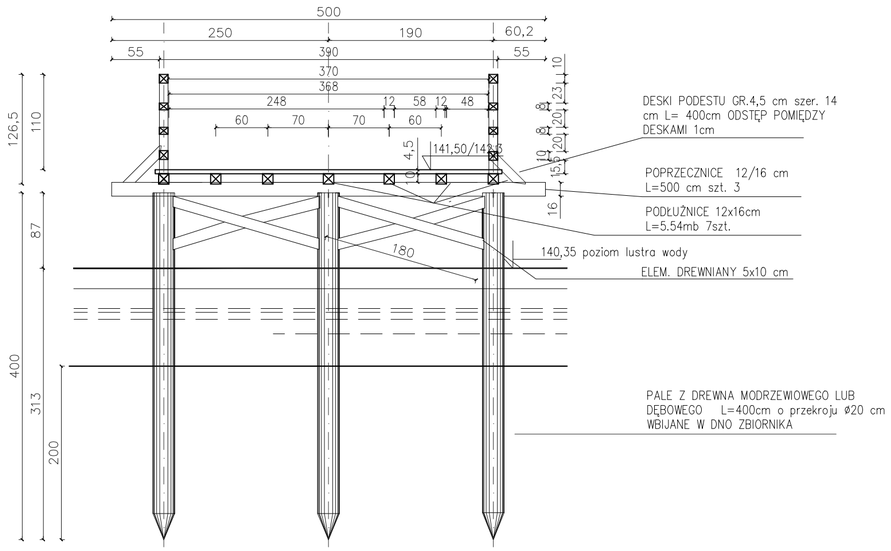

PRZEKRÓJ B–B

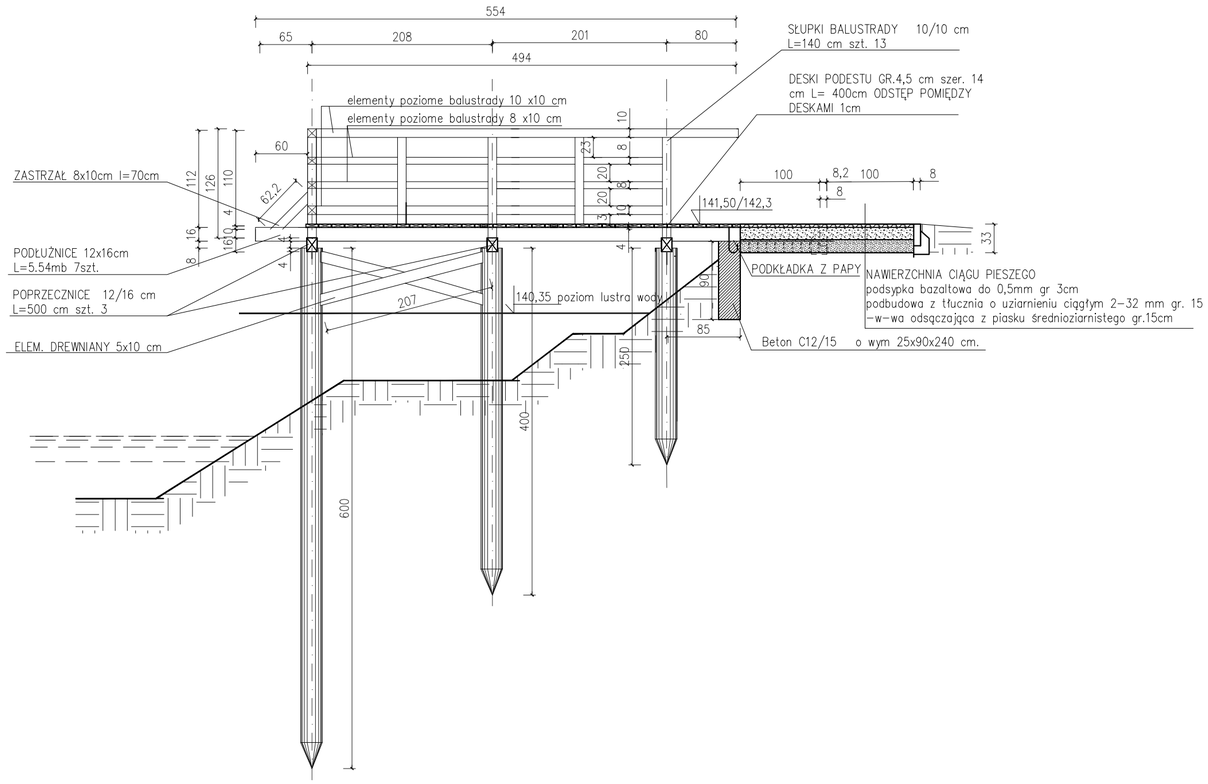

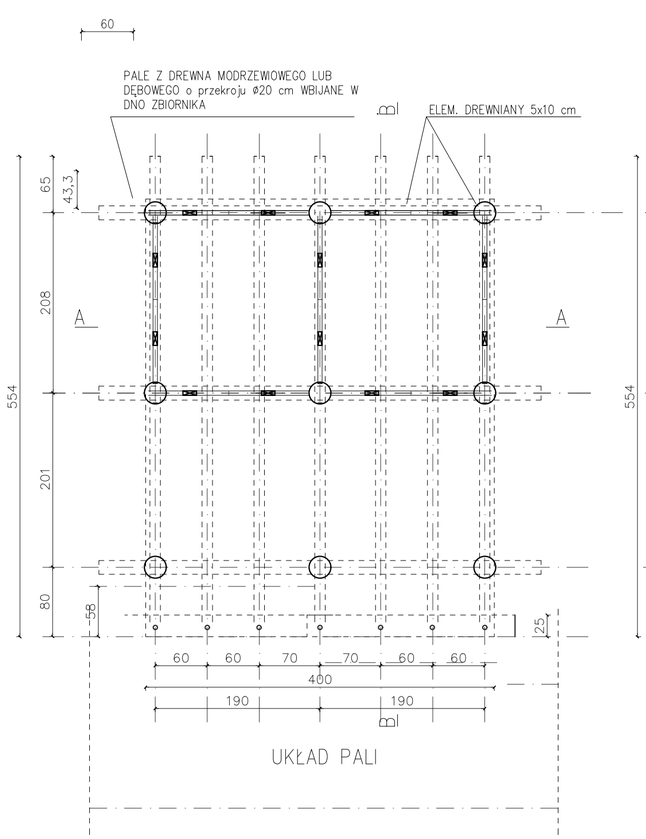

UKŁAD PALI

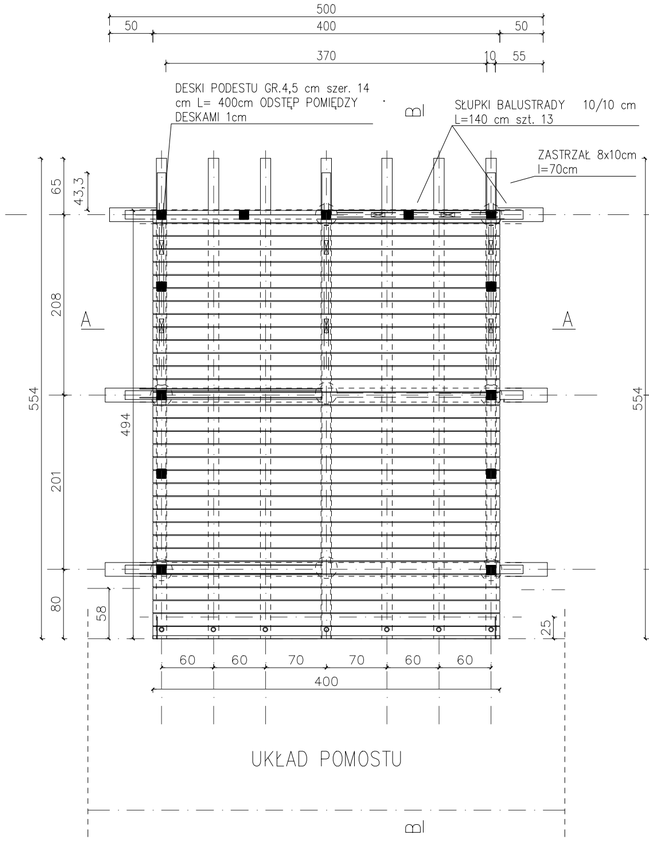

UKŁAD POMOSTU

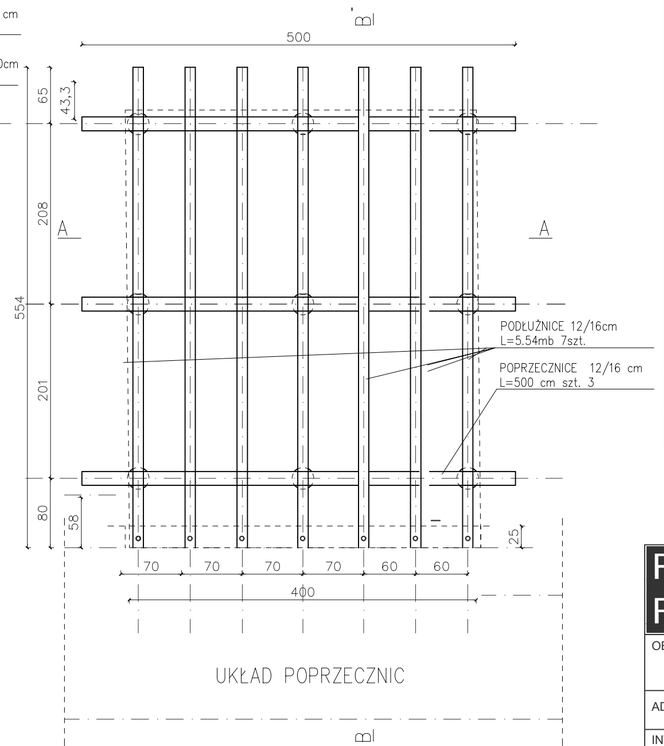

UKŁAD POPRZECZNIC

wykaz elementów drewnianych

przekrój b/h [cm]	symbol	długość [m]	ilość [szt.]	objętość [m³]	Σ [m³]
ø20	PALE Z DREWNA MODRZEWIOWEGO LUB DĘBOWEGO	6,00	3	0,294	0,882
ø20	PALE Z DREWNA MODRZEWIOWEGO LUB DĘBOWEGO	4,00	3	0,196	0,588
ø20	PALE Z DREWNA MODRZEWIOWEGO LUB DĘBOWEGO	2,50	3	0,098	0.294
12/16	POPRZECZNICE	5,00	3	0,096	0,288
12/16	PODŁUŻNICE	5,60	7	0,107	0,753
5/10	ELEMENT DREWNIANY	2,10	14	0,011	0,154
10/10	SŁUPKI BALUSTRADY	1,40	13	0,014	0,182
10/10	POCHWYT BALUSTRADY belka górna	13,6	1	0,332	0,332
8/10	ELIEMENT BALUSTRADY	32,40	1	0,265	0,265
14/4,5	DESKA PODESTU	4,00	37	0,025	0,932
8/10	ZASTRZAŁY	0,70	10	0,006	0,060
OBJĘTOŚĆ JEDNEGO POMOSTU: [m³]					4,73

POMOST REKREACYJNY 1 szt.

PS PROJEKT

PS-PROJEKT
Śnieżek Paweł
46-080 Chróścice, ul. Szkolna 30
tel. 660299646 e-mail. psprojekt@o2.pl

OBIEKT:	ZAGOSPODAROWANIE TERENU ZBIORNIKA WODNEGO Budowa ścieżki edukacyjnej wraz z pomostami i elementami małej architektury w Brzegu u zbiegu ul.Janusza Kusocińskiego	
ADRES:	Brzeg ul.Janusza Kusocińskiego, dz.nr 500, jednostka ewidencyjna 160101 Brzeg, obręb Południe	skala 1:50
INWESTOR:	OPZW z siedzibą w Opolu, ul. Malczewskiego 1 45-031 Opole	data 08.2017
PROJEKTANT:	inż. arch Ryszard Śnieżek	nr rys.
SPRAWDZAJĄCY	mgr inż. Paweł Śnieżek	A-9
OPRACOWAŁ:	inż. arch Agata Mikula	

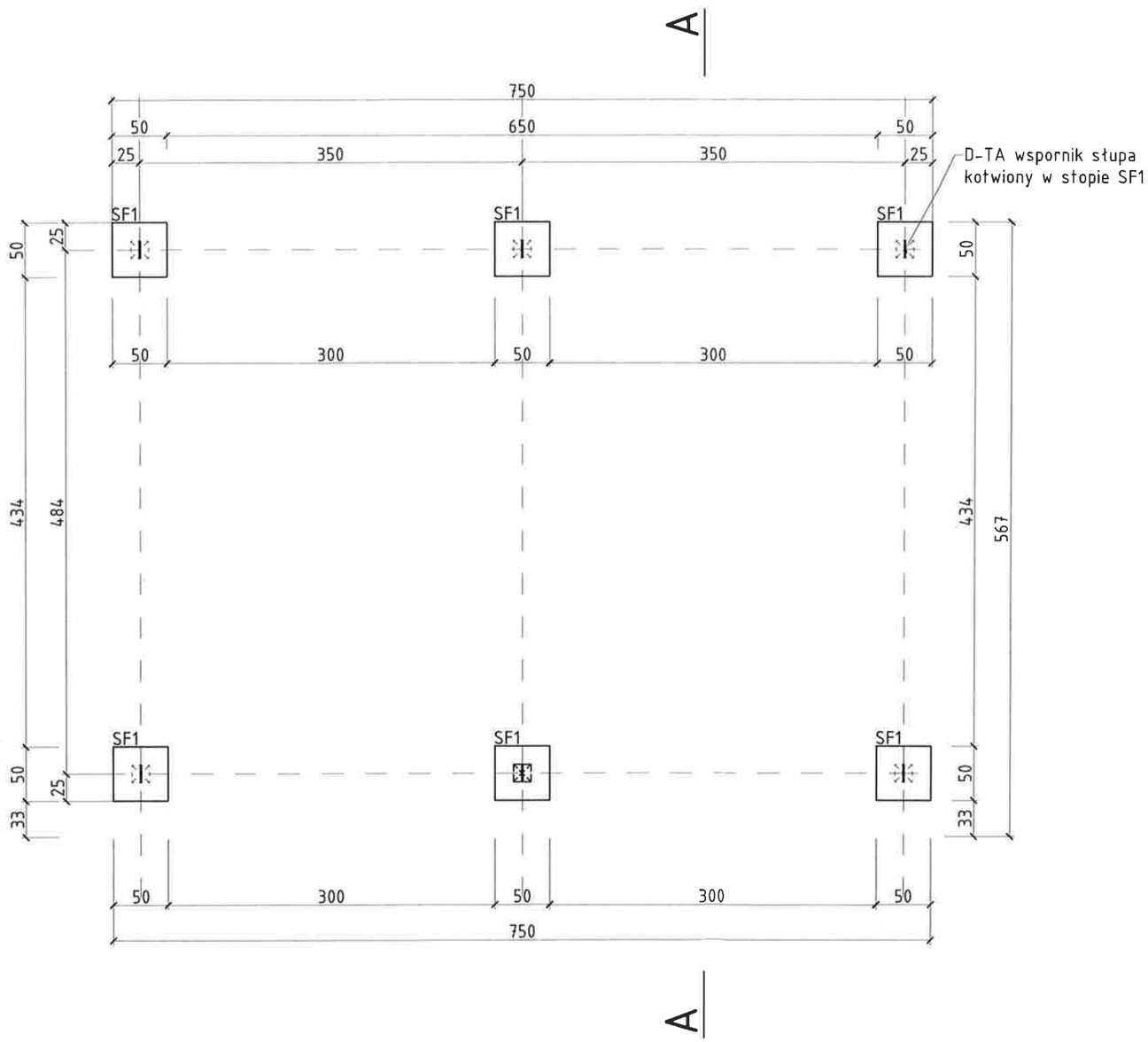

STAROSTWO POWIATOWE
W BRZEGU
-11-

UWAGA:
- wszystkie stopy należy posadowić na gruncie rodzimym . W przypadku zalegania
  poniżej projektowanego poziomu posadowienia gruntów nasypowych, grunty te należy
  usunąć a powstałą różnicę wypełnić pospółką żwirowo-piaskową (ubijaną) lub chudym
  betonem
- izolacja pozioma fundamentów z 2 warstw papy na lepiku lub folii
- izolacja pionowa z płynnych środków hydroizolacyjnych np. (Izobud, Dysperbit itp.)
- posadowiæ w poziomie istn. fundamentów

SF1 - STOPA BETONOWA
o wymiarach 50x50x90cm

RYSUNEK WIATY - RZUT FUNDAMENTÓW

PS PROJEKT
PS-PROJEKT
Śnieżek Paweł
46-080 Chróścice, ul. Szkolna 30
tel. 660299646 e-mail. psprojekt@o2.pl

OBIEKT:	Ściezka dydaktyczna wraz z pomostami staw CEGIELNIA nad zbiornikiem wodnym w Brzegu	skala 1:50
ADRES:	Brzeg ul.Janusza Kusocińskiego, dz.nr 500, jednostka ewidencyjna 160101 Brzeg, obręb Południe	data sierpień 2017
INWESTOR:	OPZW z siedzibą w Opolu, ul. Malczewskiego 1 45-031 Opole	
PROJEKTANT:	inż. arch Ryszard Śnieżek	nr rys. K-1
OPRACOWAŁ:	mgr inż. Paweł Śnieżek	

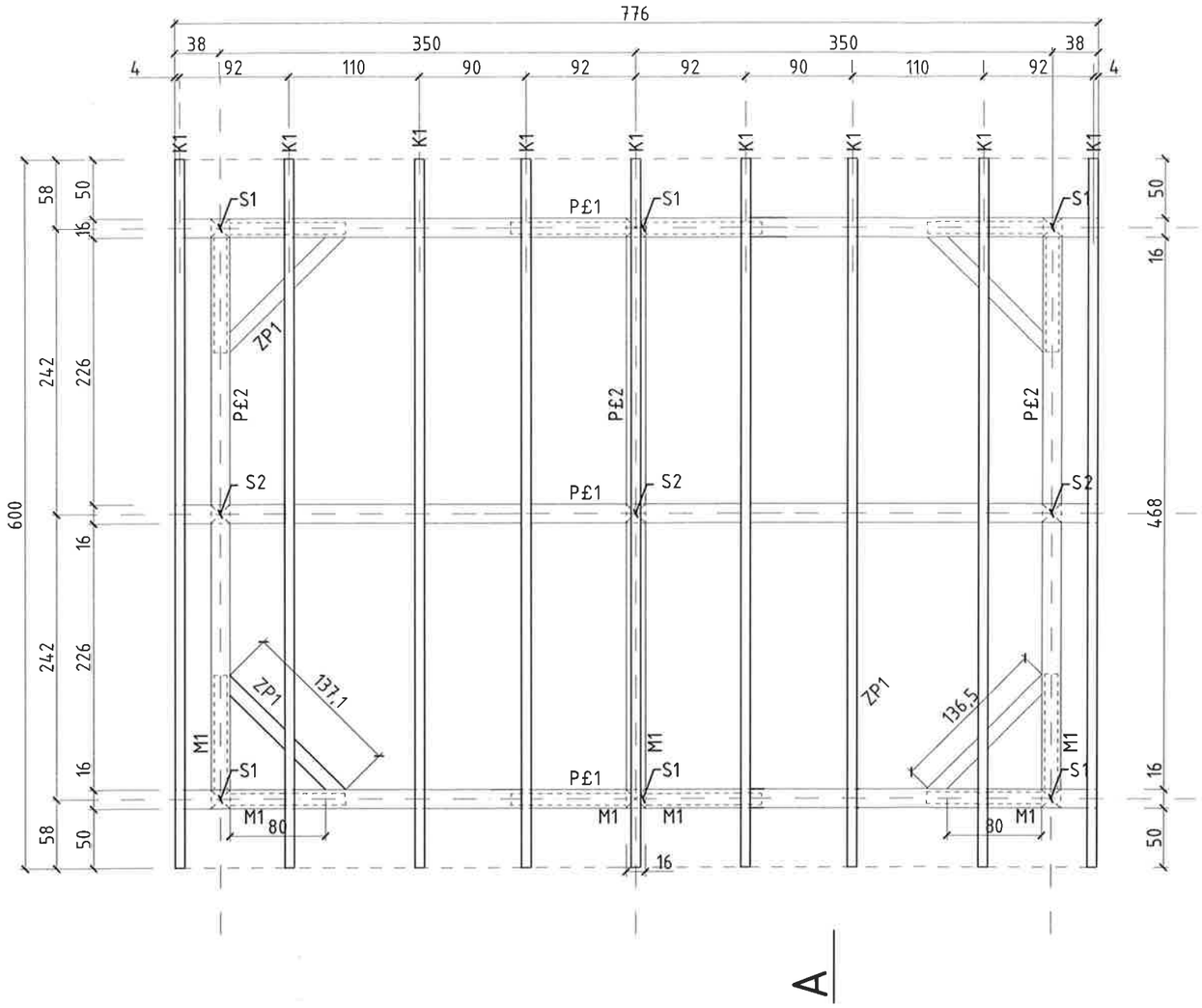

wykaz elementów drewnianych na 1szt.

przekrój b/h [cm]	symbol	długość [m]	ilość [szt.]	objętość [mł]	∑ [mł]
8/18	K1	3,50	18	0,0504	0,9072
14/14	M1	1,13	16	0,023	0,368
4,2/14	KL1	2,10	18	0,0123	0,222
16/16					
	S1	2,70	6	0,069	0,414
	S2	1,40	3	0,036	0,107
	ZP1	1,38	4	0,071	0,143
	PŁ1	7,76	4	0,198	0,794
16/18	PŁ2	5,00	3	0,144	0,432
OBJĘTOŚĆ RAZEM			[mł]	3,3872	

STAROSTWO POWIATOWE
W BRZEGU
-11-

UWAGA:
- pod wszystkie elementy drewniane, w miejscach oparcia, układać pasy papy izolacyjnej
- elementy drewniane impregnować preparatami zabezpieczającymi przed biokorozją i zwiększającymi odporność na ogień: Fobos, Ogniochron, Anty-pal itp. (stosowane preparaty muszą posiadać atest do stosowania w pomieszczeniach przeznaczonych na stały pobyt ludzi)
- drewno konstrukcyjne klasy C30 (K27)

RYSUNEK WIATY - RZUT WIĘŹBY DACHOWEJ

PS PROJEKT
PS-PROJEKT
Śnieżek Paweł
46-080 Chróścice, ul. Szkolna 30
tel. 660299646 e-mail. psprojekt@o2.pl

OBIEKT:	Ścieżka dydaktyczna wraz z pomostami staw CEGIELNIA nad zbiornikiem wodnym w Brzegu	skala 1:50
ADRES:	Brzeg ul.Janusza Kusocińskiego, dz.nr 500, jednostka ewidencyjna 160101 Brzeg, obręb Południe	data sierpień 2017
INWESTOR:	OPZW z siedzibą w Opolu, ul. Malczewskiego 1 45-031 Opole	
PROJEKTANT:	inż. arch Ryszard Śnieżek	nr rys. K-2
OPRACOWAŁ:	mgr inż. Paweł Śnieżek	

POLSKA
IZBA
INŻYNIERÓW
BUDOWNICTWA

Zaświadczenie

o numerze weryfikacyjnym:

OPL-SQF-DUN-S9L *

Pan RYSZARD ŚNIEŻEK o numerze ewidencyjnym OPL/BO/0039/04
adres zamieszkania ul. ŚW. JADWIGI nr 8, 46-080 CHRÓŚCICE
jest członkiem Opolskiej Okręgowej Izby Inżynierów Budownictwa i posiada wymagane ubezpieczenie od odpowiedzialności cywilnej.
Niniejsze zaświadczenie jest ważne do dnia 2018-02-28.

Zaświadczenie zostało wygenerowane elektronicznie i opatrzone bezpiecznym podpisem elektronicznym weryfikowanym przy pomocy ważnego kwalifikowanego certyfikatu w dniu 2017-02-24 roku przez:

Adam Rak, Przewodniczący Rady Opolskiej Okręgowej Izby Inżynierów Budownictwa.

(Zgodnie art. 5 ust 2 ustawy z dnia 18 września 2001 r. o podpisie elektronicznym (Dz. U. 2001 Nr 130 poz. 1450) dane w postaci elektronicznej opatrzone bezpiecznym podpisem elektronicznym weryfikowanym przy pomocy ważnego kwalifikowanego certyfikatu są równoważne pod względem skutków prawnych dokumentom opatrzonym podpisami własnoręcznymi.)

* Weryfikację poprawności danych w niniejszym zaświadczeniu można sprawdzić za pomocą numeru weryfikacyjnego zaświadczenia na stronie Polskiej Izby Inżynierów Budownictwa www.piib.org.pl lub kontaktując się z biurem właściwej Okręgowej Izby Inżynierów Budownictwa.

-DUPLIKAT-

Opole, 1988-08-11

Godło Państwa
URZĄD WOJEWÓDZKI W OPOLU
WYDZIAŁ PLANOWANIA PRZESTRZENNEGO
URBANISTYKI, ARCHITEKTURY I NADZORU
BUDOWLANEGO

Nr ewid. 247/88/Op

STWIERDZENIE PRZYGOTOWANIA ZAWODOWEGO DO PEŁNIENIA SAMODZIELNYCH FUNKCJI TECHNICZNYCH W BUDOWNICTWIE

Na podstawie § 2 ust. 2 pkt 1 i 2, § 5 ust. 2, § 7 i § 13 ust. 1 pkt 1 i 2 rozporządzenia Ministra Gospodarki Terenowej i Ochrony Środowiska z dnia 20 lutego 1975 r w sprawie samodzielnych funkcji technicznych w budownictwie (Dz.U. Nr 8, poz. 46) stwierdza się, że

Obywatel RYSZARD STANISŁAW ŚNIEŻEK

technik budowlany o specjalności budownictwo ogólne

urodzony dnia 15 grudnia 1954 r w Niemodlinie

posiada przygotowanie zawodowe upoważniające do wykonywania samodzielnej funkcji

projektanta i kierownika budowy i robót

w specjalności architektonicznej i konstrukcyjno-budowlanej

Obywatel Ryszard Stanisław Śnieżek jest upoważniony do:

1) sporządzania w budownictwie osób fizycznych projektów w zakresie rozwiązań architektonicznych,
2) sporządzania projektów w zakresie rozwiązań konstrukcyjno-budowlanych budynków i innych budowli – o powszechnie znanych rozwiązaniach konstrukcyjnych i schematach technicznych, z wyłączeniem linii, węzłów i stacji kolejowych, dróg oraz lotniskowych dróg startowych i manipulacyjnych, mostów, budowli hydrotechnicznych i melioracji wodnych,
3) kierowania, nadzorowania i kontrolowania budowy i robót, kierowania i kontrolowania wytwarzania konstrukcyjnych elementów budowlanych oraz oceniania i badania stanu technicznego w zakresie wszelkich budynków i innych budowli o powszechnie znanych rozwiązaniach konstrukcyjnych, z wyłączeniem linii, węzłów i stacji kolejowych, dróg oraz lotniskowych dróg startowych i manipulacyjnych, mostów, budowli hydrotechnicznych i melioracji wodnych.

Oryginał dokumentu stwierdzenia przygotowania zawodowego podpisał Główny Architekt Wojewódzki mgr inż.arch. Maciej Mazurek.
Pieczęć okrągła z Godłem Państwa i napisem w otoku Urząd Wojewódzki w Opolu.

Duplikat stwierdzenia przygotowania zawodowego wystawiono na podstawie dokumentów posiadanych w archiwum Opolskiego Urzędu Wojewódzkiego w Opolu / Wydział Rozwoju Regionalnego.

WOJEWODA OPOLSKI

Z up. WOJEWODY OPOLSKIEGO
Marek Świątek
Inspektor Wydziału Rozwoju Regionalnego

Opole, dnia 17 lutego 2004 r

IZBA ARCHITEKTÓW
RZECZYPOSPOLITEJ POLSKIEJ

Opolska Okręgowa Rada Izby Architektów RP

ZAŚWIADCZENIE - ORYGINAŁ

(wypis z listy architektów)

Opolska Okręgowa Rada Izby Architektów RP zaświadcza, że:

mgr inż. arch. Jerzy Zenon Przybyła

posiadający kwalifikacje zawodowe do pełnienia samodzielnych funkcji technicznych w budownictwie w specjalności architektonicznej i w zakresie posiadanych uprawnień nr **109/71/Op**, jest wpisany na listę członków Opolskiej Okręgowej Izby Architektów RP pod numerem: **OP-0022.**

Członek czynny od: 05-05-2009 r.

Data i miejsce wygenerowania zaświadczenia: 04-05-2017 r. Opole.

Zaświadczenie jest ważne do dnia: **31-12-2017 r.**

Podpisano elektronicznie w systemie informatycznym Izby Architektów RP przez:
Zbigniew Bomersbach, Przewodniczący Okręgowej Rady Izby Architektów RP.

Nr weryfikacyjny zaświadczenia:

OP-0022-39F2-Y862-3B7A-32EA

Dane zawarte w niniejszym zaświadczeniu można sprawdzić podając nr weryfikacyjny zaświadczenia w publicznym serwisie internetowym Izby Architektów: www.izbaarchitektow.pl lub kontaktując się bezpośrednio z właściwą Okręgowa Izbą Architektów RP.

PREZYDIUM
WOJEWÓDZKIEJ RADY NARODOWEJ
WYDZIAŁ
BUDOWNICTWA URZĄDZEŃ I ARCHITEKTURY
W OPOLU

Opole, dnia 10 maja 1971 r.

Nr ewid. sprawy 109/71/Op

UPRAWNIENIA BUDOWLANE

Na podstawie art. 19, art. 19 ust. 1 pkt. 1 i art. 20 ust. 1 ustawy z dnia 31 stycznia 1961 r. — prawo budowlane (Dz. U. nr 7, poz. 46) oraz § 29 i § 5 ust. 1 pkt 1 rozporządzenia Przewodniczącego Komitetu Budownictwa, Urbanistyki i Architektury z dnia 10 września 1962 r. w sprawie kwalifikacji fachowych osób wykonujących funkcje techniczne w budownictwie powszechnym (Dz. U. Nr 53, poz. 266)

ob. JERZY - ZENON P R Z I B Y Ł A

magister inżynier architekt

urodzony dnia 12 września 1941 r. w Poraju

o t r z y m u j e

w specjalności architektonicznej

uprawnienia budowlane do sporządzania projektów budowlanych architektonicznych wszelkich obiektów budowlanych, projektów budowlanych konstrukcyjnych z wyjątkiem projektów obiektów budowlanych o skomplikowanej konstrukcji, oraz projektów instalacji i urządzeń sanitarnych z wyjątkiem skomplikowanych instalacji i urządzeń sanitarnych.-

(pieczęć okrągła)

78

POLSKA
IZBA
INŻYNIERÓW
BUDOWNICTWA

Zaświadczenie

o numerze weryfikacyjnym:

OPL-GLN-QTU-BZ2 *

Pan PAWEŁ ŚNIEŻEK o numerze ewidencyjnym OPL/BO/0001/17
adres zamieszkania CHRÓŚCICE ul. SZKOLNA 30, 46-080 DOBRZEŃ WIELKI
jest członkiem Opolskiej Okręgowej Izby Inżynierów Budownictwa i posiada wymagane ubezpieczenie od odpowiedzialności cywilnej.
Niniejsze zaświadczenie jest ważne do dnia 2018-01-31.

Zaświadczenie zostało wygenerowane elektronicznie i opatrzone bezpiecznym podpisem elektronicznym weryfikowanym przy pomocy ważnego kwalifikowanego certyfikatu w dniu 2017-02-01 roku przez:

Adam Rak, Przewodniczący Rady Opolskiej Okręgowej Izby Inżynierów Budownictwa.

(Zgodnie art. 5 ust 2 ustawy z dnia 18 września 2001 r. o podpisie elektronicznym (Dz. U. 2001 Nr 130 poz. 1450) dane w postaci elektronicznej opatrzone bezpiecznym podpisem elektronicznym weryfikowanym przy pomocy ważnego kwalifikowanego certyfikatu są równoważne pod względem skutków prawnych dokumentom opatrzonym podpisami własnoręcznymi.)

* Weryfikację poprawności danych w niniejszym zaświadczeniu można sprawdzić za pomocą numeru weryfikacyjnego zaświadczenia na stronie Polskiej Izby Inżynierów Budownictwa www.piib.org.pl lub kontaktując się z biurem właściwej Okręgowej Izby Inżynierów Budownictwa.

OPOLSKA
OKRĘGOWA
IZBA
INŻYNIERÓW
BUDOWNICTWA
Opolska Okręgowa Izba Inżynierów Budownictwa
Okręgowa Komisja Kwalifikacyjna

Opole, dnia 9 grudnia 2016 r.

Syg. akt OPL.OKK.0054-55-1444/16

DECYZJA

Na podstawie art. 24 ust.1 pkt 2 ustawy z dnia 15 grudnia 2000 r. o samorządach zawodowych architektów oraz inżynierów budownictwa (Dz. U. z 2014 r., poz. 1946 z późn. zm.) i art.12 ust. 2, ust. 3 i ust. 4 c pkt 3, art.14 ust.1 pkt 2 ustawy z dnia 7 lipca 1994 r. Prawo budowlane (t.j. Dz. U. z 2013 r., poz. 1409 z późn. zm.) oraz § 12 ust. 1 rozporządzenia Ministra Infrastruktury i Rozwoju z dnia 11 września 2014 r. w sprawie samodzielnych funkcji technicznych w budownictwie (Dz. U. Z 2014 r. poz. 1278), po ustaleniu, że zostały spełnione warunki w zakresie przygotowania zawodowego oraz po złożeniu egzaminu na uprawnienia budowlane

Pan mgr inż. budownictwa Paweł Śnieżek

urodzony dnia 14 kwietnia 1986 roku w Opolu

otrzymuje

UPRAWNIENIA BUDOWLANE
numer ewidencyjny OPL/1305/PWBKb/16
do projektowania i kierowania robotami budowlanymi bez ograniczeń w specjalności konstrukcyjno - budowlanej

UZASADNIENIE

W związku z uwzględnieniem w całości żądania strony, na podstawie art. 107 § 4 K.p.a., odstępuje się od uzasadnienia decyzji. Zakres nadanych uprawnień budowlanych wskazano na odwrocie decyzji.

POUCZENIE

Od niniejszej decyzji służy odwołanie do Krajowej Komisji Kwalifikacyjnej Polskiej Izby Inżynierów Budownictwa w Warszawie, za pośrednictwem Okręgowej Komisji Kwalifikacyjnej Opolskiej Okręgowej Izby Inżynierów Budownictwa w Opolu w terminie 14 dni od daty jej doręczenia.

Na podstawie art. 12 ust. 1 pkt 1 – 5 ustawy z dnia 7 lipca 1994 roku - Prawo budowlane oraz w związku z § 10 i 12 ust. 1 rozporządzenia Ministra Infrastruktury i Rozwoju z dnia 11 września 2014 r. w sprawie samodzielnych funkcji technicznych w budownictwie Pan mgr inż. Paweł Śnieżek jest upoważniony w specjalności konstrukcyjno-budowlanej do:

1. sporządzania projektu architektoniczno – budowlanego w odniesieniu do konstrukcji obiektu,
2. sprawdzania projektów architektoniczno-budowlanych i sprawowania nadzoru autorskiego,
3. kierowania budową lub innymi robotami budowlanymi w odniesieniu do konstrukcji i architektury obiektu,
4. kierowania wytwarzaniem konstrukcyjnych elementów budowlanych oraz nadzoru i kontroli technicznej wytwarzania tych elementów,
5. wykonywania nadzoru inwestorskiego,
6. sprawowania kontroli technicznej utrzymania obiektów budowlanych,
7. sporządzania projektu zagospodarowania działki lub terenu, w zakresie specjalności objętej niniejszymi uprawnieniami,

bez ograniczeń.

OPOLSKA OKRĘGOWA IZBA INŻYNIERÓW BUDOWNICTWA

Skład Orzekający OKK

1. dr inż. Wiktor Abramek .....
2. mgr inż. Elżbieta Daszkiewicz .....
3. mgr inż. Zbigniew Gwizdek .....
4. mgr inż. Leon Musioł .....

Otrzymują:
1. Pan Paweł Śnieżek
   Chróścice, ul.Szkolna nr 30
   46-080 Dobrzeń Wielki
2. Okręgowa Rada Izby
3. Główny Inspektor Nadzoru Budowlanego
4. a/a