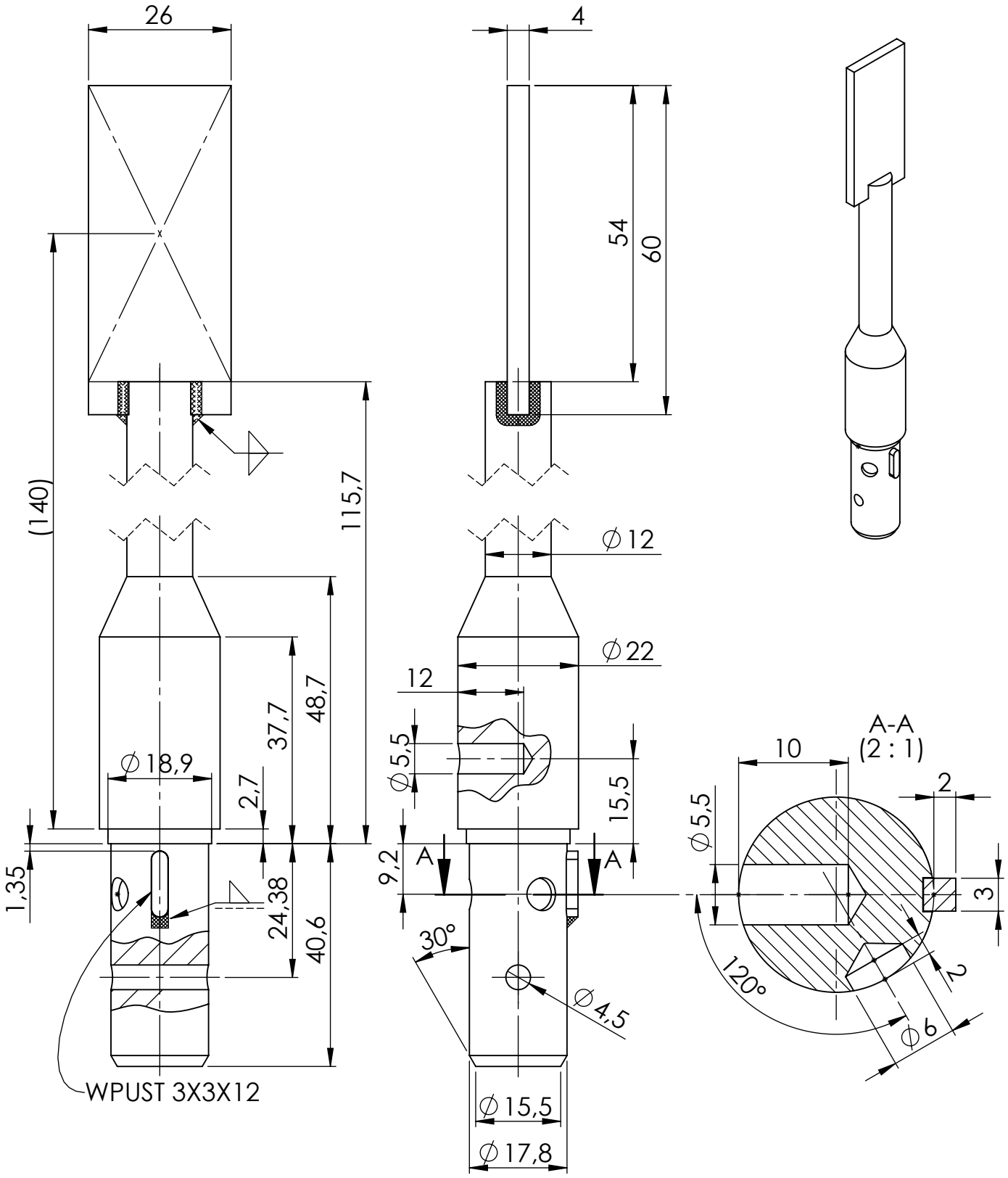

LABORATORIUM BADAŃ MATERIAŁÓW DLA PRZEMYSŁU LOTNICZEGO POLITECHNIKA RZESZOWSKA			MATERIAŁ -	MASA 0,311kg
	IMIĘ I NAZWISKO	DATA	TYTUŁ Uchwyt z maskownicami do projektu CORNET	SKALA 1:1
PROJEKTOWAŁ	Damian Nabel	16.01.2018		FORMAT A4
SPRAWDZIŁ				IL. ARKUSZY 1
ZATWIERDZIŁ			NR RYSUNKU 1	NR ARKUSZA 1