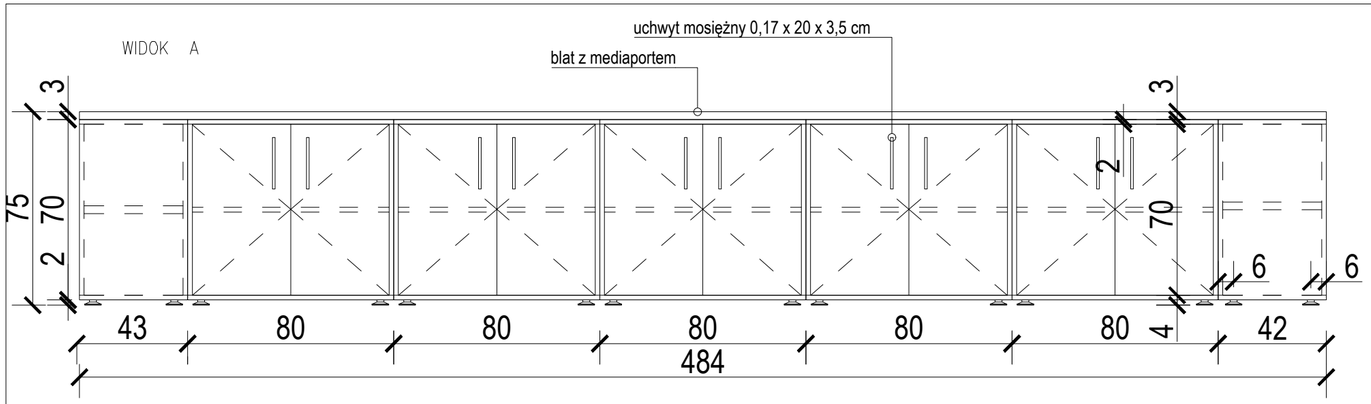

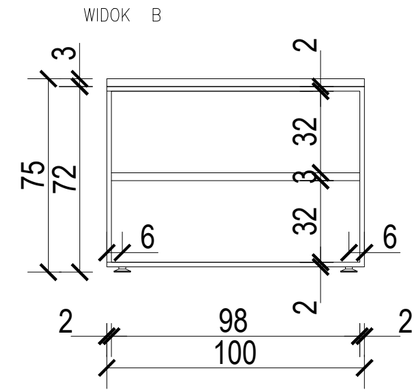

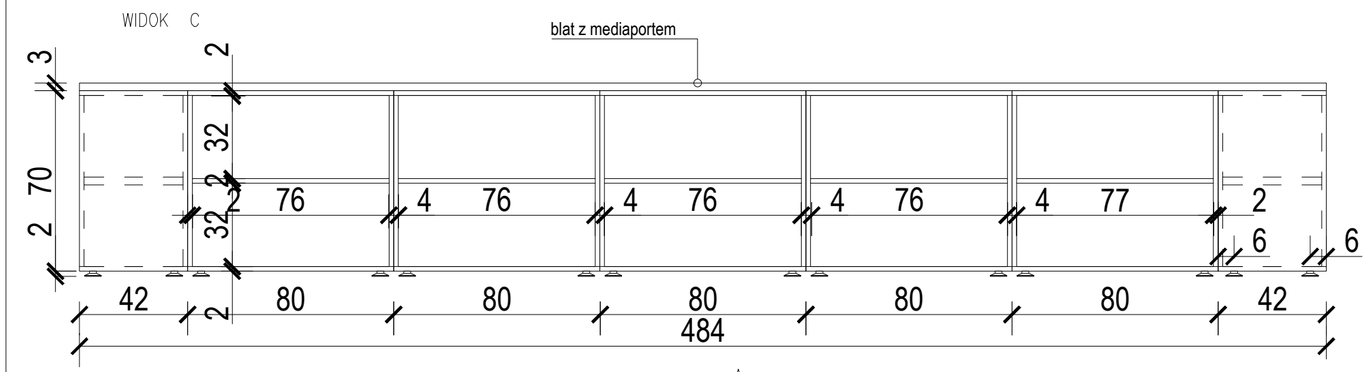

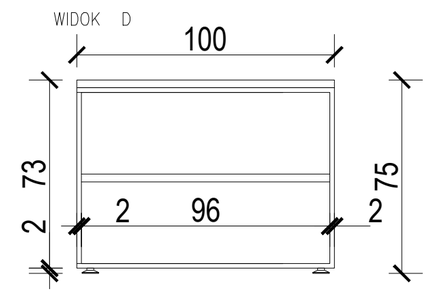

A

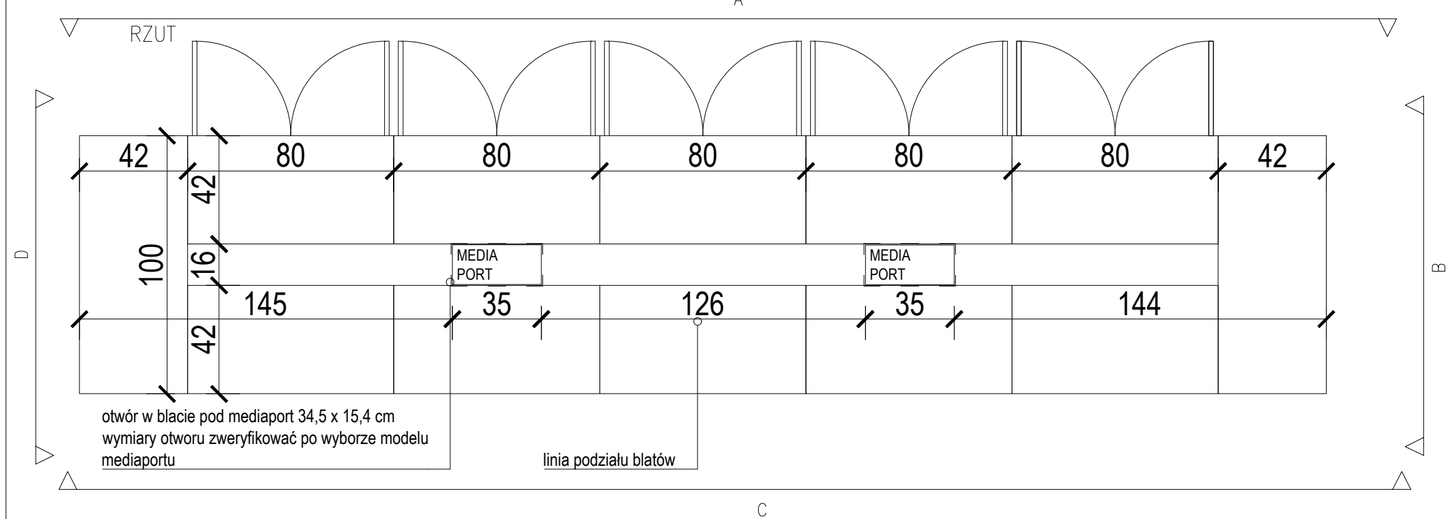

C

RYSUNEK ZAADAPTOWANO Z PROJEKTU:

UWAGA!
WSZYSTKIE WYMIARY I ILOŚCI NALEŻY SPRAWDZIĆ NA PLACU BUDOWY

ADAPTACJA POMIESZCZENIA (42) PO CZYTELNI CZASOPISM NA PRACOWNIĘ DLA ZAKŁADU RĘKOPISÓW
Biblioteka Narodowa
al. Niepodległości 213 02-086 Warszawa

INWESTOR
Biblioteka Narodowa
al. Niepodległości 213
02-086 Warszawa

BRANŻA: ARCHITEKTURA

PROJEKTANT	PODPIS
arch. Andrzej Jarniewicz specjalność: architektoniczna nr uprawnień: 88/89/WŁ	

JEDNOSTKA PROJEKTOWA:
JARNIEWICZ ARCHITEKCI
LECH JARNIEWICZ
94-246 Łódź
ul. Wacława Deca 27
tel.601077181
info@jarniewicz.com

TYTUŁ RYSUNKU
PROJEKT SZAFEK Z BLATEM 100x486

NUMER RYSUNKU M-4

SKALA	DATA
1:20	08.12.2020

allplan
PRZEDSIĘBIORSTWO ORGANIZACJI INWESTYCJI ALLPLAN Sp. z o.o.
ul. Mahoniowa 14, 85-390 Bydgoszcz

FAZA / PHASE
PROJEKT WYKONAWCZY

TYTUŁ / PROJECT TITLE
Zmiana aranżacji pomieszczenia nr 42 po Czytelni Czasopism na pracownię dla Zakładu Rękopisów wraz z adaptacją instalacji.

ADRES / ADDRESS
al. Niepodległości 213, 02-086 Warszawa
j. ewid. 146506_8; obręb ewid. 2-01-06; dz. ewid. nr 21

BRANŻA / INDUSTRY
ARCHITEKTURA

INWESTOR / CLIENT
Biblioteka Narodowa, al. Niepodległości 213
02-086 Warszawa

PROJEKTANT / DESIGNED BY	NR DEC. O NADANIU UPRAWNIEŃ	PODPIS / SIGNATURE
MGR INŻ. ARCH. BARTOSZ SZUBSKI	KPOKK IA 50/2008	
SPECJALNOŚĆ / SPECIALTY: *Uprawnienia budowlane do projektowania bez ograniczeń w specjalności architektonicznej*		

SPRAWDZAJĄCY / VERIFIED BY	NR DEC. O NADANIU UPRAWNIEŃ	PODPIS / SIGNATURE
MGR INŻ. ARCH. MACIEJ NITKA	PO/ KK /218/2008	
SPECJALNOŚĆ / SPECIALTY: *Uprawnienia budowlane do projektowania bez ograniczeń w specjalności architektonicznej*		

OPRACOWANIE / DRAFTED BY	PODPIS / SIGNATURE
MGR INŻ. ARCH. AGATA FIAŁKOWSKA	
MGR INŻ. ARCH. MARCIN OKRASZEWSKI	

TEMAT / SUBJECT	NR RYSUNKU / DRAWING NUMBER	REWIZJA
MEBLE - SZAFKI Z BLATEM	PW_A_3.4	R1

DATA / DATE	SKALA / SCALE
KWIECIEŃ 2024	1:20