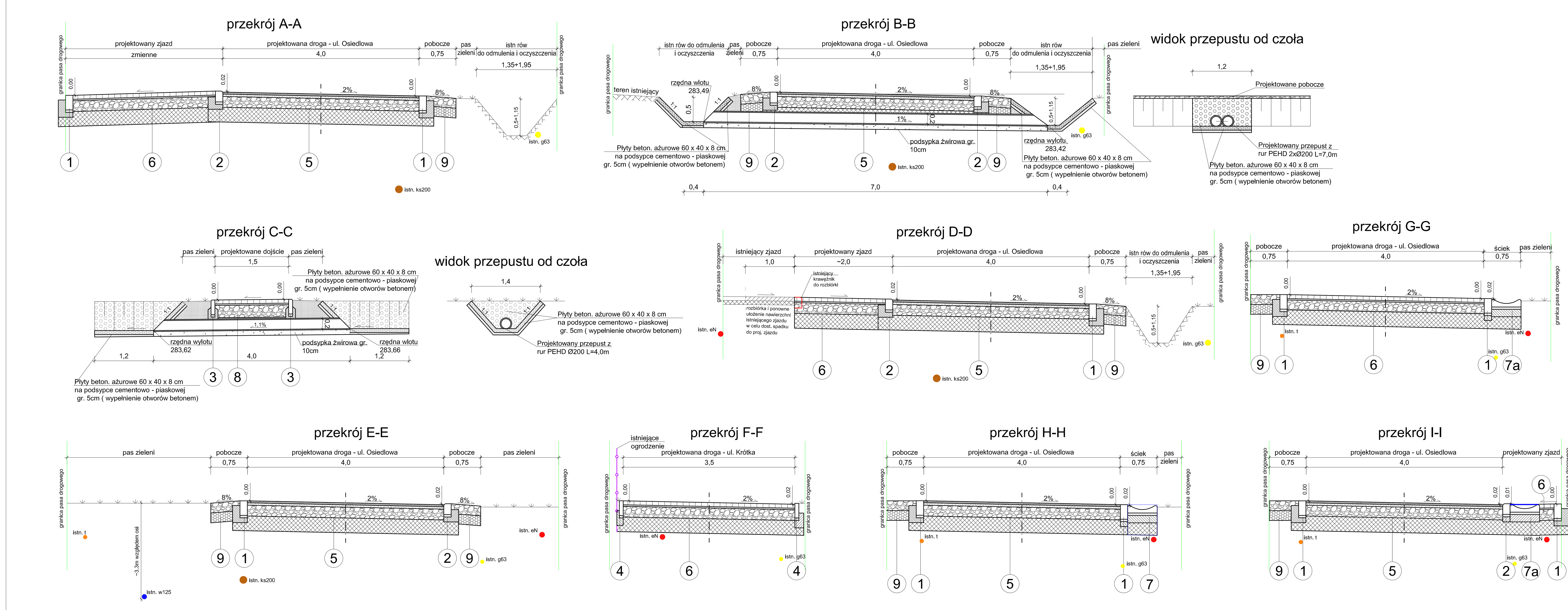

1	krawężnik betonowy bez ścięcia (15x30)cm na ławie betonowej z oporem
2	krawężnik betonowy (15x22) cm na ławie betonowej z oporem
3	obrzeże betonowe (8x30)cm na ławie betonowej
4	obrzeże betonowe bez ścięcia (8x30)cm na ławie betonowej
5	- warstwa ścieralna AC 11S asfalt 50/70 - 4cm - warstwa wiążąca z AC 16W asfalt 50/70 - 5cm - podbudowa z mieszanka z kruszywa łamanego niezwiązanego C90/3, frakcja 4÷31,5mm - gr. 22 cm po zagęszczeniu - podbudowa z gruntu stabilizowanego cementem (Rm=5,0MPa) - grubość podbudowy po zagęszczeniu 30 cm (gruntocement dowożony spoza terenu budowy)
6	- betonowa kostka brukowa "Holland", szara - 8cm - podsypka cem.-piaskowa gr. 3 cm (1:4) - podbudowa z mieszanka z kruszywa łamanego niezwiązanego C90/3, frakcja 4÷31,5mm - gr. 20 cm po zagęszczeniu - podbudowa z gruntu stabilizowanego cementem (Rm=5,0MPa) - grubość podbudowy po zagęszczeniu ok. 30 cm (gruntocement dowożony spoza terenu budowy)
7	- ściek drogowy korytkowy 60x50x15 - podsypka cem.-piaskowa gr. 5 cm (1:4) - ława betonowa z betonu C12/15 gr. 15 cm - podbudowa z gruntu stabilizowanego cementem (Rm=5,0MPa) - grubość podbudowy po zagęszczeniu ok. 28 cm (gruntocement dowożony spoza terenu budowy)
7a	- blacha stalowa gr. 1 cm o wym. 0,60 x 7,0 m - ściek drogowy korytkowy 60x50x15 - podsypka cem.-piaskowa gr. 5 cm (1:4) - ława betonowa z betonu C12/15 gr. 15 cm - podbudowa z gruntu stabilizowanego cementem (Rm=5,0MPa) - grubość podbudowy po zagęszczeniu ok. 28 cm (gruntocement dowożony spoza terenu budowy)
8	- betonowa kostka brukowa "Holland", szara - 8cm - podsypka cem.-piaskowa gr. 3 cm (1:4) - podbudowa z mieszanka z kruszywa łamanego niezwiązanego C90/3, frakcja 4÷31,5mm - gr. 15 cm po zagęszczeniu
9	- mieszanka z kruszywa łamanego niezwiązanego C90/3, frakcja 4÷31,5mm, gr. 20 cm po zagęszczeniu mechanicznym w stanie wilgotnym - warstwa odsączająca z piasku gr. 20 cm po zagęszczeniu

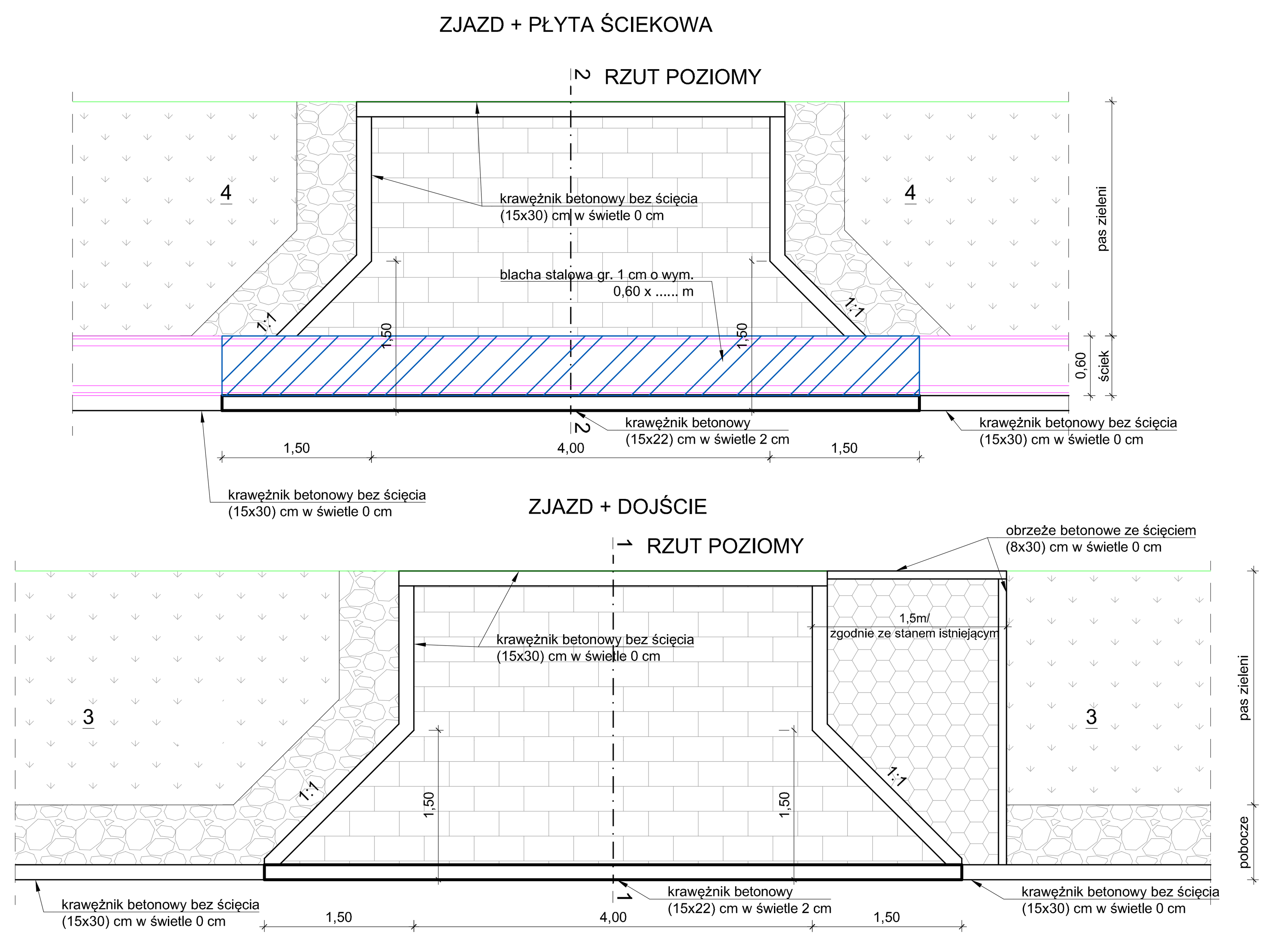

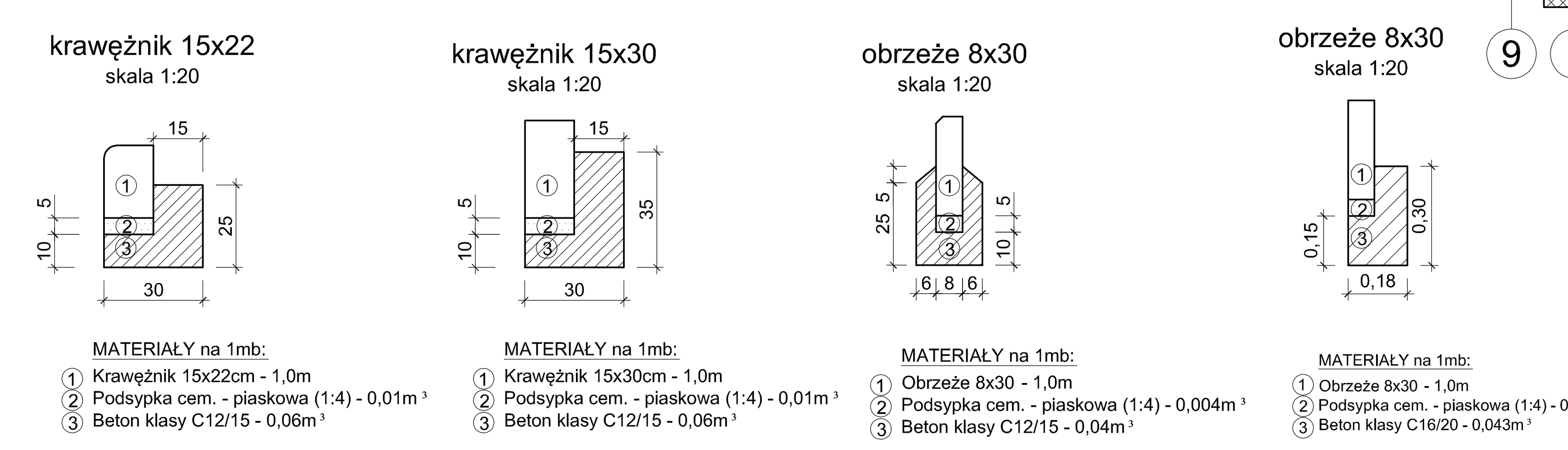

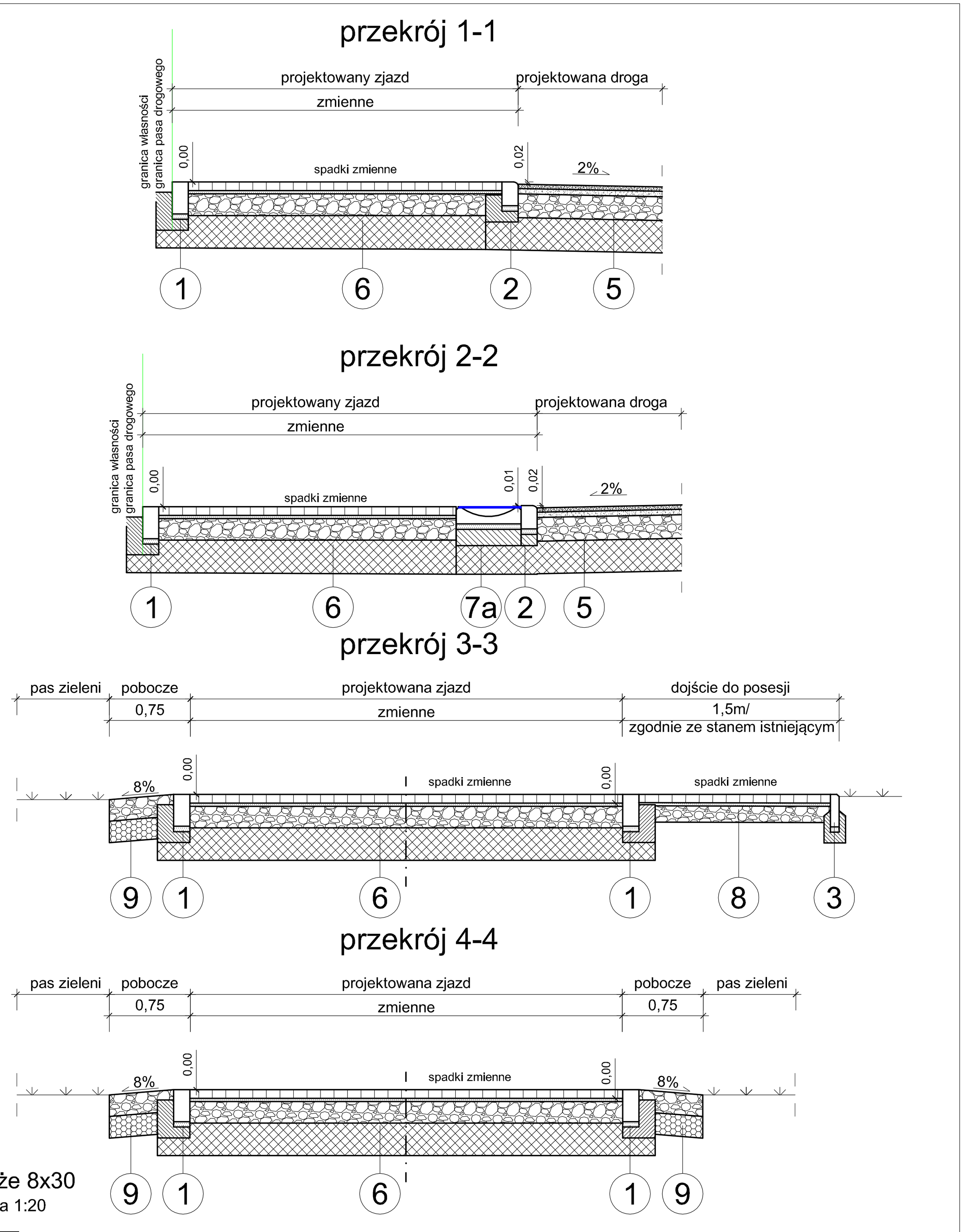

OptoVia

OPTOVIA
Siedziba: 50-334 Wrocław, ul. Ukryta 12/11
Pracownia: 42-217 Częstochowa, Aleja Najświętszej Maryi Panny 51
TEL: 603 760 610 e-mail: pracownia@optovia.pl NIP 949-182-42-11

Temat: Przebudowa dróg gminnych, ul. Osiedlowa oraz ul. Krótka w miejscowości Łysiec, gm Starcza - dz nr ewid. 328/5, 328/10, 326/1, 328/21, 326/10, 326/17 obręb 002 Łysiec

Stadium i część: PROJEKT ARCHITEKTONICZNO BUDOWLANY

Rysunek nr: 3

Inwestor: Gmina Starcza, ul. Gminna 4, 42-261 Starcza

Nazwa rysunku: Przekroje konstrukcyjne

Skala: 1:50

Projektant: inż. Ryszard Sidorowicz, Nr uprawnień: SLK/0098/PWOK/03

Podpis:

Sprawdzający:

Podpis:

Data: 05. 2022